HUBERT BRINKMANN

TECHNIKPARTNER SIND WIR.

Grammer-Team

Frank Herstelle
herstelle@grammersitz.de

Außendienst Verkauf
Gebiet Süd-West

02536 - 34 46 11
0170 - 85 57 014

Sven Blumrodt
blumrodt@grammersitz.de

Außendienst Verkauf
Gebiet Nord-Ost

02536 - 34 46 21
0174 - 32 10 283

Heinrich Lucas
lucas@grammersitz.de

Innendienst Verkauf
und Ersatzteilservice

02536 - 34 46 22

Christian Brinkmann
c.brinkmann@grammersitz.de

Innendienst Verkauf

02536 - 34 46 12
0172 - 53 58 074

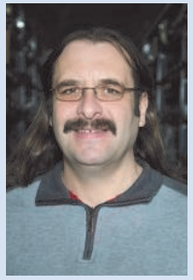

Uwe Hoffmann
hoffmann@grammersitz.de

Logistik u. Ersatzteile

02536 - 34 46 19

Hubert Brinkmann
Inh. A. & C. Brinkmann oHG

Stauverbrink 3-7
48308 Senden Bösensell

Fax: 0 25 36 - 34 46 46
www.grammersitz.de
info@grammersitz.de

Grammer steht für Komfort und Sicherheit - Brinkmann für Kompetenz und Service

Inhaltsverzeichnis

Seite	
2 - 3	Kontakt - Inhalt
4 - 5	Movito™, Schonbezüge
Boot-Sitze	
6 - 7	Avento
LKW-Sitze	
8 - 9	**Übersicht LKW-Sitze**
10 - 15	Kingman®
16 - 19	Arizona und Amarillo
20 - 21	Chicago für Transporter
22 - 23	Einbauliste LKW / Bus, Einbaukonsolen
Bus-Sitze	
24 - 27	Tourea® und Linea®
Stapler-Sitze	
28 - 29	**Übersicht Maximo®**
30 - 31	Maximo® XXL
32 - 33	Maximo® L
34 - 35	Maximo® M
36 - 37	Übersicht Primo®
38 - 39	Primo® Professional M und S
40 - 41	Primo® Evolution
42 - 43	Primo® EL PLUS
44 - 45	Primo® XL plus
46 - 47	Primo® XXL NF
48 - 49	Primo® XL NF
50 - 51	Primo® L
52 - 53	Primo® XXM
54 - 55	Primo® XM
56 - 57	Primo® M
58 - 59	Übersicht MSG 20
60 - 61	MSG 20
62 - 63	MSG 20 schmal
64 - 65	B 12
Baumaschinen-Sitze	
66 - 67	**Übersicht Actimo®**
68 - 69	Actimo® Evolution
70 - 71	Actimo® XXL (MSG 97)
72 - 73	Actimo® XXL mit 3-Punkt-Gurt
74 - 75	Actimo® XXL mit 4-Punkt-Gurt

Seite	
Baumaschinen-Sitze	
76 - 77	Actimo® XL (MSG 95)
78 - 79	Actimo® XL mit Steuerhebel
80 - 81	Actimo® M
82 - 83	Actimo® M mit Steuerhebel
Turf-Sitze	
84 - 85	S 38 und S 44, Sitzschalen
86 - 87	Compacto® Basic XS
Traktor-Sitze	
88 - 89	**Übersicht Maximo®**
90 - 91	Maximo® Evolution active
92 - 93	Maximo® Evolution Dynamic
94 - 95	Maximo® Dynamic Plus
96 - 97	Maximo® Dynamic
98 - 99	Maximo® Fendt
100 - 101	Maximo® Professional
102 - 103	Maximo® Comfort Plus
104 - 105	Maximo® Comfort
106 - 107	Maximo® Basic
108 - 109	Primo® Professional M und S
110 - 111	**Übersicht Compacto®**
112 - 113	Compacto® Comfort W
114 - 115	Compacto® Comfort M
116 - 117	Compacto® Comfort S
118 - 119	Compacto® Basic W
120 - 121	Compacto® Basic M
122 - 123	Compacto® Basic S
124 - 125	Compacto® Basic XS
126 - 127	Universo® Basic Plus
128 - 129	Universo® Basic
130 - 131	DS 44 / 1B / T322FM
Zubehör / Verschleißteile	
132 - 133	Multifunktionsarmlehnen
134 - 145	Polster / Ersatzteile
146 - 195	Ersatzteilzeichnungen
196 - 197	AGB
198 - 199	**Legende Ausstattungs-Icons**

MOVITO™ Schwingungsmeßgerät

Movito D™:
Schwingungen messen, gesund und fit bleiben

Gemäß der EU-Richtlinie 2002/44/EG müssen Arbeitnehmer künftig vor gesundheitsschädlichen Schwingungen geschützt werden. Für den Arbeitgeber heißt das: Er muss die Vibrationsbelastung seiner Mitarbeiter kontrollieren und - falls erforderlich - Maßnahmen ergreifen.

Das **Grammer Movito D™** überzeugt durch Bedienfreundlichkeit: Bequem am Fahrersitz angebracht, misst es für einen bestimmten Zeitraum permanent die Schwingungsbelastung und weist so frühzeitig durch optische und akustische Signale auf mögliche Gefährdungen hin, **die dann evtl. durch einen neuen besseren Grammer Sitz behoben werden können.**

Durch die „Stand-alone-Lösung“ mit Akkubetrieb kann das Grammer Movito D™ universell an unterschiedlichen Fahrzeugen und Sitzmodellen angebracht werden. Es ist in der gesamten EU einsetzbar und verfügt über eine länderspezifische Parametrierung.

Bezeichnung	Bestell-Nr.	UVP-Empf.
Movito D™ Meßgerät gemäß EU-Richtlinie 2002/44/EG	1 167 688	311,00 €
Befestigungsstreifen (pro Stück) als Ersatz	1 180 737	1,48 €

SCHONBEZÜGE

Schonbezüge

Schutz für stark beanspruchte Sitze.

Seinen guten GRAMMER Sitz will niemand verschmutzen oder vorzeitig verschleißen. Aber im harten Arbeitsalltag kommt es schon einmal vor, dass man mit Schmutz an den Händen oder der Kleidung Platz nimmt. Auch der beste Sitz wird sich durch die tägliche Beanspruchung im Laufe der Zeit abnutzen. Doch jetzt gibt es den neuen Schonbezug Protecto™ von GRAMMER: der fängt das Gröbste ab!

Für harte Einsätze ausgelegt.

Das hochwertige Alcanta-Material ist in hohem Grad schmutzabweisend, robust und selbstverständlich waschbar. Durch seine zwei- oder dreiteilige Ausführung ist der Bezug leicht anzubringen, passt sich der Form des Sitzes optimal an und lässt sich leicht nachjustieren.
Ideal für alle Sitze bis 530 mm Breite. Nicht geeignet für Sitze mit Klimasystem.

Varianten	Bestell-Nr.	UVP-Empf.
Protecto™ Offroad Bezug Sitz- und Rückenteil:	1 200 866	77,00 €
Protecto™ Offroad Bezug Rückenverlängerung: (für Baureihen Maximo, Primo, Compacto)	1 200 868	22,00 €
Protecto™ Offroad Bezug Kopfstütze: (für Baureihe Actimo)	1 200 869	16,00 €

	Stoff Alcanta	Stoff/Kunstleder	Kunstleder	UVP-Empf:
MSG 30	0975 009509	0975 007009	0975 007012	69,90 €
MSG 90.5 und 90.6 Werkstatt-Schonbezug mit Gurtführung			1110 007009	59,90 €
Werkstatt-Schonbezug ohne Gurtführung			1100 007009	35,90 €
MSG 90.3 G Beifahrerseite	1122 009509	1122 007009	1122 007012	79,90 €
MSG 90.6 MB Beifahrerseite	1126 009509	1126 007009	1126 007012	79,90 €
MSG 90.6 MAN Beifahrerseite	1134 009509	1134 007009	1134 007012	79,90 €
MSG 115 Mercedes	1174 009509	1174 007009	1174 007012	85,90 €
MSG 115 DAF	1152 009509	1152 007009	1152 007012	85,90 €
ISRI Fahrersitz DAF CF/XF	1150 009509	1150 007009	1150 007012	79,90 €
ISRI Beifahrersitz DAF CF/XF	1155 009509	1155 007009	1155 007012	79,90 €
ISRI DAF LF	1151 009509	1151 007009	1151 007012	79,90 €
ISRI NTS Fahrerseite	1118 009509	1118 007009	1118 007012	79,90 €
ISRI NTS Beifahrerseite	1128 009509	1128 007009	1128 007012	79,90 €
ISRI SCANIA R-Baureihe	1133 009509	1133 007009	1133 007012	69,90 €
IVECO Daily Fahrersitz	4810 009509		4810 007012	59,90 €

Weitere Schonbezüge für diverse Fahrersitze auf Anfrage!

Alle Preise zzgl. gültiger MwSt.

AVENTO

Der erste Vollfederungssitz

Seit über 50 Jahren entwickelt Grammer Technologien für optimales Sitzen in Fahrzeugen. Die Grammer Experten für Ergonomie und Sitzkomfort arbeiten heute eng mit Universitäten in aller Welt zusammen.

Dieses einmalige Know-how hat Grammer zum Technologieführer und Trendsetter für komfortables Sitzen gemacht! Als Vorreiter in Ergonomie und Sicherheit ist Grammer Weltmarktführer in verschiedenen Branchen der Nutzfahrzeug– und Automobilindustrie.

Was Profis in aller Welt über Jahrzehnte zu schätzen gelernt haben, kommt nun den Fahrern von Motorsportbooten zugute. Das Ergebnis ist der erste Vollfederungssitz mit bahnbrechender, zukunftsweisender Federungstechnologie. Er bietet Sitzkomfort in einer neuen Dimension.

reddot design award
honourable mention 2011

product design award 2011

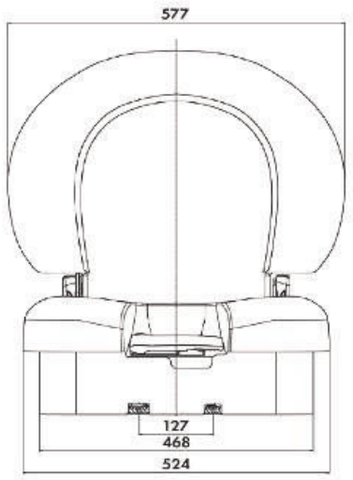

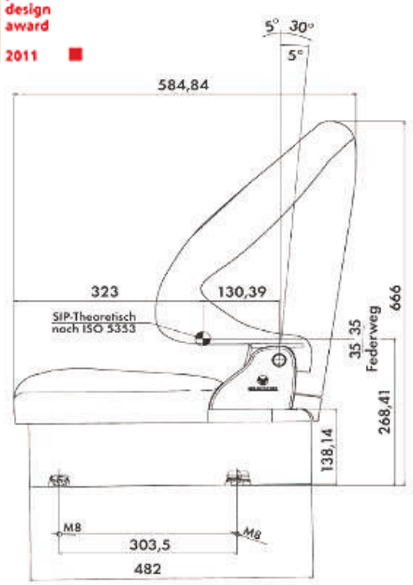

Grundausstattung

Erster vollgefederter Motorsportboot-Sitz, federt Schwingungen optimal ab und stützt den Körper auch in extremen Fahrsituationen
Neigung der Rückenlehne individuell einstellbar
Obermaterial resistent gegen UV, Hitze, Kälte, Wind und Feuchtigkeit sowie Salzwasser
Individualisierung durch Einstickungen und Farbstellungen
Individuelle, variable Gewichtseinstellung
Kompakte Technologie für minimalen Platzbedarf
Niedrigst aufbauende und dabei optisch ansprechende, mechanische Vollfederung

Sitzvarianten	Spurmaß	Gewicht	Bestell-Nr.	UVP-Empf.
Kunstleder		25 kg	1 224 823	Auf Anfrage

Alle Preise zzgl. gültiger MwSt.

ROUTE 66 Baureihe für LKW und Bus

Der Traum vom perfekten Fahren

Die Route 66 ist mehr als eine Straße. Sie verkörpert einen Traum. Den Traum von Aufbruch, Abenteuer, Mobilität und Individualität, Freiheit und Lebensfreude. Diesen spezifischen Spirit hat GRAMMER auf die gleichnamige LKW Sitzgeneration übertragen. Sitze der Reihe ROUTE 66 setzen Lkw- und Transporterfahrer in die richtige Position. Sie stehen für technische Inspiration und innovative Dynamik; für gleichbleibende Qualität, ergonomische Kompetenz und für robuste Sicherheit. Alle Einzelmodelle tragen Namen von Staaten oder Städten, durch die der Highway führt. Steigen Sie ein – träumen auch Sie den Traum vom perfekten Fahren.

High Performance

Eine innovative Federung mit neuester Dämpfer und Steuerungstechnologie: Das reibungsoptimierte System bietet ein Plus an Festigkeit und Steifigkeit und sorgt so für eine höhere Lebensdauer und für besten Federungskomfort

“Design for Use”

Der Kingman® und Kingman® Statiksitz zeichnet sich durch “Design for use” aus – die Griffe teilen dem Benutzer schon durch ihre Form die Funktion und Betätigungsrichtung mit. Die eigenständige Griffform verhindert damit Verwechslungen bei der Sitzeinstellung. Die Griffe sind so am Sitz platziert, dass sie intuitiv gefunden werden. Für ein Plus an Bedienkomfort sorgt die neue Höheneinstellung.

Mit Sicherheit mehr Fahrkomfort.

Ein professioneller Trucker ist nicht risikoscheu – aber auch nicht tollkühn. Wer möglichst stressfrei ans Ziel kommen will, braucht Sicherheit, die nicht zu Lasten von Ergonomie und Komfort gehen. Die pneumatische Federung absorbiert Schwingungen und Stöße zuverlässig. Das schützt die Wirbelsäule und steigert den Sitzkomfort. Und bei größeren Gefahren kommt der 3-Punkt-Gurt zum Einsatz, ein technisch ausgereiftes Rückhaltesystem mit hohem Tragekomfort. Die drei Fixierungspunkte sind direkt mit dem Fahrersitz verbunden – für das wohltuende Gefühl eines sicheren Halts.

Typenübersicht Route 66

Ausstattungs-programm	Kingman®				Arizona		Amarillo		Chicago
	Statisch	Standard	Comfort	Klima	Standard	Comfort	Standard	Comfort	
Sachnummer	Die Sachnummern entnehmen Sie bitte aus den einzelnen Detailseiten!!!								
Federung									
Luftfederung mit Kompressor 12 V									■
Luftfederung mit externer Versorgung		■	■	■	■	■	■	■	
Federweg (mm)		70	70	70	80	80	80	80	60
Längshorizontalfederung		■	■	■		■		■	
Stoßdämpfer, einstellbar		■	■	■		■		■	■
Höheneinstellung in mm	100	100	100	100	100	100	100	100	60 *
Sitzoberteil									
Klimasystem, aktiv				■					
Lordosenstütze pneum.		■	■	■		■		■	■
Längseinstellung (mm)	0-180*	150-200*	100-200*	150-200	140-210*	140-210*	150-210*	150-210*	210*
Rückenlehnenneigungs-einstellung	■	■	■	■	■	■	■	■	■
Sitzneigungseinstellung	■	■	■	■	■	■	■	■	■
Sitzkissentiefeneinstel-lung	■		■	■		■		■	■
Schnellabsenkung		■	■	■	■	■	■	■	
Seitenkonturanpassung		■	■	■		■		■	
Sitzpolsterbreite (mm)									
Kopfstütze	■ integriert	■ integriert	■ integriert	■	■	■	■	■	■
Nackenkissen mit Wechselbezug	■		■	■					
Komfort-Armlehnen Neigungseinstellbar,. klappbar	□	□	□	□	□	□	□	□	□
Rückhaltesystem 3-Punkt		■ integriert	■ integriert	■	■	■			
Gurtstraffer			wahlweise						
Sitzheizung			■ 2-stufig	■		■		■	□
Seite	**14 / 15**	**12 / 13**	**12 / 13**	**10 / 11**	**16 / 17**	**16 / 17**	**18 / 19**	**18 19**	**20 / 21**

*** Der Verstellbereich variert je nach Fahrzeugtyp**

■ **Serienausstattung**
□ **Optionale Ausstattung**

KINGMAN® KLIMA

Aktive Sitzklimatisierung

Wichtigstes Kriterium für das Wohlbefinden im Fahrzeug ist eine angenehme Temperatur. Doch auch mit Klimaanlage im Fahrzeug schwitzt der Fahrer im Kontaktbereich mit dem Sitz.
Die aktive Sitzklimatisierung transportiert die Körperfeuchtigkeit ab. So sitzt der Fahrer nie wieder durchgeschwitzt am Steuer. An kalten Tagen sorgt die serienmäßige Sitzheizung für angenehmes Sitzen.

Baureihenübersicht Route 66 Seite 9

LGA Nürnberg ERGONOMIE GEPRÜFT ERGONOMICS APPROVED

Das Zertifikat „Ergonomie geprüft“ kann zur Beantragung einer Bezuschussung von Sitzen als Arbeitsmittel bei den Versicherungsträgern eingereicht werden!!!

Zertifikat zum Download unter www.grammersitz.de

Wichtiger Hinweis:
Unverbindliche Einbauempfehlung.
GRAMMER übernimmt keine Haftung für die Eignung des Sitzes zum Einbau in bestimmte Fahrzeuge. Vor der Verwendung ist die individuelle Einbausituation zu prüfen. Die Sitze dürfen nur bei Fahrzeugen verwendet werden, die bereits mit einem Sitz mit integriertem 3-Punkt-Gurt ausgestattet oder hierfür spezifiziert sind. Der Austausch der Sitze darf nur durch autorisiertes Fachpersonal erfolgen und muss den gesetzlichen und versicherungstechnischen Vorschriften entsprechen.

Sitzvarianten KINGMAN		Gurtstraffer	Gewicht	Spurmaß	Bestell-Nr.	UVP-Empf.
HP Klima	MB Actros MPII/3	**ja**	42 kg	230 mm	1 179 178	2.085,00 €
HP Klima	MB Actros Classic	**ja**	42 kg	230 mm	1 189 172	2.065,00 €
HP Klima	DAF / MB Actros Classic	nein	40 kg	230 mm	1 179 176	2.026,00 €
HP Klima	MAN TG	**ja**	42 kg	230 mm	1 208 137	2.106,00 €
HP Klima	MAN TG	nein	40 kg	230 mm	1 179 185	2.049,00 €
HP Klima	Iveco / Scania	nein	40 kg	216 mm	1 188 599	2.060,00 €
HP Klima	MB Actros MPII/3, DAF XF	nein	40 kg	230 mm	1 208 135	2.026,00 €

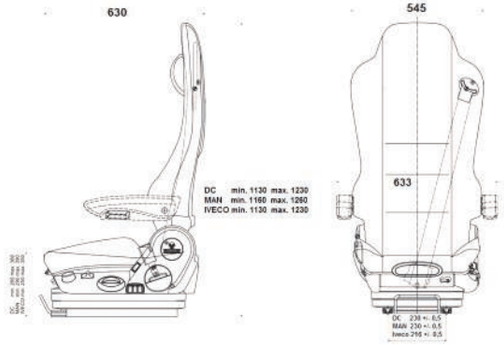

Grundausstattung
Luftgefederter Sitz mit externer Versorgung
Federweg 70 mm
Gewichtseinstellung autom. (elektropneumatisch) 50 - 130 kg
Dämpfer einstellbar
Höheneinstellung stufenlos 100 mm luftunterstützt
Längsverstellung (genaue Maße, siehe Tabelle Seite 16!)
Längs-Horizontalfederung
Lordosenstütze pneumatisch einstellbar, mit Seitenkonturanpassung
Kopfstütze, integriert
Klimasystem, aktiv (Bezug Stoff Dinamica)
Rückhaltesystem, sitzintegrierter 3-Punkt-Gurt, teilweise mit Gurtstraffer
Rückenlehnenneigungseinstellung
Sitzkissenneigungseinstellung von -6° bis +10°
Schnellabsenkung
Sitzheizung 2-stufig
Sitzkissentiefeneinstellung

Zusatzausstattung			Bestell-Nr.	UVP-Empf.
Armlehne neigungsverstellbar, klappbar	380 x 60 mm	rechts	1 029 137	92,00 €
Armlehne neigungsverstellbar, klappbar	380 x 60 mm	links	1 029 136	88,00 €
Einbausatz für DAF-XF	Darstellung siehe Seite 126		1 063 501	176,00 €
Einbausatz für Scania Serie xx4	Darstellung siehe Seite 126		1 063 500	147,00 €
Luftbalg bis 180 kg			1 072 266	92,00 €
Längsverstellung Keilkonsole	Für MB Atego/Axor		1 145 857	210,00 €

Schonbezüge		Bestell-Nr.	UVP-Empf.
Sitzbezug	Airvent	1116 008009	99,90 €

Montagekostenberechnung der Zusatzausstattung erfolgt nach Aufwand!

Alle Preise zzgl. gültiger MwSt.

Bild nicht gleich Grundausstattung!

Optimiertes pneumatisches Federungssystem

Schwingungen und Stöße werden wirksam von der pneumatischen Federung mit 70 mm Federweg absorbiert. Die optimierte Federung bietet noch mehr Festigkeit und Steifigkeit und sorgt für eine höhere Lebensdauer sowie bessere Schwingungseigenschaften.

8-stufige, vorwählbare Höheneinstellung (100 mm)

Die Höheneinstellung bietet noch mehr Bedienkomfort und sorgt bei jeder Köpergröße für die ideale Sitzposition. Durch den neuen Bedienmechanismus mit Mittelposition und 8 Raststufen erhält der Fahrer eine spürbare Rückmeldung bei der Einstellung der Sitzposition.

Baureihenübersicht Route 66 Seite 9

Wichtiger Hinweis:
Unverbindliche Einbauempfehlung.
GRAMMER übernimmt keine Haftung für die Eignung des Sitzes zum Einbau in bestimmte Fahrzeuge. Vor der Verwendung ist die individuelle Einbausituation zu prüfen. Die Sitze dürfen nur bei Fahrzeugen verwendet werden, die bereits mit einem Sitz mit integriertem 3-Punkt-Gurt ausgestattet oder hierfür spezifiziert sind. Der Austausch der Sitze darf nur durch autorisiertes Fachpersonal erfolgen und muss den gesetzlichen und versicherungstechnischen Vorschriften entsprechen.

LGA Nürnberg ERGONOMIE GEPRÜFT ERGONOMICS APPROVED

Das Zertifikat „Ergonomie geprüft" kann zur Beantragung einer Bezuschussung von Sitzen als Arbeitsmittel bei den Versicherungsträgern eingereicht werden!!! Zertifikat zum Download unter www.grammersitz.de

Sitzvarianten KINGMAN®			Gewicht	Spurmaß	Bestell-Nr.	UVP-Empf.
Standard	MAN		40 kg	230 mm	1 141 887	1.339,00 €
Comfort	MAN		41,5 kg	230 mm	1 141 889	1.524,00 €
Standard	Mercedes Benz Actros MPII (ab BJ 03/03)		40 kg	230 mm	1 141 882	1.308,00 €
Comfort	Mercedes Benz Actros MPII (ab BJ 03/03)		40 kg	230 mm	1 141 883	1.490,00 €
Comfort	DAF / MB Actros Classic (BJ 07/00 - 07/03)		40 kg	230 mm	1 141 884	1.463,00 €
Standard	IVECO / Scania		40 kg	216 mm	1 141 890	1.336,00 €
Comfort	IVECO / Scania		40 kg	216 mm	1 141 891	1.536,00 €
Standard	MB Atego/Axor, m. Keilkonsole		40 kg		1 141 885	1.380,00 €
Comfort	MB Atego/Axor, mit Keilkonsole		40 kg		1 141 886	1.591,00 €
Comfort	MB Actros MP II/3	**mit Gurtstraffer**	40 kg	230 mm	1 208 134	1.547,00 €
Comfort	MB Actros Classic (BJ 07/00-07/03)	**mit Gurtstraffer**	40 kg	230 mm	1 208 133	1.520,00 €
Comfort	MAN TG	**mit Gurtstraffer**	41,5 kg	230 mm	1 208 136	1.582,00 €

Grundausstattung	
Luftgefederter Sitz mit externer Versorgung	
Standard	
Federweg 70 mm	Rückenlehnenneigungseinstellung
Gewichtseinstellung autom. (elektropneumatisch)	Sitzkissenneigungseinstellung von –6° bis +10°
Dämpfer einstellbar	Rückhaltesystem, sitzintegrierter 3-Punkt-Gurt
Höheneinstellung stufenlos 100 mm luftunterstützt	Kopfstütze
Längs-Horizontalfederung	Schnellabsenkung
Längsverstellung (genaue Maße, s. Tabelle S. 18!)	Lordosenstütze pneumatisch einstellbar mit Seitenkonturanpassung
Comfort umfasst zusätzlich	
Nackenkissen mit Wechselbezug	Sitzheizung 2-stufig
Sitzkissentiefeneinstellung	Teilweise mit Gurtstraffer

Zusatzausstattung		Bestell-Nr.	UVP-Empf.
Armlehne neigungsverstellbar, klappbar	380 x 60 mm, rechts	1 029 137	92,00 €
Armlehne neigungsverstellbar, klappbar	380 x 60 mm, links	1 029 136	88,00 €
Nackenkissen mit Gewicht		1 252 750	71,00 €
Einbausatz für DAF-XF	Darstellung siehe Seite 126	1 063 501	176,00 €
Einbausatz für Scania Serie xx4	Darstellung siehe Seite 126	1 063 500	147,00 €
Luftbalg bis 180 kg		1 072 266	92,00 €
Gurtschloß MAN	Mit Kontakt	1 113 321	76,00 €
Heizungssatz Vario 24 V (nur f. Basic)	zzgl. Einbau	5120	258,00 €

Schonbezüge		Bestell-Nr.	UVP-Empf.
Sitzbezug	Echtleder, Farbstellung nach Wahl	Bez.Echtl.	825,00 €
Sitzbezug	Stoff ALCANTA	1116 009509	79,90 €
Sitzbezug	Kunstleder	1116 007012	79,90 €
Sitzbezug	Stoff/Kunstleder	1116 007009	79,90 €
Sitzbezug	Stoff/Kunstleder, Nur Sitzfläche	0906 007009	49,90 €

Montagekostenberechnung der Zusatzausstattung erfolgt nach Aufwand! Alle Preise zzgl. gültiger MwSt.

Bild nicht gleich Grundausstattung!

Baureihenübersicht Route 66 Seite 9

Wichtiger Hinweis:
Unverbindliche Einbauempfehlung. GRAMMER übernimmt keine Haftung für die Eignung des Sitzes zum Einbau in bestimmte Fahrzeuge. Vor der Verwendung ist die individuelle Einbausituation zu prüfen. Die Sitze dürfen nur bei Fahrzeugen verwendet werden, die bereits mit einem Sitz mit integriertem 3-Punkt-Gurt ausgestattet oder hierfür spezifiziert sind. Der Austausch der Sitze darf nur durch autorisiertes Fachpersonal erfolgen und muss den gesetzlichen und versicherungstechnischen Vorschriften entsprechen.

Statiksitz

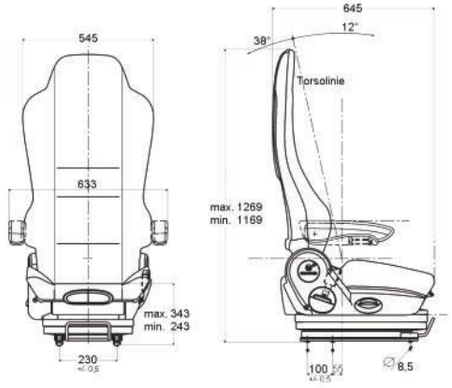

LKW Rechtslenker (Beifahrersitz), Luftgefedert, ohne Gurtstraffer

MSG 90.6 PG

Grundausstattung	
Luftgefederter Sitz mit externer Versorgung	
Standard	Lordosenstütze pneumatisch einstellbar mit Seitenkonturanpassung
Federweg 70 mm	
Gewichtseinstellung autom. (elektropneumatisch)	Rückenlehnenneigungseinstellung
Dämpfer einstellbar	Sitzkissenneigungseinstellung von –6° bis +10°
Höheneinstellung stufenlos 100 mm luftunterstützt	Rückhaltesystem, sitzintegrierter 3-Punkt-Gurt
Längs-Horizontalfederung	Kopfstütze
Längsverstellung	Schnellabsenkung

Sitzvarianten KINGMAN®	Gewicht	Spurmaß	Bestell-Nr.	UVP-Empf.
Standard - MAN TG	40 kg	230 mm	1 142 119	1.339,00 €
Standard - Mercedes Benz Actros MPII (ab BJ 03/03)	40 kg	230 mm	1 142 116	1.308,00 €
Standard - Mercedes Benz Actros Classic (Baujahr 07/2000 bis 07/2003)	40 kg	230 mm	1 142 117	1.343,00 €
Standard - IVECO / Scania	40 kg	216 mm	1 142 118	1.336,00 €

LKW Beifahrersitz rechts (links) statisch

MSG 90.5 S4

Grundausstattung	
Statischer Sitz	
Höheneinstellung stufenlos	Sitzneigungseinstellung
Längseinstellung	Sitzkissentiefeneinstellung
Rückenlehnenneigungseinstellung	Integrierte Kopfstütze

Sitzvarianten KINGMAN®	Gewicht	Spurmaß	Bestell-Nr.	UVP-Empf.
Standard - MAN TG, Ausführung rechts	40 kg	230 mm	1 113 014	845,00 €

Zusatzausstattung				Bestell-Nr.	UVP-Empf.
Armlehne neigungsverstellb., klappbar	für MSG 90.5	380 x 60 mm	rechts	1 036 379	59,00 €
Armlehne neigungsverstellb., klappbar	für MSG 90.5	380 x 60 mm	links	1 036 361	65,00 €
Armlehne neigungsverstellb., klappbar	für MSG 90.6	380 x 60 mm	rechts	1 029 137	89,00 €
Armlehne neigungsverstellb., klappbar	für MSG 90.6	380 x 60 mm	links	1 029 136	85,00 €
Heizungssatz Vario 24 V	zzgl. Montagekosten			5120	258,00 €

Einbaukonsolen siehe ab Seite 132

Montagekostenberechnung der Zusatzausstattung erfolgt nach Aufwand! Alle Preise zzgl. gültiger MwSt.

ARIZONA

Mit Sicherheit mehr Fahrkomfort.

Auf diesem pneumatischem gefedertem LKW-Fahrersitz nehmen alle Fahrer optimal Platz. Neben der automatischen Gewichtseinstellung ist die individuelle Einstellung von Höhe, Sitztiefe und-neigung möglich!

Baureihenübersicht Route 66 Seite 9

Wichtiger Hinweis:
Unverbindliche Einbauempfehlung. GRAMMER übernimmt keine Haftung für die Eignung des Sitzes zum Einbau in bestimmte Fahrzeuge. Vor der Verwendung ist die individuelle Einbausituation zu prüfen. Fahrersitze mit integriertem 3-Punkt-Gurt dürfen nur bei Fahrzeugen verwendet werden, die bereits mit einem Sitz mit integriertem 3-Punkt-Gurt ausgestattet oder hierfür spezifiziert sind. Der Austausch der Sitze darf nur durch autorisiertes Fachpersonal erfolgen und muss den einschlägigen Vorschriften entsprechen.
Technische Änderungen vorbehalten.

Sitzvarianten	Spurmaß	Gewicht	Bestell-Nr.	UVP-Empf.
Arizona **Standard** - MAN	320 mm	40,4 kg	1 040 672	1.289,00 €
Arizona **Comfort** - MAN	320 mm	40,4 kg	1 040 670	1.537,00 €
Arizona **Standard** - Mercedes Benz / DAF	230 mm	40,4 kg	1 040 671	1.252,00 €
Arizona **Comfort** - Mercedes Benz / DAF	230 mm	40,4 kg	1 040 669	1.531,00 €
Arizona **Standard** - IVECO/ SCANIA / DAF LF	216 mm	40,4 kg	1 040 657	1.288,00 €
Arizona **Comfort** - IVECO/ SCANIA / DAF LF	216 mm	40,4 kg	1 040 656	auf Anfrage

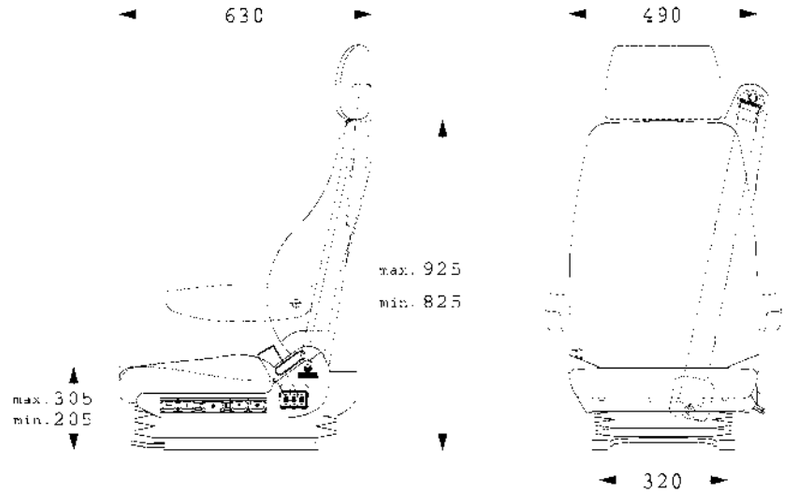

Grundausstattung
Standard
Luftgefederter Sitz, mit externer Versorgung
Federweg 80 mm
Gewichtseinstellung autom.
Höheneinstellung stufenlos 100 mm luftunterstützt
Längsverstellung, MAN 140 mm/ DAF/ IVECO/ SCANIA 150 mm Mercedes Benz 200 mm
Sitzneigungs- und Rückenlehneneinstellung
Rückhaltesystem, sitzintegrierter 3-Punkt-Gurt
Schnellabsenkung
Kopfstütze
Comfort umfasst zusätzlich
Lordosenstütze mit Seitenkonturanpassung pneumatisch einstellbar
Sitzheizung 2-stufig
Stoßdämpfer einstellbar
Sitzkissentiefeneinstellung
Längshorizontalfederung

Zusatzausstattung			Bestell-Nr.	UVP-Empf.
Armlehne neigungsverstellbar	380 x 60 mm, klappbar	rechts	1 067 727	86,00 €
Armlehne neigungsverstellbar	380 x 60 mm, klappbar	links	1 067 726	86,00 €
Einbausatz	für DAF XF		1 063 501	176,00 €
Einbausatz	für Scania Serie xx4		1 063 500	147,00 €
Heizungssatz	Nur für Basis	Aufpreis	1 035 739	128,00 €
Längsverstellung Keilkonsole	MB Atego		142.038	239,00 €

Schonbezüge		Bestell-Nr.	UVP-Empf.
Sitzbezug Stoff Alcanta		1120009509	65,90 €
Sitzbezug Kunstleder		1120007012	65,90 €
Sitzbezug Stoff/Kunstleder		1120007009	65,90 €
Sitzbezug Stoff/Kunstleder	Nur Sitzfläche	0907007009	49,90 €

Montagekostenberechnung der Zusatzausstattung erfolgt nach Aufwand!

Alle Preise zzgl. gültiger MwSt.

AMARILLO

Bild nicht gleich Grundausstattung!

Es lebe die Vielfalt!

... auf der Route 66 ebenso wie im Fahrerhaus. Dieser Vielfalt passt sich der Sitz Amarillo durch seine Wandlungsfähigkeit an. Jeder Fahrer findet sofort eine bequeme Sitzposition – ob gesund und rund oder rank und schlank. Sie können Sitzhöhe, -tiefe und -neigung stufenlos einstellen. Die pneumatische Seitenkonturanpassung stützt zusammen mit der Lordosenstütze die Wirbelsäule und sorgt stets für guten Halt. So kommen Sie auch nach langen Fahrten entspannt an.

Baureihenübersicht Route 66 Seite 9

Wichtiger Hinweis:
Unverbindliche Einbauempfehlung. GRAMMER übernimmt keine Haftung für die Eignung des Sitzes zum Einbau in bestimmte Fahrzeuge. Vor der Verwendung ist die individuelle Einbausituation zu prüfen. Für unsere Einbausätze (Konsolen) besteht ein eingeschränkter Verwendungsbereich ab BJ. 2002 - weitere Informationen erhalten Sie gerne von uns oder unseren Vertriebspartnern. Der Austausch der Sitze darf nur durch autorisiertes Fachpersonal erfolgen und muss den einschlägigen Vorschriften entsprechen.
Technische Änderungen vorbehalten.

Sitzvarianten	Spurmaß	Gewicht	Bestell-Nr.	UVP-Empf.
Amarillo **Basic** MAN	320 mm	32,3 kg	1 040 313	1.080,00 €
Amarillo **Comfort** MAN	320 mm	32,3 kg	1 040 314	Auf Anfrage
Amarillo **Basis** Mercedes Benz	230 mm	32,3 kg	1 040 425	1.080,00 €
Amarillo **Comfort** Mercedes Benz	230 mm	32,3 kg	1 040 426	1.635,00 €
Amarillo, **Basic** Stoff RVI VOLVO	216 mm	32,3 kg	1 040 326	Auf Anfrage
Amarillo **Comfort,** Stoff RVI VOLVO	216 mm	32,3 kg	1 040 422	Auf anfrage

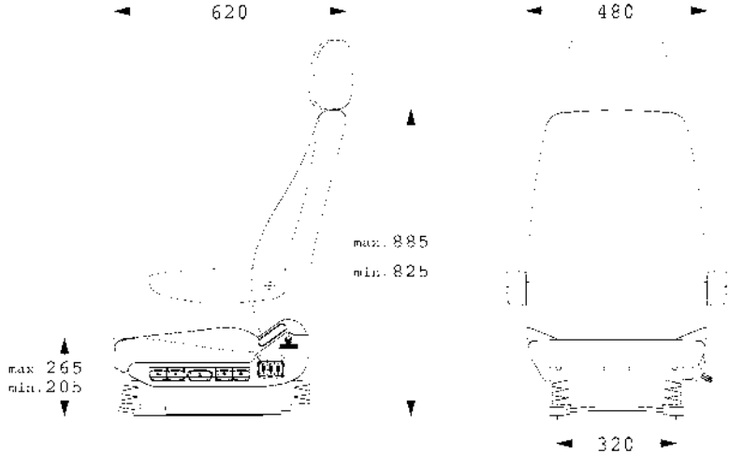

Grundausstattung
Standard
Luftgefederter Sitz, mit externer Versorgung
Federweg 80 mm
Gewichtseinstellung autom. elektropneumatisch
Höheneinstellung stufenlos 100 mm luftunterstützt
Längsverstellung, 140 mm (MAN), 150 mm (DAF, IVECO, SCANIA), 200 mm (Daimler Benz)
Sitzneigungs- und Rückenlehneneinstellung
Schnellabsenkung
Kopfstütze
Comfort umfasst zusätzlich
Lordosenstütze, mit Seitenkonturanpassung pneumatisch einstellbar
Sitzheizung 2-stufig
Stoßdämpfer einstellbar
Sitzkissentiefeneinstellung
Längshorizontalfederung

Zusatzausstattung			Bestell-Nr.	UVP-Empf.
Armlehne neigungsverst., klappbar	380 x 60 mm	rechts	1 067 727	86,00 €
Armlehne neigungsverst., klappbar	380 x 60 mm	links	1 067 726	86,00 €
Heizungssatz	Nur für Basis	Aufpreis	1 035 739	128,00 €
Einbausatz ohne ABE	Volvo FM 7,12		1 063 497	207,00 €
Einbausatz ohne ABE	Volvo FL 7,10		1 063 498	230,00 €
Einbausatz ohne ABE	Volvo FH		1 063 499	202,00 €
Einbausatz ohne ABE Volvo	Scania Serie xx3+xx4/ Volvo F		1 063 500	147,00 €
Einbausatz	DAF Serie 65 - 95		1 063 501	176,00 €
Einbausatz ohne ABE	Volvo FL 6		1 063 502	208,00 €

Schonbezüge		Bestell-Nr.	UVP-Empf.
Sitzbezug	Stoff ALCANTA	1121 009509	65,90 €
Sitzbezug	Kunstleder	1121 007012	65,90 €
Sitzbezug	Stoff/Kunstleder	1121 007009	65,90 €
Sitzbezug	Stoff/Kunstleder, Nur Sitzfläche	0907 007009	49,90 €

Montagekostenberechnung der Zusatzausstattung erfolgt nach Aufwand!

Alle Preise zzgl. gültiger MwSt.

CHICAGO mit Kompressor

Bild nicht gleich Grundausstattung!

Chicago

Dieser luftgefederte Fahrersitz wurde speziell für den Einsatz in Transportern, Kleinbussen und Wohnmobilen entwickelt. Da in Transportern die notwendige eigene Luftversorgung fehlt, ist er mit einem eigenen Kompressor ausgestattet. Neben einer automatischen Gewichtseinstellung ist die individuelle Einstellung von Höhe, Sitztiefe und -neigung möglich.

Das Modell Chicago ist nicht für Fahrzeuge mit Gurtstraffer geeignet! Die Gurtausrüstung im Fahrzeug darf nicht verändert werden, es muss das Original Sicherheitsgurtschloss des Fahrzeugherstellers wieder verwendet werden.

Baureihenübersicht Route 66 Seite 9

* Der nutzbare Verstellbereich variiert je nach Fahrzeugtyp

Wichtiger Hinweis:
Unverbindliche Einbauempfehlung. GRAMMER übernimmt keine Haftung für die Eignung des Sitzes zum Einbau in bestimmte Fahrzeuge. Vor der Verwendung ist die individuelle Einbausituation zu prüfen. Der Chicago ist nur zum Einbau in Fahrzeuge ohne Gurtstraffer geeignet. Der Austausch der Sitze darf nur durch autorisiertes Fachpersonal erfolgen und muss den einschlägigen Vorschriften entsprechen. Für unsere Einbausätze (Konsolen) besteht ein eingeschränkter Verwendungsbereich ab BJ. 2003 - weitere Informationen erhalten Sie gerne von uns oder unseren Vertriebspartnern.
Technische Änderungen vorbehalten.

Sitzvarianten	Spurmaß	Gewicht	Bestell-Nr.	UVP-Empf.
Chicago, Stoff	320 mm	32 kg	1 040 673	1.381,00 €

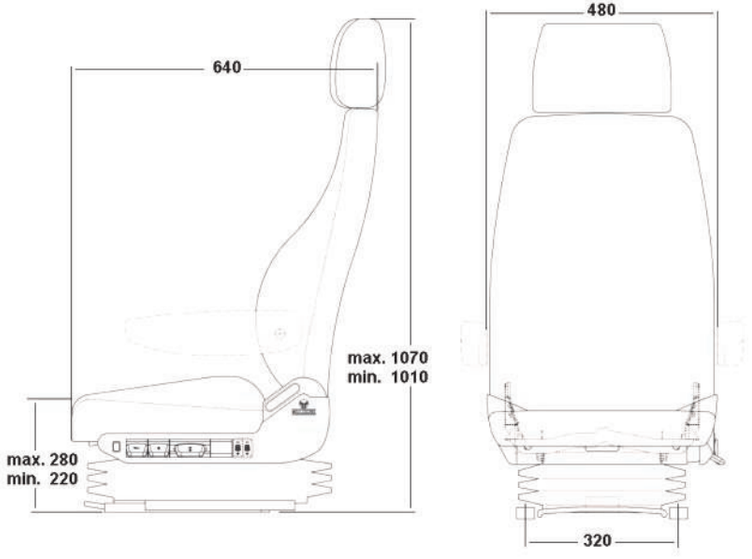

Grundausstattung
Luftgefederter Sitz, mit 12 V Kompressor
Federweg 60 mm
Höheneinstellung stufenlos 60 mm luftunterstützt (der nutzbare Verstellbereich variiert je nach Fahrzeugtyp)
Sitzneigungs– und Rückenlehneneinstellung
Dämpfer einstellbar
Kopfstütze
Gewichtseinstellung autom. elektropneumatisch
Längsverstellung 210 mm (der nutzbare Verstellbereich variiert je nach Fahrzeugtyp)
Sitzkissentiefeneinstellung
Lordosenstütze pneumatisch einstellbar

Zusatzausstattung			Bestell-Nr.	UVP-Empf.
Armlehne, neigungsverstellb., u. klappbar	380 x 60 mm	rechts	1 067 727	86,00 €
Armlehne, neigungsverstellb. u. klappbar	380 x 60 mm	links	1 067 726	86,00 €
Beckengurt			136 739	144,00 €
Heizungssatz	12 V Classic Vario, stufenlos regelbar	zzgl. Einbau	22-22	190,00 €
Einbausatz	Ford Transit bis 05/2014	ohne ABE	1 111 120	92,00 €
Einbausatz	Jumper, Ducato, Boxer	ab BJ 1995	140 209	256,00 €
Einbausatz	Jumper, Ducato Neu, Boxer	ab BJ 2006	430 450	49,50 €
Einbausatz	Renault Master	ohne ABE	1 111 119	68,50 €
Einbausatz	Sprinter, LT2 / flache Adapterplatte		137 485	113,00 €
Einbausatz	Sprinter, Crafter / flache Adapterplatte	ab BJ 2006	480 460	68,50 €
Einbausatz	T4, nicht für Multivan, T5 und Fahrzeuge mit Gurtstraffer (mit Konsole, Kabelsatz, Gurtschloss)		137 490	115,00 €
Einbausatz	VW T5	ohne ABE	111 118	100,00 €
Einbausatz	Iveco Daily (bis Baujahr 2014)		1 063 496	263,00 €
Einbausatz	Ford Transit ab 06/2014	ohne ABE	1 111 131	92,00 €
Gurtbügel		links	138.222L	22,00 €
Gurtbügel		rechts	138.222	22,00 €
Einbausätze z.T. ohne ABE, eintragungspflichtig!!!				

Schonbezüge		Bestell-Nr.	UVP-Empf.
Sitzbezug	Stoff ALCANTA	1121009509	65,90 €
Sitzbezug	Kunstleder	1121007012	65,90 €
Sitzbezug	Stoff/Kunstleder	1121007009	65,90 €

Montagekostenberechnung der Zusatzausstattung erfolgt nach Aufwand!

Alle Preise zzgl. gültiger MwSt.

Verwendung		Standard	Comfort	Beifahrersitz statisch / lufgefedert	Einbausatz (ES) Sonstiges	ABE
DAF	XF	Arizona B 1040671	Arizona C 1040669		ES 1063501	✓
	XF		Kingman 1141884 Kingman Klima 1179176	Kingman 1142117	ES 1063501	
	Serie 65 - 95	Amarillo B 1040425	Amarillo C 1040426		ES 1063501	✓
Fiat	Ducato (ab BJ 95)	Chicago 1040673			ES 140 209	✓
IVECO	Daily (ab BJ 99)	Chicago 1040673			ES 1063496	✓
	EuroCargo	Arizona B 1040657	Arizona C 1040656		Mit mehr als 12 t	✓
	EuroStar	Arizona B 1040657	Arizona C 1040656			
	EuroTech	Arizona B 1040657	Arizona C 1040656			✓
	EuroTech/EuroStar	Kingman 1141890	Kingman 1141891 KM Klima 1188599	Kingman 1142118		✓
	EuroTrakker	Arizona B 1040657	Arizona C 1040656			✓
	EuroTrakker	Kingman 1141890	Kingman 1141891 KM Klima 1188599	Kingman 1142118		✓
	Stralis	Kingman 1141890	Kingman 1141891 KM Klima 1188599	Kingman 1142118		✓
MAN	F 90	Amarillo B 1040313	Amarillo C 1040314			
	M 90	Amarillo B 1040313	Amarillo C 1040314			
	L 2000 bis BJ 11/96	Amarillo B 1040313	Amarillo C 1040314			✓
	L 2000 ab BJ 12/96	Arizona B 1040672	Arizona C 1040670			✓
	M2000	Arizona B 1040672	Arizona C 1040670			✓
	M2000L ab BJ 12/96	Arizona B 1040672	Arizona C 1040670			✓
	F 2000	Arizona B 1040672	Arizona C 1040670		Längsverstellung 140 mm beachten!	✓
	TG ohne Gurtstraffer	Kingman 1141887	Kingman 1141889 KM Klima 1179185	Kingman 1113014 Kingman 1142119		✓
	TG mit Gurtstraffer		Kingman 1208136 Kingman 1208137	Kingman 1113014 Kingman 1142119		
Mercedes Benz	Actros (bis 06/00)	Arizona B 1040671	Arizona C 1040669		Nicht f. Megaspace u. Fahrzeuge m. Airbag	✓
	Actros MP II (ab BJ 03/03)	Kingman 1141882	Kingman 1141883 Kingman Klima 1179176	Kingman 1142116	Actros MP III wie MP II, jedoch Konsole m. Steckerleiste u. andere Rückenverstellung	✓
	Actros MP II (ab BJ 03/03) **Mit Gurtstraffer**		Kingman 1208133 Kingman Klima 1189178			
	Actros Classic v. BJ 07/00 - 07/03		Kingman 1141884 Kingman Klima 1179176	Kingman 1142117		✓
	Actros Classic v. BJ 07/00 - 07/03 **Mit Gurtstraffer**		Kingman 1208133 Kingman Klima 1189172			
	Atego ab BJ 06/00	Kingman 1141885	Kingman 1141886			✓
	Axor	Kingman 1141885	Kingman 1141886			✓
	Econic	Arizona B 1040671	Arizona C 1040669			
	LK / LN 2	Amarillo B 1040425	Amarillo C 1040426			
	MK	Amarillo B 1040425	Amarillo C 1040426			
	SK	Amarillo B 1040425	Amarillo C 1040426			
	Sprinter	Chicago 1040673			ES 137 485	✓

Verwendung		Standard	Comfort	Beifahrersitz statisch / lufgef.		ABE
Citroen	Jumper (ab BJ 95)	Chicago 1040673			Einbausatz 104 209	✓
Peugeot	Boxer (ab BJ 95)	Chicago 1040673			Einbausatz 140 209	✓
Scania	Serie 4er / R-Reihe	Kingman 1141890	Kingman 1141891	Kingman 1142118	Einbausatz 1063500	
	Serie xxx4 und Gurt am Fahrzeug	Amarillo B 1040326	Amarillo C 1040422		Einbausatz 1063500	✓
	Serie xxx4 u. Sitz mit integr. 3-P-Gurt	Arizona B 1040657	Arizona C 1040656		Einbausatz 1063500	✓
VAG-VW	LT	Chicago 1040673			Einbausatz 137485	✓
	T 4	Chicago 1040673			Einbausatz 137490	✓
Volvo	F	Amarillo B 1040326	Amarillo C 1040422		Einbausatz 1063500	
	FH bis BJ 02	Amarillo B 1040326	Amarillo C 1040422		Einbausatz 1063499	
	FL 6	Amarillo B 1040326	Amarillo C 1040422		Einbausatz 1063502	
	FL 7, 10	Amarillo B 1040326	Amarillo C 1040422		Einbausatz 1063498	
	FL 7, 10	Amarillo B 1040313	Amarillo C 1040314		Einbausatz 1063498	
	FM 7, 12	Amarillo B 1040326	Amarillo C 1040422		Einbausatz 1063497	

Weitere Einbaumöglichkeiten der Grammer Fahrersitze auf Anfrage!

Konsolen für LKW-Sitze

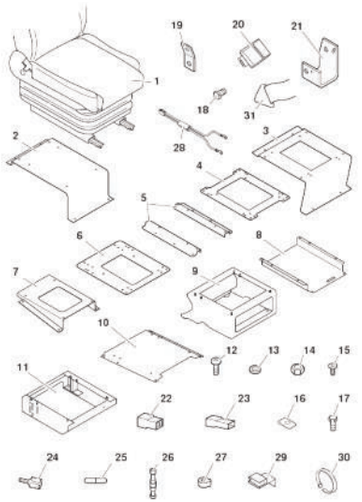

Einbauteile	
1	Sitz (Teilansicht)
2	Konsole (VOLVO FM7, FM12)
3	Konsole (VOLVO FL10, FL7)
4	Konsole (VOLVO FH)
5	Konsole (VOLVO F, SCANIA xx4, xx3)
6	Konsole (DAF XF, 65-95)
7	Konsole (VOLVO FL6)
8	Konsole (IVECO Daily)
9	Konsole (Citroën Jumper / FIAT Ducato / Peugeot Boxer)
10	Konsole (DC Sprinter/VAG-VW LT)
11	Konsole (VAG-VW Transporter)
12	Zylinderschraube
13	Scheibe
14	Sechskantmutter
15	Senkschraube

Einbauteile	
16	Verstärkungsplatte
17	Sperrzahnschraube
18	Sechskantschraube
19	Lasche
20	Gurtschloss *
21	U-Bügel
22	Stecker am Sitz *
23	Steckhülsengehäuse
24	Flachsteckhülse
25	Sicherung
26	Schlauchverbinder
27	Schlauchklemme
28	Leitungssatz
29	Abzweigleitungs-verbinder
30	Kabelbinder
31	Sicherheitsgurt*

TOUREA®

Tourea

Die Baureihen Linea® für Linienbusse und Tourea® für Reisebusse sorgen bereits durch die innovative ergonomische Grundform für eine optimale Sitzposition. Sicherheit für jeden Benutzer, egal welcher Körpergröße, bietet die integrierte Kopfstütze.
Die ausgeklügelte Platzierungs- und Bedienphilosophie des GRAMMER-Sitzes ist durchdacht und einfach, denn die Bedienausrichtung ergibt sich praktisch von selbst. Sämtliche Bedienelemente sind dort platziert, wo man sie intuitiv vermutet. Die spezifische Formgebung der Griffe trägt zusätzlich dazu bei, dass sie einfach durch Berührung wiedererkannt werden.
Die Gurtausrüstung im Fahrzeug darf nicht verändert werden, es muss das Original-Sicherheitsgurtschloss des Fahrzeugherstellers verwendet werden.

LGA Nürnberg ERGONOMIE GEPRÜFT ERGONOMICS APPROVED

Das Zertifikat „Ergonomie geprüft" kann zur Beatragung einer Bezuschussung von Sitzen als Arbeitsmittel bei den Versicherungsträgern eingereicht werden!!! Zertifikat zum Download unter www.grammersitz.de

Wichtiger Hinweis:
Die Fahrersitze dürfen nur bei Fahrzeugen verwendet werden, die der Fahrzeugklasse M3 (mehr als 8 Sitzplätze und mehr als 5 Tonnen) entsprechen! Das Modell Tourea ist nur für Fahrzeuge geeignet, die bereits mit einem Sitz mit integriertem 3-Punkt-Gurt ausgestattet oder hierfür spezifiziert sind. Der Austausch der Sitze darf nur durch autorisiertes Fachpersonal erfolgen und muss den einschlägigen Vorschriften entsprechen!

Sitzvarianten	Spurmaß	Gewicht	Bestell-Nr.	UVP-Empf.
Tourea® rechts bedienbar, ohne Dreheinrichtung	230 mm	45 kg	1 141 291	1.591,00 €
Tourea® HP Re SA Klima-System, aktiv	230 mm	48 kg	1 179 084	1.957,00 €
Tourea® HP Li DA Klima-System, aktiv mit Dreheinrichtung, links bedienbar	280 mm	52 kg	1 179 080	2.247,00 €

Tourea mit Klima-System

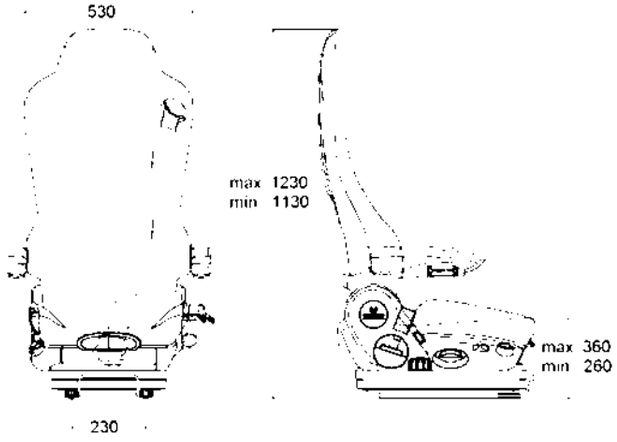

Grundausstattung
Luftgefederter Sitz mit externer Versorgung
Rechts bedienbar
Federweg 80 mm
Gewichtseinstellung autom. elektropneumatisch
Höheneinstellung stufenlos 100 mm luftunterstützt
Längsverstellung 200 mm
Rückenlehnen-Neigungseinstellung
Dämpfer für Vertikalfederung hart / weich einstellbar
Lordosenstütze u. Seitenkonturanpassung pneum. einstellbar
Sitzkissentiefen- und Neigungseinstellung
Schnellabsenkung
Integrierter Dreipunktgurt
alternativ mit Dreheinrichtung, 50° rechts / 90° links
Klimasystem mit Sitzheizung und mit aktiver Klimatisierung (nur bei 1 179 084 und 1 1079 080)

Zusatzausstattung		Höhe/Spur	Bestell-Nr.	UVP-Empf.
Armlehne, klappbar, neigungseinstellb.	rechts	380 x 60 mm	1 029 137	92,00 €
Armlehne, klappbar, neigungseinstellb.	links	380 x 60 mm	1 029 136	88,00 €
Heizungssatz	Sitz u. Rücken	Aufpreis	1 077 966	378,00 €
AFAP-Konsole (alter Arbeitsplatz)	nicht drehbar	172 / 230 mm	1 078 639	251,00 €
AFAP-Konsole	drehbar	110 / 280 mm	1 050 969	136,00 €
NFAP-Konsole** (neuer Arbeitsplatz)	nicht drehbar	144 / 230 mm	1 049 682	140,00 €
NFAP-Konsole**	drehbar	82 / 280 mm	1 050 968	131,00 €
** für Fahrzeuge mit Airbag und Lenkradhöhenverstellung				

Schonbezüge		Bestell-Nr.	UVP-Empf.
Sitzbezug	Stoff ALCANTA	1126009509	79,90 €
Sitzbezug	Kunstleder	1126007012	79,90 €
Sitzbezug	Stoff/Kunstleder	1126007009	79,90 €
Sitzbezug	AIRVENT (für Klima-Sitz)	1116008009	89,90 €

Montagekostenberechnung der Zusatzausstattung erfolgt nach Aufwand!

Alle Preise zzgl. gültiger MwSt.

Linea

Die Baureihen Linea® für Linienbusse und Tourea® für Reisebusse sorgen bereits durch die innovative ergonomische Grundform für eine optimale Sitzposition. Sicherheit für jeden Benutzer, egal welcher Körpergröße, bietet die integrierte Kopfstütze.
Die ausgeklügelte Platzierungs- und Bedienphilosophie des GRAMMER-Sitzes ist durchdacht und einfach, denn die Bedienausrichtung ergibt sich praktisch von selbst. Sämtliche Bedienelemente sind dort platziert, wo man sie intuitiv vermutet. Die spezifische Formgebung der Griffe trägt zusätzlich dazu bei, dass sie einfach durch Berührung wiedererkannt werden.
Die Gurtausrüstung im Fahrzeug darf nicht verändert werden, es muss das Original-Sicherheitsgurtschloss des Fahrzeugherstellers verwendet werden.

LGA Nürnberg ERGONOMIE GEPRÜFT ERGONOMICS APPROVED

Das Zertifikat „Ergonomie geprüft" kann zur Beatragung einer Bezuschussung von Sitzen als Arbeitsmittel bei den Versicherungsträgern eingereicht werden!!!
Zertifikat zum Download unter www.grammersitz.de

Sitzvarianten	Spurmaß	Gewicht	Bestell-Nr.	UVP-Empf.
Linea® HP rechts bedienbar, ohne Dreheinrichtung, Stoff Tequila/Sombrero	230 mm	45 kg	1 141 340	1.492,00 €
Linea® HP rechts bedienbar, mit Dreheinrichtung 50° rechts/90° links	280 mm	49 kg	1 141 342	1.790,00 €
Linea® HP rechts bedienbar KLIMA-System ohne Dreheinrichtung	230 mm	48 kg	1 179 085	1.719,00 €

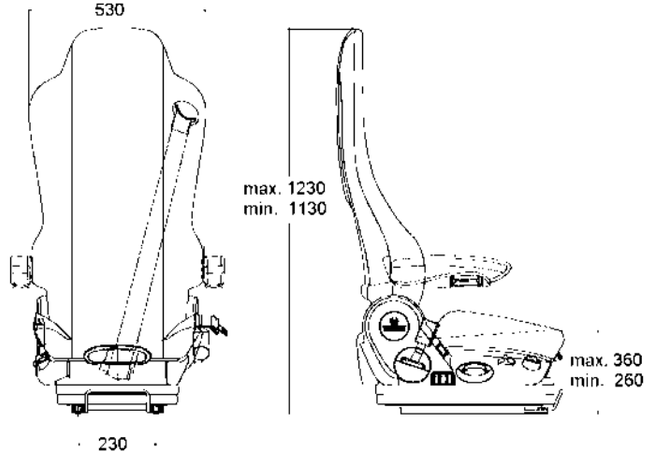

Grundausstattung
Luftgefederter Sitz mit externer Versorgung
Rechts bedienbar
Federweg 80 mm
Gewichtseinstellung autom.
Höheneinstellung stufenlos 100 mm luftunterstützt
Längsverstellung 200 mm
Rückenlehneneigungseinstellung
Sitzkissentiefen- und Neigungseinstellung
Dämpfer für Vertikalfederung hart / weich einstellbar
Lordosenstütze und Seitenkonturanpassung pneum. einstellbar
Schnellabsenkung
Integrierte Kopfstütze
alternativ mit Dreheinrichtung, 50° rechts / 90° links
Klimasystem mit Sitzheizung und mit aktiver Klimatisierung (nur bei 1 179 085)

Zusatzausstattung		Höhe / Spur	Bestell-Nr.	UVP-Empf.
Armlehne, klappbar, neigungseinstellb.	rechts	380 x 60 mm	1 029 137	92,00 €
Armlehne, klappbar, neigungseinstellb.	links	380 x 60 mm	1 029 136	88,00 €
Beckengurt re. kpl.		Aufpreis	1 103 096	116,00 €
Heizungssatz	Sitz u. Rücken	Aufpreis	1 077 966	378,00 €
AFAP-Konsole (alter Arbeitsplatz)	nicht drehbar	172 / 230 mm	1 078 639	251,00 €
AFAP-Konsole	Drehbar	110 / 280 mm	1 050 969	136,00 €
NFAP-Konsole (neuer Arbeitsplatz)	nicht drehbar	144 / 230 mm	1 049 682	140,00 €
NFAP-Konsole	Drehbar	82 / 280 mm	1 050 968	131,00 €

Schonbezüge		Bestell-Nr.	UVP-Empf.
Sitzbezug	Stoff ALCANTA	1126 009509	79,90 €
Sitzbezug	Kunstleder	1126 007012	79,90 €
Sitzbezug	Stoff/Kunstleder	1126 007009	79,90 €
Sitzbezug	AIRVENT (für Klima-Sitz)	1126 008009	89,90 €

Wichtiger Hinweis:
Die Fahrersitze dürfen nur bei Fahrzeugen verwendet werden, die der Fahrzeugklasse M3 (mehr als 8 Sitzplätze und mehr als 5 Tonnen) entsprechen! Der Austausch der Sitze darf nur durch autorisiertes Fachpersonal erfolgen und muss den einschlägigen Vorschriften entsprechen!

Montagekostenberechnung der Zusatzausstattung erfolgt nach Aufwand! Alle Preise zzgl. gültiger MwSt.

Stoff New Design
blau/schwarz

MAXIMO® Baureihe für Stapler

Mit niedrigen Frequenzen zu höchstem Federungskomfort.

Die Niederfrequenzfederung des Maximo® XXL ist für das Schwingungsverhalten großer Gabelstapler sowie Radlader ausgelegt: Vertikale Schwingungen und Stöße werden durch die niedrige Eigenfrequenz weitestgehend absorbiert, ein Aufschaukeln des Sitzes wird verhindert. Dieser angenehme Vorteil ist nicht nur komfortabel, er ermöglicht auch ein entspanntes, ermüdungsfreies Arbeiten. Mit spürbarer Entlastung des Rückens, die auf Dauer vor allem der Gesundheit zugute kommt.

Gesundheit ist ein Maximum an Sitzkomfort wert.

Auch die anderen Komfortmerkmale aller Maximo®- Modelle sind kein Luxus, sondern tägliche Gesundheitsvorsorge: Die ergonomische Formgebung der verjüngten Rückenlehne und die breiten Polster und Armlehnen verbinden maximale Bewegungsfreiheit mit festem, sicherem Halt. Zahlreiche Einstellmöglichkeiten für die Lehnenhöhe, Sitzkissenneigung, Sitzkissentiefe und die Lordosenstütze machen den Maximo® zum individuellen Komfortsitz nach Maß. Und eine Aktivkohleschicht unter dem Bezugsmaterial des Maximo® XXL sorgt für ein schweißfreies, gesundes Sitzklima.

Einen guten Sitz bedient man gern.

So viel Komfort und Wohlbefinden wird ganz einfach eingestellt: Sämtliche Bedienelemente sind so angeordnet, dass man sie nicht suchen muss, sondern intuitiv mit einem Handgriff findet. Erfreuliches Detail: Die Formgebung der Einstellgriffe gewährleistet, dass sich die Bedienungsrichtung praktisch von selbst ergibt. Das Einstellen der optimalen Sitzposition wird dadurch schnell zur mühelosen Selbstverständlichkeit

Typenübersicht Maximo®

Ausstattung	Maximo XXL	Maximo L	Maximo M
Sachnummer **New Design (blau schwarz)**	1292187	1292201	1292206
Sachnummer **Kunstleder**			1012109
Federung			
Luftfederung mit Kompressor 12V und Niederfrequenz-Federung	■		
Luftfederung mit Kompressor 12V		■	
Mechanische Federung			■
Längs-Horizontalfederung zusätzlich	■	■	
Federweg 100 mm	■	■	
Federweg 80 mm			■
Gewichtseinstellung	Autom.	Autom.	Mech.
APS (autom. Positionierungs System)	■	■	
Dämpfer, einstellbar	■		
Höheneinstellung			
80 mm stufenlos (luftunterstützt)	■		
60 mm stufenlos (luftunterstützt)		■	
60 mm 3-stufig (mechanisch)			■
Sitzoberteil			
Längseinstellung 210 mm	■	■	■
Klimasystem, passiv	■		
Lordosenstütze, pneumatisch	■		
Lordosenstütze, mechanisch		■	■
Rückenlehnen-Neigungseinstellung	■	■	■
Sitzkissentiefen- u. neigungseinstellung	■		
Sitzpolsterbreite	530 mm	480 mm	480 mm
Sitzheizung (Sitz u. Rückenpolster)	□	□	□
Sitzschalter	■	■	■
Rückenverlängerung, einschiebbar	■	□	□
Armlehnen			
Höheneinstellbar u. klappbar	□	□	□
65 mm x 270 mm, Kunstleder	□	□	□
60 mm x 380 mm, neigungseinstellbar, Kunstleder	□	□	□
80 mm x 380 mm, neigungseinstellbar, Kunstleder	□	□	□
Ablagetasche	□	□	□
Seite	**30 / 31**	**32 / 33**	**34 / 35**

■ **Serienausstattung**
□ **Optionale Ausstattung**

MAXIMO® XXL

Bild nicht gleich Grundausstattung!

Mit niedrigen Frequenzen zu höchstem Federungskomfort.

Die Niederfrequenzfederung in Verbindung mit der Längshorizontal des Maximo® XXL ist für das Schwingungsverhalten großer Gabelstapler sowie Radlader ausgelegt: Vertikale und horizontale Schwingungen und Stöße werden durch die niedrige Eigenfrequenz weitestgehend absorbiert, ein Aufschaukeln des Sitzes wird verhindert. Dieser angenehme Vorteil ist nicht nur komfortabel, er ermöglicht auch ein entspanntes, ermüdungsfreies Arbeiten. Mit spürbarer Entlastung des Rückens, die auf Dauer vor allem der Gesundheit zugute kommt.

Baureihenübersicht Seite 31

Sitzvarianten	Breite	Gewicht	Bestell-Nr.	UVP-Empf.
Stoff New Design (blau schwarz) 12 V	530 mm	56 kg	1 292 187	1.576,00 €
Stoff New Design (blau schwarz) 24 V	530 mm	55,2 kg	1 292 187-24	1.625,00 €

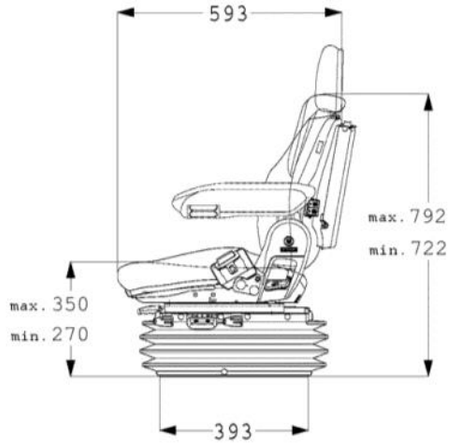

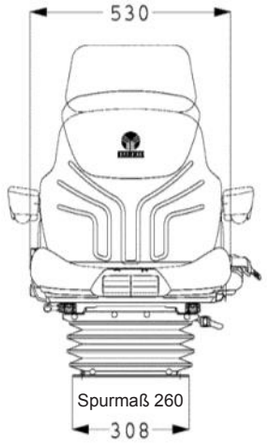

für große Gabelstapler und Baumaschinen

MSG 95 AL / 731

Grundausstattung	
Luftgefederter Superkomfortsitz mit Niederfrequenz-Federung mit 12 Volt oder 24 Volt Kompressor	
Federweg 100 mm	Grammer Klimasystem
Gewichtseinstellung autom. **(elektropneumatisch)**	Dämpfer für Vertikalfederung einstellbar hart/ weich
APS : automatisches Positionierungssystem	Höheneinstellung stufenlos 80 mm, luftunterstützt
Längs-Horizontal-Federung	Längsverstellung 210 mm
Rückenlehnen-Neigungseinstellung, max. 35°	Rückenverlängerung integriert
Lordosenstütze pneumatisch einstellbar über 2. Kompressor	Sitzpolster breit
Sitzkissentiefen- und Neigungseinstellung	Sitzkontaktschalter
Rückhaltesystem autom. Duo Sensitiv	

Zusatzausstattung			Bestell-Nr.	UVP-Empf.
Ablagetasche			142.259	38,00 €
Armlehne klappbar/höhenverstellbar	64 x 270 mm		1 096 328	45,00 €
Armlehne klappbar/höhenverstellbar	64 x 270 mm		1 100 875	45,00 €
Armlehne lang neigungsverstellbar	80 x 380 mm, M 80	rechts	1 026 779	76,00 €
Armlehne lang neigungsverstellbar	80 x 380 mm, M 80	links	1 026 778	76,00 €
Armlehne lang neigungsverstellbar	60 x 380 mm	rechts	1 023 155	70,00 €
Armlehne lang neigungsverstellbar	60 x 380 mm	links	1 023 156	71,00 €
Armlehnenträger	STILL		1 030 498	167,00 €
Armlehnenträger	STILL neu	Ab Bj.2012	1 030 498 ST	152,00 €
Armlehnenträger	LINDE		1 137 710	36,00 €
Armlehnenträger	LINDE neu		1 245 904	108,00 €
Armlehnenträger	KALMAR		1 030 498KA	148,00 €
Drehadapter 160° (80°li,80° re.)	Aufbauhöhe +31mm		1 254 066	207,00 €
Drehadapter 360°	Aufbauhöhe +31mm		134.958	197,00 €
Polstersatz Heizung 12 / 24 V	Stoff ND blau-schw.	Aufpreis	1 293 196	480,00 €
Polstersatz Heizung 12 / 24 V	Kunstleder	Aufpreis	1 204 371	288,00 €
Seitenhorizontalfederung	Aufbauhöhe +18mm		1 139 345	220,00 €

Schonbezüge		Bestell-Nr.	UVP-Empf.
Sitzbezug	Stoff ALCANTA	0945 009509	79,90 €
Sitzbezug	Kunstleder	0945 007012	79,90 €
Sitzbezug	Stoff/Kunstleder	0945 007009	79,90 €

Montagekostenberechnung der Zusatzausstattung erfolgt nach Aufwand!

Alle Preise zzgl. gültiger MwSt.

Bild nicht gleich Grundausstattung!

Pneumatische Federung

Geeignet für große Gabelstapler u. Baumaschinen. Der Fahrer profitiert von der Luftfederung im Sitz und genießt so einen hohen Sitzkomfort. Auf Knopfdruck lässt sich die Höheneinstellung vornehmen. Das Positionierungssystem regelt automatisch die Gewichtseinstellung, die für guten Federungskomfort ausschlaggebend ist. Dank dieser Vorteile der pneumatischen Federung in Verbindung mit der Längs-Horizontal-Federung werden vertikale und horizontale Stöße, Schwingungen und Vibrationen absorbiert. Der Fahrer bleibt länger fit, ist leistungfähiger und behält so sein Fahrzeug jederzeit unter Kontrolle.

Baureihenübersicht Seite 31

Sitzvarianten	Sitzkissenbreite	Gewicht	Bestell-Nr.	UVP-Empf.
Stoff New Design (blau-schwarz)	480 mm	39 kg	1 292 201	1.109,00 €

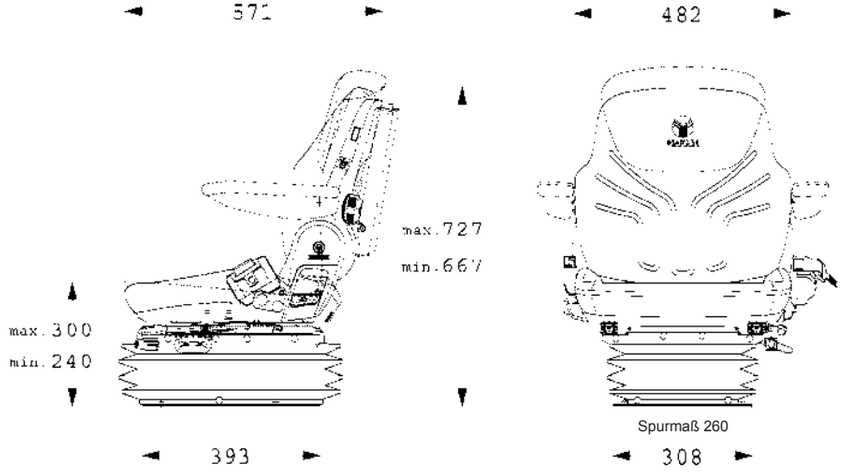

Spurmaß 260

Grundausstattung

Luftgefederter Komfortsitz mit 12 Volt Kompressor
Federweg 100 mm
Gewichtseinstellung autom. **(elektropneumatisch)**
APS : automatisches Positionierungssystem
Höheneinstellung stufenlos 60 mm, luftunterstützt
Längs-Horizontal-Federung
Längsverstellung 210 mm
Rückenlehnen-Neigungseinstellung, max. 35°
Lordosenstütze mech. einstellbar
Rückhaltesystem, autom. Duo Sensitiv
Sitzkontaktschalter

Zusatzausstattung			Bestell-Nr.	UVP-Empf.
Ablagetasche			142.259	38,00 €
Armlehne höhenverstellbar	64 x 270 mm, F 65	rechts	1 096 328	45,00 €
Armlehne höhenverstellbar	64 x 270 mm, F 65	links	1 100 875	45,00 €
Armlehne lang, neigungsverstellbar	60 x 380 mm	rechts	1 023 155	70,00 €
Armlehne lang, neigungsverstellbar	60 x 380 mm	links	1 023 156	71,00 €
Armlehne lang, neigungsverstellbar	80 x 380 mm, M 80	rechts	1 026 779	76,00 €
Armlehne lang, neigungsverstellbar	80 x 380 mm, M 80	links	1 026 778	76,00 €
Armlehnenträger	STILL		1 030 498	167,00 €
Armlehnenträger	STILL neu	Ab Bj.2012	1 030 498 ST	152,00 €
Armlehnenträger	LINDE		1 137 710	36,00 €
Armlehnenträger	LINDE neu		1 245 904	108,00 €
Armlehnenträger	KALMAR		1 030 498KA	148,00 €
Polstersatz Heizung 12 / 24 V	Stoff ND blau/schw.	Aufpreis	1 293 197	417,00 €
Polstersatz Heizung 12 / 24 V	Kunstleder	Aufpreis	1 201 986	296,00 €
Polstersatz	Kunstleder	Aufpreis		30,00 €
Rückenverlängerung, einschiebbar	höhenverstellbar	Stoff ND	1 292 190	67,00 €
Rückenverlängerung, einschiebbar	höhenverstellbar	Kunstleder	1 072 516	75,00 €

Schonbezüge		Bestell-Nr.	UVP-Empf.
Sitzbezug	Stoff ALCANTA	1 200 866	75,00 €
Sitzbezug	Kunstleder	0940 007012	79,90 €
Sitzbezug	Stoff/Kunstleder	0940 007009	79,90 €

Montagekostenberechnung der Zusatzausstattung erfolgt nach Aufwand! Alle Preise zzgl. gültiger MwSt.

Bild nicht gleich Grundausstattung!

Einen guten Sitz bedient man gern.

So viel Komfort und Wohlbefinden wird ganz einfach eingestellt: Sämtliche Bedienelemente sind so angeordnet, dass man sie nicht suchen muss, sondern intuitiv mit einem Handgriff findet.
Das Einstellen der optimalen Sitzposition wird durch die Formgebung der Einstellgriffe schnell zur mühelosen Selbstverständlichkeit.

Gesundheit ist ein Maximum an Sitzkomfort wert.

Die ergonomische Formgebung der verjüngten Rückenlehne und die breiten Polster und Armlehnen verbinden maximale Bewegungsfreiheit mit festem, sicherem Halt. Zahlreiche Einstellmöglichkeiten für die Lehnenhöhe und Lordosenstütze machen den Maximo® zum individuellen Komfortsitz nach Maß.

Baureihenübersicht Seite 31

Sitzvarianten	Sitzkissenbreite	Gewicht	Bestell-Nr.	UVP-Empf.
Stoff New Design (blau-schwarz)	480 mm	35 kg	1 292 206	866,00 €
Kunstleder - schwarz	480 mm	35 kg	1 012 109	795,00 €
Kunstleder - schwarz - ohne Lordosenstütze - ohne Höheneinstellung, ohne Schalter	480 mm	33 kg	141 209	615,00 €

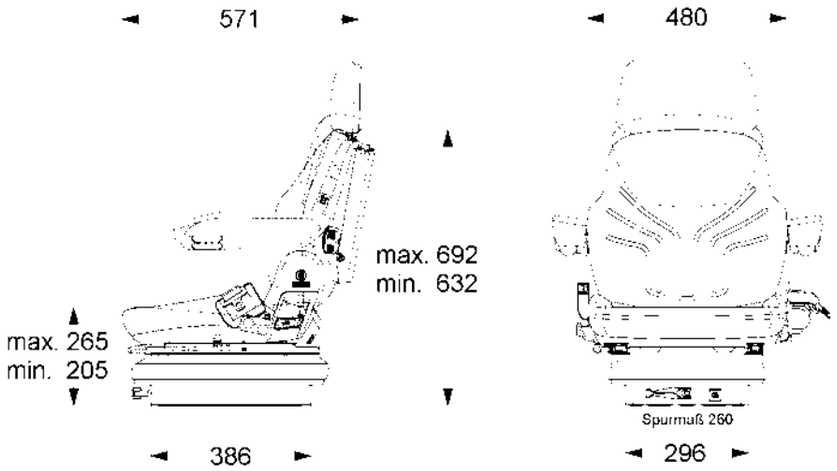

Grundausstattung	
Mechanisch gefederter Komforsitz, Scherenfederung mit hydr. Dämpfer	
Federweg 80 mm	Lordosenstütze mechanisch einstellbar
Gewichtseinstellung mechanisch	Sitzpolster schmal
Höheneinstellung 3-stufig, 60 mm	Rückhaltesystem, autom. Duo Sensitiv
Längsverstellung 210 mm	Sitzkontaktschalter
Rückenlehnen-Neigungseinstellung, max. 35°	

Zusatzausstattung			Bestell-Nr.	UVP-Empf.
Ablagetasche			142 259	38,00 €
Armlehne höhenverstellbar	64 x 270 mm, F 65	rechts	1 096 328	45,00 €
Armlehne höhenverstellbar	64 x 270 mm, F 65	links	1 100 875	45,00 €
Armlehne lang neigungsverstellbar	60 x 380 mm	rechts	1 023 155	70,00 €
Armlehne lang neigungsverstellbar	60 x 380 mm	links	1 023 156	71,00 €
Armlehne lang neigungsverstellbar	80 x 380 mm, M 80	rechts	1 026 779	75,00 €
Armlehne lang neigungsverstellbar	80 x 380 mm, M 80	links	1 026 778	75,00 €
Armlehnenträger	STILL		1 030 498	167,00 €
Armlehnenträger	STILL neu	Ab Bj.2012	1 030 498 ST	152,00 €
Armlehnenträger	LINDE		1 137 710	36,00 €
Armlehnenträger	LINDE neu		1 245 904	108,00 €
Armlehnenträger	KALMAR		1 030 498KA	148,00 €
Lordosenstütze mechanisch	nur für 141.209		140 678	56,40 €
Polstersatz Heizung 12 / 24 V	Stoff Matrix	Aufpreis	1 052 992	368,00 €
Polstersatz Heizung 12 / 24 V	Kunstleder	Aufpreis	1 013 957	305,00 €
Polstersatz	nur für 141.209	ST schwarz	140.469/ 1112603	20,00 €
Rückenverlängerung	höhenverstellbar	Stoff ND	1 292 190	67,00 €
Rückenverlängerung	höhenverstellbar	Kunstleder	1 072 516	75,00 €
Rückenverlängerung	höhenverstellbar	Stoff Matrix	1 053 033	64,00 €
Sitzschalter	nur für 141.209		1 056 389	117,00 €

Schonbezüge		Bestell-Nr.	UVP-Empf.
Sitzbezug	Stoff ALCANTA	1 200 866	75,00 €
Sitzbezug	Kunstleder	0940 007012	69,90 €
Sitzbezug	Stoff/Kunstleder	0940 007009	69,90 €

Montagekostenberechnung der Zusatzausstattung erfolgt nach Aufwand!

Alle Preise zzgl. gültiger MwSt.

Stoff New Design
blau/schwarz

Stoff New Design
Primo Evolution

PRIMO® Baureihe für Stapler

Eine neue Dimension des Federungskomforts bei niedrigster Bauweise.

GRAMMER präsentiert mit seiner Produktfamilie Primo® ein innovatives Sitzkonzept, das weltweit seinesgleichen sucht. Zum ersten Mal gibt es einen Stapler- und Baumaschinensitz mit einer niedrigaufbauenden Vollfederung, wahlweise mit pneumatischer oder mechanischer Federung und Gewichtsschnelleinstellung. Mit 200 Millimetern erreicht der Primo® M den niedrigsten Seat Index Point unter den vollgefederten Sitzen. Der Primo® XL setzt mit einem Seat Index Point von 238 mm einen neuen Maßstab bei den niedrig aufbauenden Luftfederungen. So ist trotz minimalem Platzbedarf das Höchstmaß an Federungskomfort garantiert.

Perfekt gestützt in jeder Richtung.

Die breiten, ergonomischen Polster des Primo® und seine höhen- und neigungseinstellbaren Armlehnen stützen den Körper optimal. Ebenso die Rückenlehne, die sich in einem Neigungswinkel von -5° bis +30° einstellen lässt. Der Primo gibt auch beim Rückwärtsfahren einen guten Halt: Die asymmetrische Rückenlehne ist auf der rechten Seite verjüngt und erleichtert so das Umdrehen im Sitz. Für den sensiblen Bereich der Lendenwirbel hat der Primo® weltweit als erster niedrigstaufbauender Kompaktsitz eine Lordosenstütze. Und auch die Lehnenhöhe lässt sich in 13 Stufen um bis zu 170 mm passend zur Körpergröße oder Arbeitssituation einstellen.

Schnell zur ergonomisch besten Sitzposition.

Nur ein optimal auf den Körper eingestellter Sitz garantiert Komfort. Was aber, wenn dem Fahrer nicht alle Sitzfunktionen bekannt sind und er sie daher nicht richtig nutzt? Dieses Problem hat GRAMMER mit seinem innovativen „Design for use“ Konzept gelöst. Das Prinzip: Alle Griffe sind so am Sitz platziert, dass sie der Fahrer intuitiv findet, eigenständige Griffformen verhindern Verwechslungen bei der Einstellung. So ist jeder Fahrer in der Lage, den Sitz schnell und einfach auf seine persönlichen Bedürfnisse einzustellen, ohne erst die Bedienungsanleitung zu studieren.

Typenübersicht PRIMO®

Neue Sitzvarianten lieferbar: Primo® Evolution und Primo® EL Plus! Siehe Seite 40-43!

Ausstattungsprogramm	Primo® Professional S	Primo® Professional M	Primo® XL plus	Primo® XXL	Primo® XL	Primo® L	Primo® XXM	Primo® XM	Primo® M
Stoff 12 V	1291748	1291749	1137772	1293476	1293489	1293488	1293475	1293487	1293486
Stoff 24 V				1224105-24	1293478	1293477			
Stoff 48 V				1224105-48	1293478-48	1293488-48			
Kunstleder 12 V	1212687	1212688	1247727			1104725	1106231	1091027	1091028
Federung									
Niederfrequenzfederung	■	■		■	■				
Luftfederung m. Kompressor 12 V	■	■	■	■	■	■			
Luftfederung m. Kompressor 24 V			□		■	■			
Luftfederung m. Kompressor 48 V			□	□	□	□			
Mech. Federung							■	■	■
Federweg	110 mm	110 mm	110 mm	110 mm	110 mm	80 mm	80 mm	80 mm	60 mm
Gewichtsschnelleinst.	elektro-pneum.	elektro-pneum.	elektro-pneum.	elektro-pneum.	elektro-pneum.	elektro-pneum.	mech.	mech.	mech.
Sitzoberteil									
Einstellbereich 45 - 170 kg	■	■	■	■	■	■	■	■	■
Längseinstellung	210 mm	210 mm	210 mm	210 mm	210 mm	210 mm	210 mm	210 mm	210 mm
Lordosenstütze mech.	■	■	■	■	■	■	■	■	■
Rückenlehnenneigungseinstell. (-5° bis +30°)	■	■	■	■	■	■	■	■	■
Rückenverläng. einschiebbar	■	■	□		■	□		□	□
Rückhaltesystem Duosensitiver Gurt mit Aufroller	□	□	■	■	■	■	■	■	□
Statikgurt									□
Gurtschloss m. Schalter (nur bei 1102536)						■			
Sitzk.-Schalter	□	□	■	■	■	■	■	■	□
Sitzpolsterbreite in mm	400	450	480	450	470	470	450	470	470
Längshorizontalfederung	□	□	□	□	□	□	□	□	□
Armlehnen, 60x320mm neigungseinstell.	□	□	□	□	□	□	□	□	□
Sitz- und/oder Rückenpolsterheizung	□	□	□	□	□	□	□	□	□
Seite	**38 / 39**	**38 / 39**	**44 / 45**	**46 / 47**	**48 / 49**	**50 / 51**	**52 / 53**	**54 / 55**	**56 / 57**

■ **Serienausstattung** □ **Optionale Ausstattung**

STAPLER

PRIMO® PROFESSIONAL S/M

Bild nicht gleich Grundausstattung!

Niedrigstaufbauende Luftfederung

Die Innovation von Grammer: eine pneumatische Federung mit 12-Volt-Kompressor für Kompakttraktoren. Die Niederfrequenzfederung federt selbst gröbste Schwingungen und Stöße sanft ab und gewährleistet ein entspanntes ruhiges Fahren in jeder Arbeitssituation. So werden Wirbelsäule und Bandscheiben entlastet.

Perfekt gestützt in jeder Richtung

Die ergonomischen Polster des Primo® und seine höhen- u. neigungsverstellbaren Armlehnen stützen den Körper optimal. Der Primo® gibt auch beim Rückwärtsfahren einen guten Halt: Die asymetr. Rückenlehne ist auf der rechten Seite verjüngt und erleichtert so das Umdrehen im Sitzen. Für den sensiblen Bereich der Lendenwirbel hat der Primo® weltweit als erster niedrigstaufbauender Kompaktsitz eine Lordosenstütze.

Weltweit niedrigstaufbauender Traktorsitz mit Niederfrequenzfederung

Baureihenübersicht Seite 37

Sitzvarianten	Sitzk.breite	Gewicht	Bestell-Nr.	UVP-Empf.
Primo® Prof. S Stoff New Design (anthrazit grün silber)	400 mm	25 kg	1 291 748	1.051,00 €
Primo® Prof. S Kunstleder	400 mm	25 kg	1 212 687	966,00 €
Primo® Prof. M Stoff New Design (anthrazit grün silber)	450 mm	25 kg	1 291 749	1.066,00 €
Primo® Prof. M Kunstleder	450 mm	25 kg	1 212 688	973,00 €

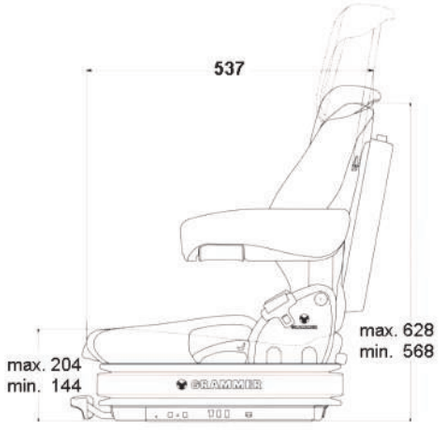

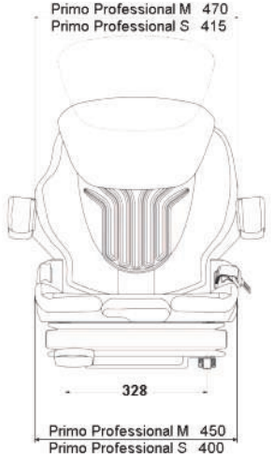

Grundausstattung
Luftgefederter Superkomfortsitz, mit 12 Volt Kompressor und Niederfrequenzfederung
Federweg 110 mm
Gewichtseinstellung **elektropneumatisch (45 - 170 kg)**
Höheneinstellung 60 mm
Längsverstellung 210 mm
Rückenlehnen-Neigungseinstellung (-5° bis +30°)
Rückenverlängerung einschiebbar
Lordosenstütze mechanisch einstellbar
Sitzpolsterbreite wahlweise 400 mm (Professional S) und 450 mm (Professional M)

Zusatzausstattung			Bestell-Nr.	UVP-Empf.
Ablagetasche			1 094 723	22,00 €
Armlehne höhen-neigungsverstellbar	60 x 320 mm	rechts	1 079 670	83,00 €
Armlehne höhen-neigungsverstellbar	60 x 320 mm	links	1 079 671	83,00 €
Armlehne höhenverstellbar	65 x 270 mm	rechts	1 093 594	78,00 €
Armlehne höhenverstellbar	65 x 270 mm	links	1 093 593	77,00 €
Beckengurt	Duo Sensitiv	mit Aufroller	1 079 674	85,00 €
Beckengurt	Automatik		RG-BP	51,50 €
Längshorizontalfederung	+ Höhe 18 mm		1 163 251	225,00 €
Polstersatz Heizung 12V	Kunstleder	400 mm	1 093 675/679	373,00 €
Polstersatz Heizung 12V	Stoff New Design	400 mm	1 291 721/719	386,00 €
Polstersatz Heizung 12V	Kunstleder	450 mm	1 093 666/668	375,00 €
Polstersatz Heizung 12V	Stoff New Design	450 mm	1 291 717/715	394,00 €
Anschlusskabel für Heizung			1 104 793	53,00 €
Sitzkontaktschalter			1 079 667	130,00 €
Adapterkabel für Sitzschalter 1079667			1 092 172	42,00 €
Konsole für DEUTZ BR 06			143.305	150,00 €
Universalkonsole			320.370	49,50 €

Schonbezüge		Bestell-Nr.	UVP-Empf.
Sitzbezug	Stoff ALCANTA	0970 009509	79,90 €
Sitzbezug	Kunstleder	0970 007012	79,90 €
Sitzbezug	Stoff/Kunstleder	0970 007009	79,90 €

Montagekostenberechnung der Zusatzausstattung erfolgt nach Aufwand! Alle Preise zzgl. gültiger MwSt.

STAPLER

Bild nicht gleich Grundausstattung!

Niedrigstaufbauende Luftfederung

Eine pneumatische Federung mit 12-Volt-Kompressor mit aktivelektronischer Gewichtseinstellung für große Gabelstapler und Baumaschinen. Die Niederfrequenzfederung federt selbst gröbste Schwingungen und Stöße sanft ab und gewährleistet ein entspanntes ruhiges Fahren in jeder Arbeitssituation.

Autom. zur ergonomisch besten Sitzposition

Besonders den Fahrern von Schwerlast- u. Containerstaplern bietet der Primo Evolution eine neue Dimension in Sitz- u. Bedienkomfort. Durch die Sensorik u. Elektronik justiert sich der Primo Evolution bei geringsten Gewichtsveränderungen automatisch nach und sorgt so immer für eine optimale Schwingungsperformance; so sind Fehleinstellungen nicht mehr möglich.

Aktives Klimasystem

Das Komfort-Sitzoberteil ist zudem mit einem aktiven Klimasystem ausgestattet, das bei großer Hitze als auch bei Kälte für Entfeuchtung beziehungsweise für Beheizung sorgt.

Baureihenübersicht Seite 37

Sitzvarianten	Sitzkissenbreite	Gewicht	Bestell-Nr.	UVP-Empf.
Primo® Evolution (Stoff Klima)	490 mm	35 kg	1 292 329	2.559,00 €

Der neue Superkomfortsitz mit der bewährten Niederfrequenzfederung

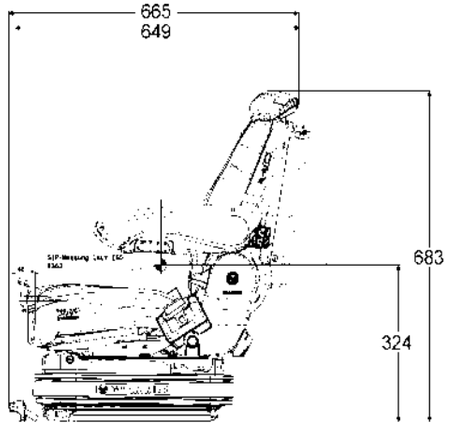

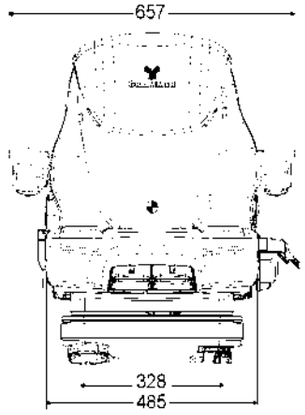

Grundausstattung
Luftgefederter Superkomfortsitz, mit 12 Volt Kompressor und **Niederfrequenzfederung**
Federweg 110 mm
Gewichtseinstellung **aktiv, elektronisch (45 - 170 kg)**
Längsverstellung 210 mm
Rückenlehnen-Neigungseinstellung
Rückenverlängerung einschiebbar
Lordosenstütze pneumatisch einstellbar
Rückhaltesystem, autom. Duo Sensitiv mit Aufroller
Grammer Klimasystem (aktiv)
Sitzheizung
Sitzkissentiefen- und Neigungseinstellung
Sitzkontaktschalter
Sitzpolsterbreite 490 mm
Erfüllt ISO 24135 (f. Stapler), Erfüllt ISO 6683 (für Erdbaumaschinen)

Zusatzausstattung			Bestell-Nr.	UVP-Empf.
Ablagetasche			142.259	38,00 €
Armlehne höhen-neigungsverstellbar, mit Stoffbezug	80 x 380 mm	Rechts	1 099 143	140,00 €
Armlehne höhen-neigungsverstellbar, mit Stoffbezug	80 x 380 mm	links	1 098 128	137,00 €
Längshorizontalfederung, **Nicht für Baumaschinen spezifiziert**	+ Höhe 18 mm		1 253 979	235,00 €
Armlehnenträger	STILL		1 030 498	167,00 €
Armlehnenträger	STILL neu	ab Bj. 2012	1 030 498ST	152,00 €
Armlehnenträger	LINDE		1 137 710	36,00 €
Armlehnenträger	LINDE neu		1 245 904	108,00 €
Armlehnenträger universal			1 102 350U	98,00 €

Schonbezüge		Bestell-Nr.	UVP-Empf.
Sitzbezug	AIRVENT	0940 008009	89,90 €

Montagekostenberechnung der Zusatzausstattung erfolgt nach Aufwand!

Alle Preise zzgl. gültiger MwSt.

PRIMO® EL PLUS

Bild nicht gleich Grundausstattung!

Niedrigstaufbauende Luftfederung

Eine pneumatische Federung mit 12-Volt-Kompressor für große Gabelstapler und Baumaschinen. Die Niederfrequenzfederung federt selbst gröbste Schwingungen und Stöße sanft ab und gewährleistet ein entspanntes ruhiges Fahren in jeder Arbeitssituation. So werden Wirbelsäule und Bandscheiben entlastet.

Autom. zur ergonomisch besten Sitzposition

Besonders für die Fahrer von Schwerlast- und Containerstaplern bietet der Primo Evolution eine neue Dimension in Sitz- und Bedienkomfort.
Dank der Sensorik und Elektronik justiert sich der Primo Evolution bei geringsten Gewichtsveränderungen automatisch nach und sorgt so immer für eine optimale Schwingungsperformance; damit sind Fehleinstellungen nicht mehr möglich.

Baureihenübersicht Seite 37

Der neue Superkomfortsitz mit der bewährten Niederfrequenzfederung

Sitzvarianten	Sitzkissenbreite	Gewicht	Bestell-Nr.	UVP-Empf.
Primo® EL Plus Stoff New Design (blau schwarz)	530 mm	35 kg	1 292 328	1.589,00 €

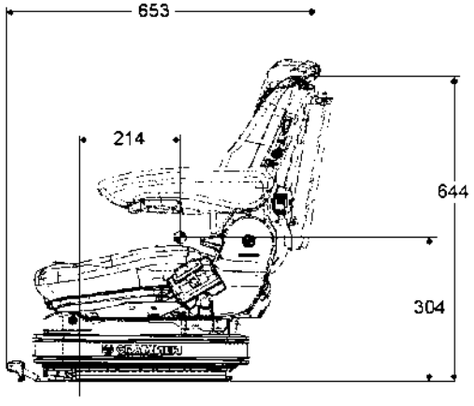

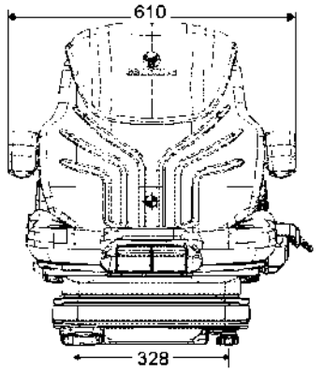

Grundausstattung	
Luftgefederter Superkomfortsitz, mit 12 Volt Kompressor und Niederfrequenzfederung	
Federweg 110 mm	Rückhaltesystem, autom. Duo Sensitiv mit Aufroller
Gewichtseinstellung **aktiv, elektronisch (45 - 170 kg)**	Grammer Klimasystem (passiv)
Längsverstellung 210 mm	Sitzkissentiefen- und Neigungseinstellung
Rückenlehnen-Neigungseinstellung	Sitzkontaktschalter
Lordosenstütze mechanisch einstellbar	Sitz- und Rückenheizung 12 V
Sitzpolsterbreite 530 mm	
Erfüllt ISO 24135 (f. Stapler), Erfüllt ISO 6683 (für Erdbaumaschinen)	

Zusatzausstattung			Bestell-Nr.	UVP-Empf.
Ablagetasche			142.259	38,00 €
Armlehne höhen-neigungsverstellbar	60 x 380 mm	rechts	1 023 155	70,00 €
Armlehne höhen-neigungsverstellbar	60 x 380 mm	links	1 023 156	71,00 €
Armlehne lang neigungsverstellbar	80 x 380 mm	rechts	1 026 779	76,00 €
Armlehne lang neigungsverstellbar	80 x 380 mm,	links	1 026 778	76,00 €
Armlehne höhenverstellbar klappbar	65 x 270 mm	rechts	1 096 328	45,00 €
Armlehne höhenverstellbar klappbar	65 x 270 mm	links	1 100 875	45,00 €
Armlehnenträger	STILL		1 030 498	167,00 €
Armlehnenträger	STILL neu, ab Bj 2012		1 030 498ST	152,00 €
Armlehnenträger	LINDE		1 137 710	36,00 €
Armlehnenträger	LINDE neu		1 245 904	108,00 €
Armlehnenträger	KALMAR		1 030 498KA	148,00 €
Längshorizontalfederung **Nicht für Baumaschinen spezifiziert**	+ Höhe 18 mm		1 253 979	235,00 €
Beckengurt Duo Sensitiv mit Aufroller	Gurtschloß mit Schalter	links	1 255 245	140,00 €
Polstersatz Heizung 12V/24V	Kunstleder, 530 mm		1 204 371	50,00 €
Kompressortausch	12 / 24 Volt		Montagekosten	40,00 €
Rückenverlängerung einschiebbar	Kunstleder		1 072 516	75,00 €
Rückenverlängerung einschiebbar	Stoff ND		1 292 190	67,00 €

Schonbezüge		Bestell-Nr.	UVP-Empf.
Sitzbezug	Stoff ALCANTA	0945 009509	79,90 €
Sitzbezug	Kunstleder	0945 007012	79,90 €
Sitzbezug	Stoff/Kunstleder	0945 007009	79,90 €

Montagekostenberechnung der Zusatzausstattung erfolgt nach Aufwand!

Alle Preise zzgl. gültiger MwSt.

Telefon: 0 25 36 - 34 46 0
www.grammersitz.de

Bilder nicht gleich Grundausstattung!

Niedrigstaufbauende Luftfederung

Die Innovation von GRAMMER: Eine pneumatische Federung mit 12 Volt Kompressor für Gabelstapler und Kompaktbaumaschinen. 110 mm Federweg federn selbst gröbste Schwingungen und Stöße besonders sanft ab und gewährleisten ein entspanntes, ruhiges Fahren in jeder Arbeitssituation. Ein vorbildlicher Gesundheitsschutz für den Fahrer, denn Wirbelsäule und Bandscheiben werden optimal entlastet.

Gewichtsschnelleinstellung

Dank pneumatischer Federung wird der Sitz schnell und bequem durch einfaches Betätigen eines Schalters auf das Gewicht des Fahrers eingestellt, und zwar in einem Bereich von 45 bis 170 kg. Intuitiv erfassbar für den Fahrer, kann diese unverzichtbare Einstellung ohne Vorkenntnisse vorgenommen werden – ein praktisches Beispiel für das „Design for use“ Konzept von GRAMMER.

Baureihenübersicht Seite 37

Sitzvarianten	Sitzkissenbreite	Gewicht	Bestell-Nr.	UVP-Empf.
Stoff schwarz, inkl. Heizung, Rückenverlängerung und Joystickvorbereitung	530 mm		1 137 772	1.400,00 €
Primo XL plus Kunstleder	480 mm		1 247 727	1.046,00 €

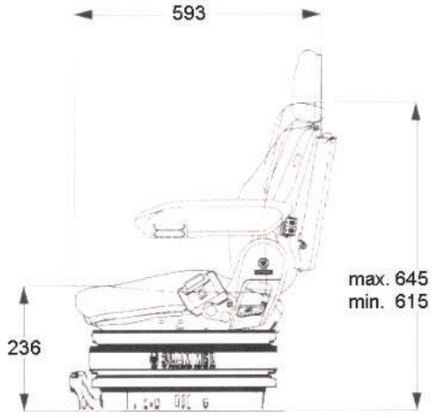

Grundausstattung	
Luftgefederter Komfortsitz	mit integriertem 12 Volt Kompressor
Federweg 110mm	Gewichtseinstellung 45 - 170 kg elektropneumatisch
Längsverstellung 210 mm	Rückenlehnen-Neigungseinstellung
Lordosenstütze mechanisch einstellbar	Beckengurt Duo sensitiv
Sitzkissentiefen- und Neigungseinstellung (nur bei Oberteil 731)	Sitzkontaktschalter
Sitzpolsterbreite 480 mm (bei Oberteil 731 : 530 mm)	

Zusatzausstattung			Bestell-Nr.	UVP-Empf.
Ablagetasche			142 259	38,00 €
Armlehne höheneinstellbar u. klappbar	65 mm x 270 mm	rechts	1 096 328	45,00 €
Armlehne höheneinstellbar u. klappbar	65 mm x 270 mm	links	1 100 875	45,00 €
Armlehne höhen-, neigungseinstellbar u. klappbar	60 mm x 380 mm	rechts	1 023 155	70,00 €
Armlehne höhen-, neigungseinstellbar u. klappbar	60 mm x 380 mm	links	1 023 156	71,00 €
Längshorizontalfederung	Höhe +18 mm		1 253 979	235,00 €
Polstersatz Heizung 12/24 Volt	Kunstleder	OT 721	1 013 957	305,00 €
Polstersatz Heizung 12/24 Volt	Stoff Matrix	OT 721	1 052 992	368,00 €
Polstersatz Heizung 12/24 Volt	Stoff ND bl/schw.	OT 721	1 293 197	417,00 €
Anschlußkabel Heizung 12 V			1 252 316	
Rückenverlängerung einschiebbar	Kunstleder		1 072 516	73,00 €
Rückenverlängerung einschiebbar	Stoff Matrix		1 053 033	63,00 €
Kompressortausch	12 / 24 Volt		Montagekosten	40,00 €
Adapterplatten Spurmaßreduzierung (im Sitz 1137772 enthalten)	328/260 mm		1 103 722	107,00 €
Armlehnenträger	STILL		1 030 498	167,00 €
Armlehnenträger	STILL ab BJ 2012		1 030 498 ST	152,00 €
Armlehnenträger	LINDE		1 137 710	36,00 €
Armlehnenträger	LINDE neu		1 245 904	108,00 €
Armlehnenträger	KALMAR		1 030 498KA	148,00 €

Schonbezüge	Bestell-Nr.	UVP-Empf.
Oberteil 731	siehe Seite 43	
Oberteil 721	siehe Seite 35	

Montagekostenberechnung der Zusatzausstattung erfolgt nach Aufwand!

Alle Preise zzgl. gültiger MwSt.

Telefon: 0 25 36 - 34 46 0
www.grammersitz.de

PRIMO® XXL SCHMALVERSION

für Schubmaststapler

MSG 75 / 522

Bild nicht gleich Grundausstattung!

Niederfrequenzfederung

Die Niederfrequenzfederung mit 110 mm Federweg verbessert den Schwingungskomfort gegenüber der bisherigen Luftfederung um durchschnittlich 20 %. Mehr Federungskomfort und damit ein vorbildlicher Gesundheitsschutz im Hinblick auf die bereits in nationales Recht umgesetzte EU-Ganzkörperschwingungsrichtlinie 2002/44/EG.

Gewichtsschnelleinstellung

Dank pneumatischer Federung wird der Sitz schnell und bequem durch einfaches Betätigen eines Schalters auf das Gewicht des Fahrers eingestellt, und zwar in einem Bereich von 45 bis 170 kg. Intuitiv erfassbar für den Fahrer, kann diese unverzichtbare Einstellung ohne Vorkenntnisse vorgenommen werden – ein praktisches Beispiel für das „Design for use“ Konzept von GRAMMER.

Baureihenübersicht Seite 37

Sitzvarianten	Sitzbreite	Gewicht	Bestell-Nr.	UVP-Empf.
Stoff New Design (blau-schwarz) 12V	450 mm	24,7 kg	1 293 476	1.121,00 €
Stoff New Design (blau-schwarz) 24V	450 mm	24,7 kg	1 293 476-24	1.161,00 €
Stoff New Design (blau-schwarz) 48V	450 mm	24,7 kg	1 293 476-48	1.161,00 €

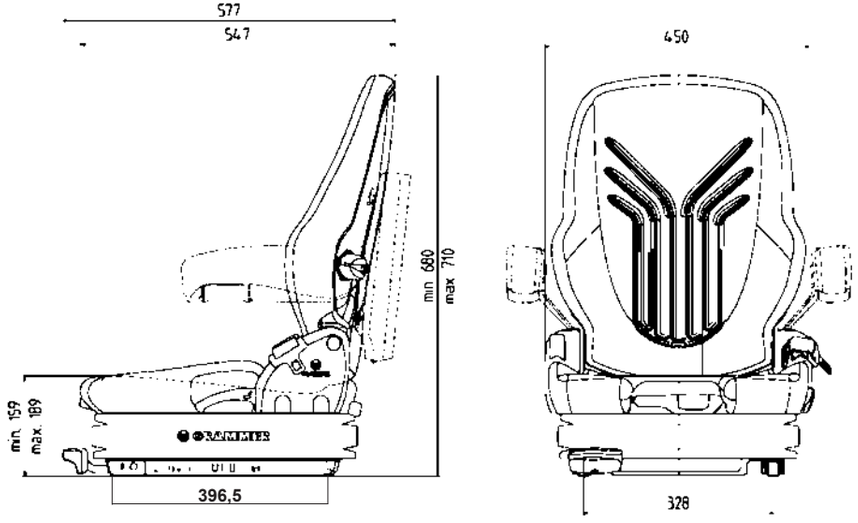

Grundausstattung	
Luftgefederter Komfortsitz	mit 12, 24 oder 48 Volt Kompressor
mit Niederfrequenzfederung	Federweg 110 mm
Gewichtseinstellung 45 - 170 kg elektropneumatisch	Längsverstellung 210 mm
Rückenlehnen-Neigungseinstellung	Lordosenstütze mech. einstellbar
Rückhaltesystem, autom. Duo Sensitiv mit Aufroller	Sitzkontaktschalter
Erfüllt FEM 4.002 in Verbindung mit einem Rückhaltesystem (f. Stapler)	
Erfüllt ISO 6683 (für Erdbaumaschinen)	

Zusatzausstattung			Bestell-Nr.	UVP-Empf.
Ablagetasche			1 094 723	22,00 €
Armlehne neigungsverstellbar	60 x 320mm, A60	rechts	1 079 670	82,00 €
Armlehne neigungsverstellbar	60 x 320mm, A60	links	1 079 671	84,00 €
Armlehne höhenverstellbar	65 x 270 mm	rechts	1 093 594	78,00 €
Armlehne höhenverstellbar	65 x 270 mm	links	1 093 593	77,00 €
Nackenstütze	Stoff matrix		1 165 196	79,00 €
Nackenstütze	Kunstleder		1 165 195	72,00 €
Halter für Nackenstütze			1 158 730	18,45 €
Polstersatz	Kunstleder	Aufpreis	1093670 / 1093662	52,00 €
Polstersatz Heizung 12/24 V	Stoff ND bl.-schw.	Aufpreis	1293782 / 1293781	398,00 €
Polstersatz Heizung 12/24 V	Kunstleder	Aufpreis	1106478 / 1093663	378,00 €
Polstersatz Heizung 48 V	Stoff Matrix	Aufpreis	1154741 / 1154742	818,00 €
Polstersatz Heizung 48 V	Kunstleder	Aufpreis	1154739 / 1154740	679,00 €
Anschlußkabel für Heizung		12 V	1 104 793	53,00 €
Anschlußkabel für Heizung		24 V	1 104 792	49,00 €
Anschlußkabel für Heizung		48 V	1 154 730	59,00 €
Gurtschloß mit Schalter	SECURON		1 221 638	65,00 €
Längshorizontalfederung	+ Höhe 18 mm		1 163 251	225,00 €

Schonbezüge		Bestell-Nr.	UVP-Empf.
Sitzbezug	Stoff	0950 009509	69,90 €
Sitzbezug	Kunstleder	0950 007012	69,90 €
Sitzbezug	Stoff/Kunstleder	0950 007009	69,90 €

Montagekostenberechnung der Zusatzausstattung erfolgt nach Aufwand!

Alle Preise zzgl. gültiger MwSt.

Telefon: 0 25 36 - 34 46 0
www.grammersitz.de

Bild nicht gleich Grundausstattung!

Niederfrequenzfederung

Die Niederfrequenzfederung mit 110 mm Federweg verbessert den Schwingungskomfort gegenüber der bisherigen Luftfederung um durchschnittlich 20 %. Ein deutliches Plus an Federungskomfort und damit ein vorbildlicher Gesundheitsschutz im Hinblick auf die bereits in nationales Recht umgesetzte EU-Ganzkörperschwingungsrichtlinie 2002/44/EG.

Gewichtsschnelleinstellung

Dank pneumatischer Federung wird der Sitz schnell und bequem durch einfaches Betätigen eines Schalters auf das Gewicht des Fahrers eingestellt, und zwar in einem Bereich von 45 bis 170 kg. Intuitiv erfassbar für den Fahrer, kann diese unverzichtbare Einstellung ohne Vorkenntnisse vorgenommen werden – ein praktisches Beispiel für das „Design for use“ Konzept von GRAMMER.

Baureihenübersicht Seite 37

Sitzvarianten	Sitzbreite	Gewicht	Bestell-Nr.	UVP-Empf.
Stoff New Design (blau-schwarz) 12V	470 mm	28 kg	1 293 489	1.121,00 €
Stoff New Design (blau-schwarz) 24V	470 mm	28 kg	1 293 478	1.126,00 €
Stoff New Design (blau-schwarz) 48V	470 mm	28 kg	1 293 489-48	1.136,00 €

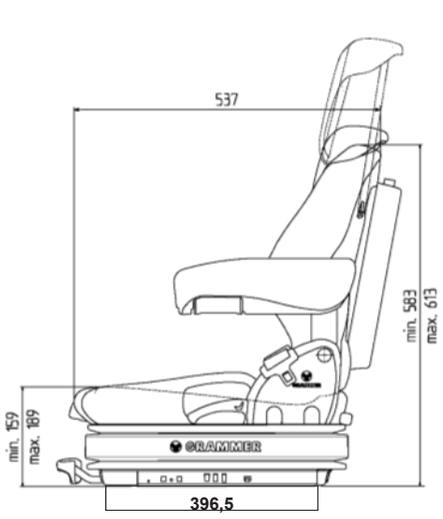

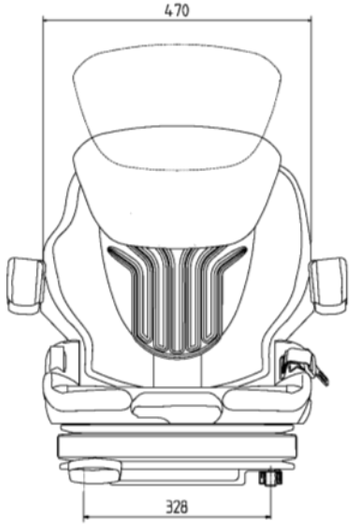

Grundausstattung	
Luftgefederter Komfortsitz mit Niederfrequenzfederung mit 12, 24 oder 48 Volt Kompressor	
Federweg 110 mm	Längsverstellung 210 mm
Gewichtseinstellung 45 - 170 kg elektropneumatisch	Rückenverlängerung einschiebbar
Rückenlehnen-Neigungseinstellung	Rückhaltesystem, autom. Duo Sensitiv mit Aufroller
Lordosenstütze mech. einstellbar	Sitzkontaktschalter
Erfüllt FEM 4.002 in Verbindung mit einem Rückhaltesystem (f. Stapler) / ISO 6683 (f. Erdbaumaschinen)	

Zusatzausstattung			Bestell-Nr.	UVP-E.
Ablagetasche			1 094 723	22,00 €
Armlehne neigungsverstellbar	60 x 320 mm, A60	rechts	1 079 670	82,00 €
Armlehne neigungsverstellbar	60 x 320 mm, A60	links	1 079 671	84,00 €
Armlehne höhenverstellbar	65 x 270 mm	rechts	1 093 594	78,00 €
Armlehne höhenverstellbar	65 x 270 mm	links	1 093 593	77,00 €
Polstersatz (inkl. Rückenverlängerung)	Kunstleder	Aufpreis	1 117 677/1093667	52,00 €
Polstersatz Heizung 12/24 V	Stoff ND bl./schw.	Aufpreis	1 293 778/ 776	391,00 €
Polstersatz Heizung 12/24 V	Kunstleder	Aufpreis	1 093 666/ 668	375,00 €
Polstersatz Heizung 48 V	Stoff Matrix	Aufpreis	1 161 005/ 004	764,00 €
Polstersatz Heizung 48 V	Kunstleder	Aufpreis	1 154 734/735	752,00 €
Anschlußkabel für Heizung		12 V	1 104 793	53,00 €
Anschlußkabel für Heizung		24 V	1 104 792	49,00 €
Anschlußkabel für Heizung		48 V	1 154 730	59,00 €
Gurtschloß mit Schalter	SECURON		1 221 638	65,00 €
Längshorizontalfederung	+ Höhe 18 mm		1 163 251	225,00 €

Armlehnenträger	Best.-Nr.	UVP-E.	Armlehnenträger	Best.-Nr.	UVP-E.
Armlehnenträger LINDE	1117284	74,00 €	A.-träger Hyster bis 2010	1111111	98,00 €
Armlehnenträger LINDE neu	1234560	90,00 €	A.-träger Hyster ab 07/2010	1111112	98,00 €
Armlehnenträger STILL	1104556	174,00 €	Armlehnenträger Nissan	1111113	90,00 €
Armlehnenträger Toyota	1111115	129,00 €	Armlehnenträger Doosan	1111116	98,00 €
Armlehnenträger Toyota	1156836	92,00 €	Armlehnenträger Clark	1111134	90,00 €
Armlehnenträger Mitsubishi	1111143	129,00 €			

Schonbezüge	Bestell-Nr.	UVP-E.	Schonbezüge	Bestell-Nr.	UVP-E.
Sitzbezug Stoff ALCANTA	0970 009509	69,90 €	Rückenverlängerung Stoff ALCANTA	1 200 869	16,00 €
Sitzbezug Kunstleder	0970 007012	69,90 €			
Sitzbezug Stoff/Kunstleder	0970 007009	69,90 €	Rückenverl. Kunstleder	0902 009509	12,00 €

Montagekostenberechnung der Zusatzausstattung erfolgt nach Aufwand! Alle Preise zzgl. gültiger MwSt.

Niedrigstaufbauende Luftfederung

80 mm Federweg federn selbst gröbste Schwingungen und Stöße besonders sanft ab und gewährleisten ein entspanntes, ruhiges Fahren in jeder Arbeitssituation. Ein vorbildlicher Gesundheitsschutz für den Fahrer, denn Wirbelsäule und Bandscheiben werden optimal entlastet.

Gewichtsschnelleinstellung

Dank pneumatischer Federung wird der Sitz schnell und bequem durch einfaches Betätigen eines Schalters auf das Gewicht des Fahrers eingestellt, und zwar in einem Bereich von 45 bis 170 kg. Intuitiv erfassbar für den Fahrer, kann diese unverzichtbare Einstellung ohne Vorkenntnisse vorgenommen werden – ein praktisches Beispiel für das „Design for use“ Konzept von GRAMMER.

Baureihenübersicht Seite 37

Sitzvarianten	Sitzbreite	Gewicht	Bestell-Nr.	UVP-Empf.
Stoff New Design (blau-schwarz) 12V	470 mm	24 kg	1 293 488	1.044,00 €
Stoff New Design (blau-schwarz) 24V	470 mm	24 kg	1 293 477	1 044,00 €
Stoff Matrix 48V (grau/schwarz)	470 mm	24 kg	1 293 488-48	1.074,00 €
Kunstleder 12V (schwarz)	470 mm	24 kg	1 104 725	943,00 €
Kunstleder 24V (schwarz)	470 mm	24 kg	1 104 725-24	985,00 €
Kunstleder 48V (schwarz)	470 mm	24 kg	1 104 725-48	985,00 €

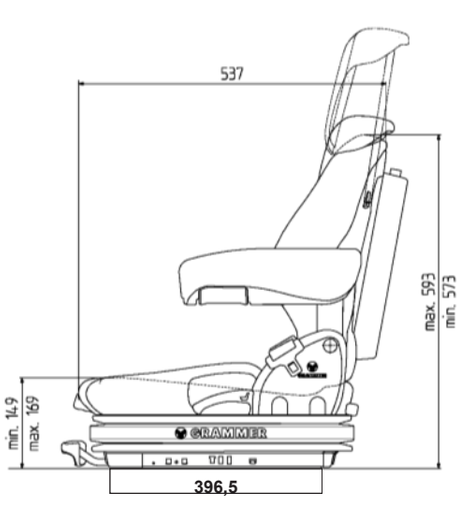

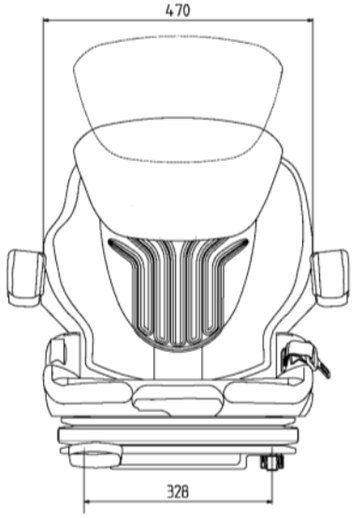

Grundausstattung	
Luftgefederter Komfortsitz mit 12, 24 oder 48 Volt Kompressor	
Federweg 80 mm	Gewichtseinstellung 45 - 170 kg elektropneumatisch
Längsverstellung 210 mmm	Rückenlehnen-Neigungseinstellung
Lordosenstütze mechanisch einstellbar	Rückhaltesystem, autom. Duo Sensitiv mit Aufroller (mit Gurtschloßschalter bei 1293477)
Sitzkontaktschalter	
Erfüllt FEM 4.002 in Verbindung mit einem Rückhaltesystem (f. Stapler) und ISO 6683 (f. Erdbaumaschinen)	

Zusatzausstattung			Bestell-Nr.	UVP-E
Ablagetasche			1 094 723	22,00 €
Armlehne neigungsverstellbar	60 x 320 mm, A60	rechts	1 079 670	83,00 €
Armlehne neigungsverstellbar	60 x 320 mm, A60	links	1 079 671	83,00 €
Armlehne höhenverstellbar	65 x 270 mm	rechts	1 093 594	78,00 €
Armlehne höhenverstellbar	65 x 270 mm	links	1 093 593	77,00 €
Polstersatz (inkl. Rückenverlängerung)	Kunstleder	Aufpreis	1117677/1093667	52,00 €
Polstersatz Heizung 12/24 V	Stoff ND bl./schw.	Aufpreis	1 293 778/ 776	391,00 €
Polstersatz Heizung 12/24 V	Kunstleder	Aufpreis	1 093 666/ 668	375,00 €
Polstersatz Heizung 48 V	Stoff Matrix	Aufpreis	1 161 005/ 004	764,00 €
Polstersatz Heizung 48 V	Kunstleder	Aufpreis	1 154 734/735	752,00 €
Anschlußkabel für Heizung		12 V	1 104 793	53,00 €
Anschlußkabel für Heizung		24 V	1 104 792	49,00 €
Anschlußkabel für Heizung		48 V	1 154 730	59,00 €
Gurtschloß mit Schalter	SECURON		1 221 638	65,00 €
Längshorizontalfederung	+ Höhe 18 mm		1 163 251	225,00 €

Armlehnenträger	Best.-Nr.	UVP-E.	Armlehnenträger	Best.-Nr.	UVP-E.
Armlehnenträger LINDE	1 117 284	74,00 €	A.-träger Hyster bis 2010	1 111 111	98,00 €
Armlehnenträger LINDE neu	1 234 560	90,00 €	A.-träger Hyster ab 07/2010	1 111 112	98,00 €
Armlehnenträger STILL	1 104 556	174,00 €	Armlehnenträger Nissan	1 111 113	90,00 €
Armlehnenträger Toyota	1 111 115	129,00 €	Armlehnenträger Doosan	1 111 116	98,00 €
Armlehnenträger Toyota	1 156 836	92,00 €	Armlehnenträger Clark	1 111 134	90,00 €
Armlehnenträger Mitsubishi	1 111 143	129,00 €			

Schonbezüge	Bestell-Nr.	UVP-E.	Schonbezüge	Bestell-Nr.	UVP-E.
Sitzbezug Stoff ALCANTA	0970 009509	69,90 €	Rückenverlängerung Stoff ALCANTA	1 200 869	16,00 €
Sitzbezug Kunstleder	0970 007012	69,90 €			
Sitzbezug Stoff/Kunstleder	0970 007009	69,90 €	Rückenverl. Kunstleder	0902 009509	12,00 €

Montagekostenberechnung der Zusatzausstattung erfolgt nach Aufwand! Alle Preise zzgl. gültiger MwSt.

Telefon: 0 25 36 - 34 46 0
www.grammersitz.de

PRIMO® XXM SCHMALVERSION

für Schubmaststapler und kompakte Baumaschinen

MSG 65 / 522

STAPLER

Bild nicht gleich Grundausstattung!

Niedrigstaufbauende mechanische Federung

Mit dem Primo® XM bietet GRAMMER einen weiteren Premiumsitz mit niedrigstaufbauender mechanischer Vollfederung. Seine 80 mm Federweg ermöglichen ruhiges Fahren und federn Schwingungen und Stöße auch bei höheren Geschwindigkeiten besonders sanft ab.

Gewichtsschnelleinstellung

Der Primo® mit mechanischer Federung spielt seine Performance am besten aus, wenn er optimal auf den jeweiligen Fahrer eingestellt ist. Besonders bei häufigem Fahrerwechsel kommt es darauf an, dass auch ungeübte Nutzer schnell und intuitiv die richtige Einstellung vornehmen. Der Sitz verfügt daher über einen leichtgängigen Einstellhebel nach dem bewährten „Design for use“ Prinzip. In einem Bereich von 45 bis 170 kg wird damit die Federung auf das Gewicht abgestimmt.

Baureihenübersicht Seite 37

Sitzvarianten	Sitzbreite	Gewicht	Bestell-Nr.	UVP-Empf.
Stoff New Design (blau/schwarz)	450 mm	23 kg	1 293 475	913,00 €
Stoff	450 mm	23 kg	1 137 777	767,00 €
Kunstleder (schwarz)	450 mm	23 kg	1 106 231	817,00 €

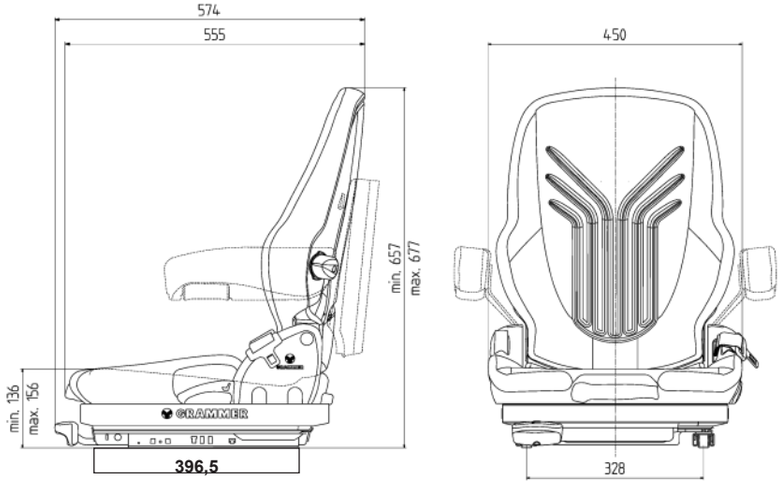

Grundausstattung	
Mechanisch gefederter Komfortsitz	Federweg 80 mm
Gewichtseinstellung **45 - 170 kg mechanisch**	Längsverstellung 210 mmm
Rückenlehnen-Neigungseinstellung	Lordosenstütze mechanisch einstellbar
Rückhaltesystem, autom. Duo Sensitiv mit Aufroller (nicht bei 1 137 777)	Sitzkontaktschalter (nicht bei 1 137 777)
Erfüllt FEM 4.002 in Verbindung mit einem Rückhaltesystem (f. Stapler)	
Erfüllt ISO 6683 (f. Erdbaumaschinen)	

Zusatzausstattung			Bestell-Nr.	UVP-Empf.
Ablagetasche			1 094 723	22,00 €
Armlehne neigungsverstellbar	60 x 320mm, A60	rechts	1 079 670	82,00 €
Armlehne neigungsverstellbar	60 x 320mm, A60	links	1 079 671	84,00 €
Armlehne höhenverstellbar	65 x 270 mm	rechts	1 093 594	78,00 €
Armlehne höhenverstellbar	65 x 270 mm	links	1 093 593	77,00 €
Nackenstütze	Stoff matrix		1 165 196	79,00 €
Nackenstütze	Kunstleder		1 165 195	72,00 €
Halter für Nackenstütze			1 158 730	18,45 €
Polstersatz Heizung 12/24 V	Stoff ND bl./schw.	Aufpreis	1293782 / 1293781	398,00 €
Polstersatz Heizung 12/24 V	Kunstleder	Aufpreis	1106478 / 1093663	378,00 €
Polstersatz Heizung 48 V	Stoff Matrix	Aufpreis	1154741 / 1154742	818,00 €
Polstersatz Heizung 48 V	Kunstleder	Aufpreis	1154739 / 1154740	679,00 €
Anschlußkabel für Heizung		12 V	1 104 793	53,00 €
Anschlußkabel für Heizung		24 V	1 104 792	49,00 €
Anschlußkabel für Heizung		48 V	1 154 730	59,00 €
Gurtschloß mit Schalter			1 221 638	65,00 €
Längshorizontalfederung	+ Höhe 18 mm		1 163 251	225,00 €

Schonbezüge		Bestell-Nr.	UVP-Empf.
Sitzbezug	Stoff ALCANTA	0950 009509	69,90 €
Sitzbezug	Kunstleder	0950 007012	69,90 €
Sitzbezug	Stoff/Kunstleder	0950 007009	69,90 €

Montagekostenberechnung der Zusatzausstattung erfolgt nach Aufwand!

Alle Preise zzgl. gültiger MwSt.

PRIMO® XM

für Gabelstapler und kompakte Baumaschinen

MSG 65 / 521

Bild nicht gleich Grundausstattung!

Niedrigstaufbauende mechanische Federung

Mit dem Primo® XM bietet GRAMMER einen weiteren Premiumsitz mit niedrigstaufbauender mechanischer Vollfederung. Seine 80 mm Federweg ermöglichen ruhiges Fahren und federn Schwingungen und Stöße auch bei höheren Geschwindigkeiten besonders sanft ab.

Gewichtsschnelleinstellung

Der Primo® mit mechanischer Federung spielt seine Performance am besten aus, wenn er optimal auf den jeweiligen Fahrer eingestellt ist. Besonders bei häufigem Fahrerwechsel kommt es darauf an, dass auch ungeübte Nutzer schnell und intuitiv die richtige Einstellung vornehmen. Der Sitz verfügt daher über einen leichtgängigen Einstellhebel nach dem bewährten „Design for use“ Prinzip. In einem Bereich von 45 bis 170 kg wird damit die Federung auf das Gewicht abgestimmt.

Baureihenübersicht Seite 37

Sitzvarianten	Sitzbreite	Gewicht	Bestell-Nr.	UVP-Empf.
Stoff New Design (blau/schwarz)	470 mm	24 kg	1 293 487	913,00 €
Kunstleder (schwarz)	470 mm	24 kg	1 091 027	817,00 €

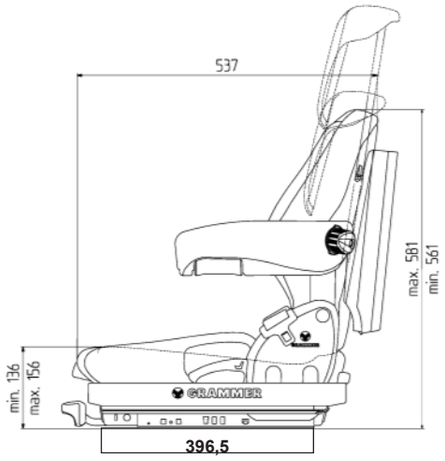

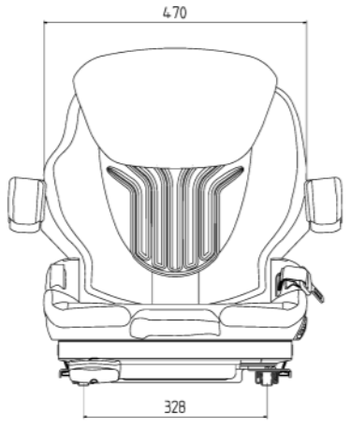

Grundausstattung	
Mechanisch gefederter Komfortsitz	Federweg 80 mm
Gewichtseinstellung **45 - 170 kg mechanisch**	Längsverstellung 210 mmm
Rückenlehnen-Neigungseinstellung	Lordosenstütze mechanisch einstellbar
Rückhaltesystem, autom. Duo Sensitiv mit Aufroller	Sitzkontaktschalter
Erfüllt FEM 4.002 in Verbindung mit einem Rückhaltesystem (f. Stapler)	
Erfüllt ISO 6683 (f. Erdbaumaschinen)	

Zusatzausstattung			Bestell-Nr.	UVP-Empf.
Ablagetasche			1 094 723	22,00 €
Armlehne neigungsverstellbar	60 x 320mm, A60	rechts	1 079 670	82,00 €
Armlehne neigungsverstellbar	60 x 320mm, A60	links	1 079 671	84,00 €
Armlehne höhenverstellbar	65 x 270 mm	rechts	1 093 594	78,00 €
Armlehne höhenverstellbar	65 x 270 mm	links	1 093 593	77,00 €
Polstersatz Heizung 12/24 V	Stoff ND blau/schw.	Aufpreis	1 293 778/776	391,00 €
Polstersatz Heizung 12/24 V	Kunstleder	Aufpreis	1 093 666/668	375,00 €
Polstersatz Heizung 48 V	Kunstleder	Aufpreis	1 154 735/734	752,00 €
Polstersatz Heizung 48 V	Stoff Matrix	Aufpreis	1 161 005/004	764,00 €
Anschlußkabel für Heizung		12 V	1 104 793	53,00 €
Anschlußkabel für Heizung		24 V	1 104 792	49,00 €
Anschlußkabel für Heizung		48 V	1 154 730	59,00 €
Rückenverlängerung einschiebbar	Stoff ND blau/schw.		1 292 190	73,00 €
Rückenverlängerung einschiebbar	Stoff Matrix		1 053 033	64,00 €
Rückenverlängerung einschiebbar	Kunstleder		1 072 516	75,00 €
Gurtschloß mit Schalter			1 221 638	65,00 €
Längshorizontalfederung	+ Höhe 18 mm		1 163 251	225,00 €
Armlehnenträger für verschiedene Fabrikate Seite 51				

Schonbezüge		Bestell-Nr.	UVP-Empf.
Sitzbezug	Stoff ALCANTA	0970 009509	69,90 €
Sitzbezug	Kunstleder	0970 007012	69,90 €
Sitzbezug	Stoff/Kunstleder	0970 007009	69,90 €
Bezug für Rückenverlängerung	Stoff ALCANTA	1 200 868	22,00 €
Bezug für Rückenverlängerung	Kunstleder	0901 007012	16,00 €

Montagekostenberechnung der Zusatzausstattung erfolgt nach Aufwand!

Alle Preise zzgl. gültiger MwSt.

Telefon: 0 25 36 - 34 46 0
www.grammersitz.de

Niedrigstaufbauende mechanische Federung

Mit dem Primo® M bietet GRAMMER einen weiteren Premiumsitz mit niedrigstaufbauender mechanischer Vollfederung. Seine 60 mm Federweg ermöglichen ruhiges Fahren und federn Schwingungen und Stöße auch bei höheren Geschwindigkeiten besonders sanft ab.

Gewichtsschnelleinstellung

Der Primo® mit mechanischer Federung spielt seine Performance am besten aus, wenn er optimal auf den jeweiligen Fahrer eingestellt ist. Besonders bei häufigem Fahrerwechsel kommt es darauf an, dass auch ungeübte Nutzer schnell und intuitiv die richtige Einstellung vornehmen. Der Sitz verfügt daher über einen leichtgängigen Einstellhebel nach dem bewährten „Design for use“ Prinzip. In einem Bereich von 45 bis 170 kg wird damit die Federung auf das Gewicht abgestimmt.

Baureihenübersicht Seite 37

Sitzvarianten	Sitzbreite	Gewicht	Bestell-Nr.	UVP-Empf.
Stoff New Design (blau/schwarz)	470 mm	23 kg	1 293 486	704,00 €
Kunstleder (schwarz)	470 mm	23 kg	1 091 028	616,00 €

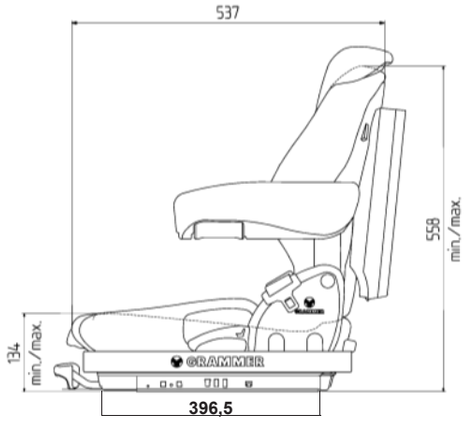

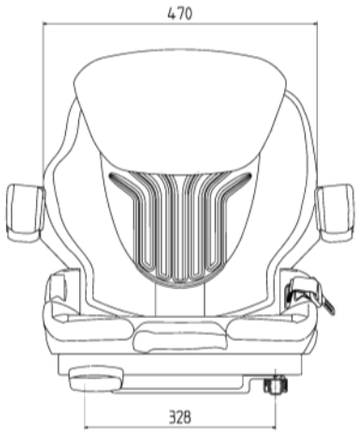

Grundausstattung	
Mechanisch gefederter Komfortsitz	Federweg 60 mm
Gewichtseinstellung **45 - 170 kg** mechanisch	Längsverstellung 210 mmm
Rückenlehnen-Neigungseinstellung	Lordosenstütze mechanisch einstellbar
Erfüllt FEM 4.002 in Verbindung mit einem Rückhaltesystem (f. Stapler)	

Zusatzausstattung			Bestell-Nr.	UVP-Empf.
Ablagetasche			1 094 723	22,00 €
Armlehne neigungsverstellbar	60 x 320mm, A60	rechts	1 079 670	82,00 €
Armlehne neigungsverstellbar	60 x 320mm, A60	links	1 079 671	84,00 €
Armlehne höhenverstellbar	65 x 270 mm	rechts	1 093 594	78,00 €
Armlehne höhenverstellbar	65 x 270 mm	links	1 093 593	77,00 €
Beckengurt Automatik	mit Aufroller		RG-BP	50,00 €
Beckengurt Duo Sensitiv links	mit Aufroller		1 079 674	85,00 €
Beckengurt Duo Sensitiv rechts Gurtschloss m. Schalter	mit Aufroller		1 104 671	121,00 €
Längshorizontalfederung	+ Höhe 18 mm		1 163 251	225,00 €
Polstersatz Heizung 12/24 V	Stoff ND bl./schw.	Aufpreis	1 293 778/776	391,00 €
Polstersatz Heizung 12/24 V	Kunstleder	Aufpreis	1 093 666/668	375,00 €
Polstersatz Heizung 48 V	Kunstleder	Aufpreis	1 154 735/734	752,00 €
Polstersatz Heizung 48 V	Stoff Matrix	Aufpreis	1 161 005/004	764,00 €
Anschlußkabel für Heizung		12 V	1 104 793	53,00 €
Anschlußkabel für Heizung		24 V	1 104 792	49,00 €
Anschlußkabel für Heizung		48 V	1 154 730	59,00 €
Rückenverlängerung einschiebbar	Stoff ND bl./schw.			73,00 €
Rückenverlängerung einschiebbar	Stoff Matrix		1 053 033	64,00 €
Rückenverlängerung einschiebbar	Kunstleder		1 072 516	75,00 €
Sitzkontaktschalter			1 079 667	130,00 €
Adapterkabel	für Sitzschalter 1079667		1 092 172	42,00 €
Armlehnenträger für verschiedene Fabrikate Seite 51				

Schonbezüge		Bestell-Nr.	UVP-Empf.
Sitzbezug	Stoff ALCANTA	0970 009509	69,90 €
Sitzbezug	Kunstleder	0970 007012	69,90 €
Sitzbezug	Stoff/Kunstleder	0970 007009	69,90 €

Montagekostenberechnung der Zusatzausstattung erfolgt nach Aufwand!

Alle Preise zzgl. gültiger MwSt.

Telefon: 0 25 36 - 34 46 0
www.grammersitz.de

Stoff New Design
blau/schwarz

MSG 20 Baureihe für Stapler

Ein schneller „Klick“-und man sitzt sicher gesund.

Im hektischen Alltagsbetrieb bleibt für langwierige Experimente keine Zeit. Häufig wird ein Gabelstapler auch von wechselnden Fahrern benutzt. Damit für alle der richtige, gesunde Sitzkomfort nicht nur wünschenswerte Theorie, sondern praktischer Vorteil wird, haben wir die Bedienung des MSG 20 so einfach wie möglich gemacht: Die Gewichtseinstellung erfolgt sekundenschnell mit einem leicht bedienbaren Hebel– einmal „klick”, und Federn und Stoßdämpfer sind individuell eingestellt. Auch die übrigen Bedienelemente sind ergonomisch angebracht. Damit ist sichergestellt, dass die gesundheitlichen Vorteile des MSG 20 jedem Fahrer zugute kommen –auch in der größten Hektik.

Die beste Federung ist bei jedem Fahrer anders.

Ein großer Mann bringt ein anderes Gewicht auf die Federung als eine zierliche Frau. Um ungesunde Schwingungen und Stöße abzufedern, kommt es darauf an, den maximalen Federweg in jedem Fall sicherzustellen: Innerhalb des Gewichtseinstellbereichs von 50 bis 130 kg Fahrergewicht wird ein maximaler Federweg von 60 mm gewährleistet. Die weitreichende Längseinstellung und die Rückenlehnen-Neigungseinstellung leisten ein Übriges, um nicht nur den Komfort, sondern auch die Leistungsfähigkeit und Gesundheit des Fahrers langfristig zu erhalten.

Gewichte heben geht ganz schön auf die Knochen.

Auch wenn der Gabelstapler die Schwerarbeit leistet: Auf den Fahrer kommen dennoch enorme Belastungen zu, die man nicht sehen, aber umso schmerzlicher spüren kann. Schädigungen des Skeletts, der Muskeln und des Bindegewebes führen die Statistik der häufigsten Berufskrankheiten an - und Gabelstaplerfahrer gehören zum gefährdeten Personenkreis. Deshalb steht die Verminderung von schädlichen Schwingungen bei GRAMMER Sitzen immer an erster Stelle. Auch beim MSG 20, der vorbildlich auf die Schwingungsverhältnisse von Gabelstaplern ausgelegt ist und jedem Fahrer ein Maximum an individuellem Komfort und gesundem Wohlbefinden gewährleistet.

Typenübersicht MSG 20

Ausstattungsprogramm	MSG 20	MSG 20	MSG 20	MSG 20 schmal	MSG 20 schmal
Sach-Nr. Kunstleder		134 015	1017487	135 671	135 673
Sach-Nr. Stoff schwarz		134 016	1017488		
Sach-Nr. Stoff ND blau/schwarz	1293150			1293151	1293152
Federung					
Mechanische Federung	■	■	■	■	■
Federweg 60 mm	■	■	■	■	■
Gewichtseinstellung 50 - 130 kg	■	■	■	■	■
Sitzoberteil					
Längseinstellung 150 mm	■	■	■	■	■
Polster					
Breit 470 mm	■	■	■		
Schmal 410 mm				■	■
Rückenlehnenneigungseinstellung	■	■	■	■	■
Gurtlaschen	□	■	■	□	□
Statikgurt			□	□	□
Gurt mit Aufroller			□	□	□
Sitzschalter	■		■		■
Seite	**60 / 61**	**60 / 61**	**60 / 61**	**62 / 63**	**62 / 63**

■ **Serienausstattung**
□ **Optionale Ausstattung**

Bild nicht gleich Grundausstattung!

Gewichtseinstellung

Platz nehmen, kurz den leichtgängigen Einstellhebel drücken, „klick“ und fertig. Für Fahrer von 50 bis 130 kg Körpergewicht ist die Federung optimal eingestellt. Ein Bedienkomfort, der Akzeptanz beim Fahrer findet und mit einem Handgriff für individuellen Federungskomfort und gesunde Arbeitsbedingungen sorgt.

Baureihenübersicht Seite 59

Sitzvarianten		Sitzbreite	Gewicht	Bestell-Nr.	UVP-Empf.
Kunstleder	inkl. Gurtlaschen	470 mm	18,6 kg	134 015	394,00 €
Stoff schwarz	inkl. Gurtlaschen	470 mm	18,6 kg	134 016	409,00 €
Kunstleder	inkl. Gurtlaschen u. Sitzkontaktschalter	470 mm	19,3 kg	1017487	437,00 €
Stoff schwarz	inkl. Gurtlaschen u. Sitzkontaktschalter	470 mm	19,3 kg	1017488	449,00 €
Stoff Matrix	Inkl. Gurtlaschen u. Sitzkontaktschalter	470 mm	19,3 kg	1017489	471,00 €
Stoff ND blau/ schwarz	inkl. Sitzschalter	470 mm	19,3 kg	1293150	476,00 €

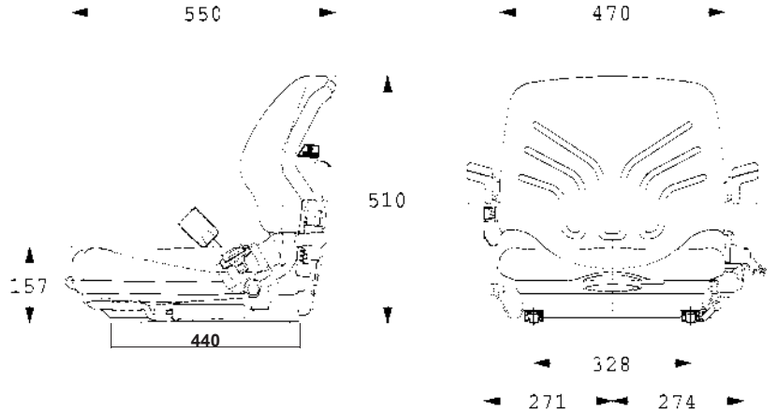

Grundausstattung
Vollfederung, integriert mechanisch, mit hydr. Dämpfern
Federweg 60 mm
Gewichtsschnelleinstellung 50 - 130 kg mechanisch in 9 Stufen
Längsverstellung 150 mm
Rückenlehnen-Neigungseinstellung über Wippe, in 4 Stufen zu 10° (Neigungskinematik)

Zusatzausstattung			Bestell-Nr.	UVP-Empf.
Ablagetasche			133 017	23,00 €
Armlehne (54 x 300 mm)	kurz - klappbar	links	132 948	84,00 €
Armlehne (54 x 300 mm)	kurz - klappbar	rechts	132 949	82,00 €
Armlehne, neigungsverstellbar		rechts	1 032 846	156,00 €
Beckengurt, links	Duo Sensitive m. Aufroller **		143 310	115,00 €
Universal-Beckengurt	m. Aufroller		RG-B	28,00 €
Gurtschloss	mit Schalter		1 102 416	41,00 €
Polstersatz Heizung 12 / 24V	Stoff matrix	Aufpreis	1 051 086	395,00 €
Polstersatz Heizung 48V	Stoff matrix	Aufpreis	1 159 080	582,00 €
Polstersatz Heizung 12 / 24V	Kunstleder	Aufpreis	138 321	329,00 €
Polstersatz Heizung 48V	Kunstleder	Aufpreis	1 159 083	524,00 €
Polstersatz Heizung 12 / 24 V	Stoff ND blau/schw.	Aufpreis	1 293 159	401,00 €
Konsole Stapler Universal	Für Sitzaufbau		320 370	49,50 €
Armlehnenträger STILL			141.002	119,00 €
Flächenschalter Universal			SKS-B	25,00 €
** sofern nicht in Serienausstattung enthalten				

Schonbezüge		Bestell-Nr.	UVP-Empf.
Sitzbezug	Stoff ALCANTA	0990009509	69,90 €
Sitzbezug	Kunstleder	0990007012	69,90 €
Sitzbezug	Stoff/Kunstleder	0990007009	69,90 €
Sitzbezug Kunstleder (Überwurf)	für Kransitz	1101010009	39,90 €

Montagekostenberechnung der Zusatzausstattung erfolgt nach Aufwand!

Alle Preise zzgl. gültiger MwSt.

STAPLER

Baureihe MSG 20

Schmalversion

MSG 20 Schmalversion

Der MSG 20 in Schmalausführung ist ein Komfortsitz mit Vollfederung, der speziell für den Einsatz in Fahrzeugen mit beschränkten Einbauhöhen und Einbaubreiten (wie z.B. Schubmaststapler, Retrac, usw.) entwickelt wurde.
Die Grundausstattung umfasst eine hohe Rückenlehne, Rückenlehnen-Neigungseinstellung, Längseinstellung und Gewichts-Schnell-einstellung von 50 kg – 130 kg.
Ein schneller Griff - und man sitzt gesund

Baureihenübersicht Seite 59

Sitzvarianten	Sitzbreite	Gewicht	Bestell-Nr.	UVP-Empf.
Kunstleder	410 mm	20 kg	135 671	440,00 €
Stoff ND blau/schwarz	410 mm	20 kg	1 293 151	493,00 €
Kunstleder mit Sitzkontaktschalter	410 mm	20 kg	135 673	506,00 €
Stoff ND blau/schwarz mit Sitzkontaktschalter	410 mm	20 kg	1 293 152	576,00 €
Kunstleder HZ 48 V mit Sitzkontaktschalter	450 mm	20 kg	1 158 496	792,00 €
Stoff Schalter u. Heizpolstersatz 48 V	450 mm	20 kg	1 158 495	792,00 €

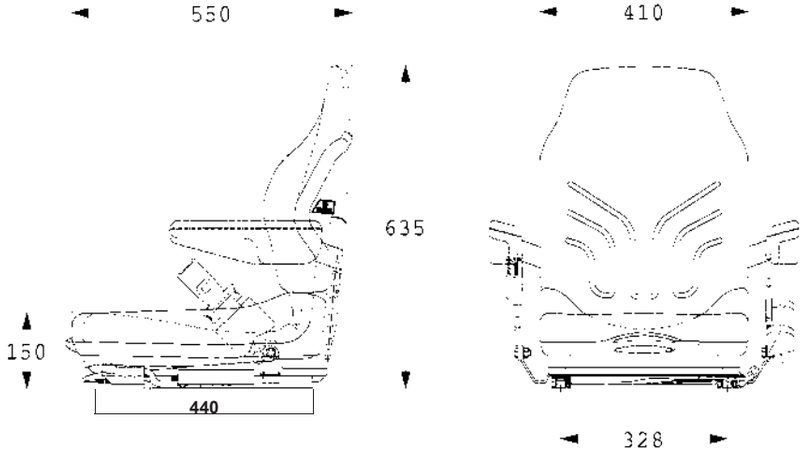

Grundausstattung
Vollfederung, integriert mechanisch, mit hydr. Dämpfern
Federweg 60 mm
Gewichtsschnelleinstellung 50 - 130 kg in 9 Stufen
Längsverstellung 150 mm
Rückenlehnen-Neigungseinstellung über Wippe, in 4 Stufen zu 10° (Neigungskinematik)
hohe Rückenlehne (120 mm höher als bei dem MSG Standard)

Zusatzausstattung			Bestell-Nr.	UVP-Empf.
Ablagetasche			133 017	23,00 €
Armlehne, kurz - klappbar	54 x 300 mm	links	132 948	84,00 €
Armlehne, kurz - klappbar	54 x 300 mm	rechts	132 949	82,00 €
Armlehne, neigungsverstellbar		rechts	1 032 846	156,00 €
Beckengurt Automatik	Duo-Sensitiv	links	143 310	115,00 €
Universal-Beckengurt Automatik			RG-B	28,00 €
Gurtlaschen für Beckengurt RG-B	zzgl. Montage		133.111	23,00 €
Gurtschloss	mit Schalter		1 102 416	41,00 €
Polstersatz Heizung 12/24 V	nur 410 mm	Kunstleder	138 327	533,00 €
Polstersatz Heizung 48 V	450 mm	Stoff anthrazit	1 158 954	592,00 €
Flächenschalter Universal			SKS-B	25,00 €

Schonbezüge		Bestell-Nr.	UVP-Empf.
Sitzbezug	Stoff ALCANTA	0980 009509	69,90 €
Sitzbezug	Kunstleder	0980 007012	69,90 €
Sitzbezug	Stoff/Kunstleder	0980 007009	69,90 €

Montagekostenberechnung der Zusatzausstattung erfolgt nach Aufwand!

Alle Preise zzgl. gültiger MwSt.

Telefon: 0 25 36 - 34 46 0
www.grammersitz.de

B 12
Der Kompaktsitz wurde für Fahrzeuge mit extrem beengten Einbauverhältnissen entwickelt und bietet dennoch einen hohen Federungskomfort. Der Trick dabei: Das Federungssystem ist platzsparend in der Rückenlehne untergebracht. Das neue Design bietet Sitzkomfort zum kleinen Preis. **Komfortables Sitzen braucht nicht viel Platz, sondern ausgereifte Technik.**

GRAMMER BLACK EDITION

Sitzvarianten	Sitzbreite	Gewicht	Bestell-Nr.	UVP-Empf.
Kunstleder - schwarz, inkl. Sitzkontaktschalter	478 mm	16 kg	1 127 771	175,00 €
Kunstleder - schwarz, ohne Sitzkontaktschalter	478 mm	16 kg	1 127 770	149,00 €
Stoff			Auf Anfrage	

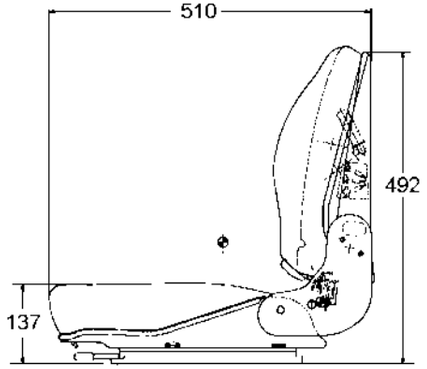

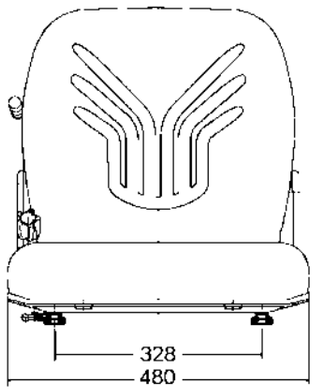

Grundausstattung
Mechanische Federung, Nickschwinger ohne Dämpfer
Federweg 40 mm
Gewichtsschnelleinstellung 50 - 120 kg mechanisch, 3-fach
Längsverstellung 150 mm
Rückenlehnen-Neigungseinstellung, 15°

Zusatzausstattung		Bestell-Nr.	UVP-Empf.
Armlehne, kurz - klappbar	links	1 103 082	52,00 €
Armlehne, kurz - klappbar	rechts	1 103 081	47,00 €
Beckengurt	Duo Sensitive mit Aufroller	143 407	214,00 €
Beckengurt	Retraktor	902 131	93,00 €
Beckengurt	Statik	902 173	53,00 €
Universal-Beckengurt ,	mit Aufroller	RG-B	28,00 €

Schonbezüge		Bestell-Nr.	UVP-Empf.
Sitzbezug	Stoff ALCANTA	0985 009509	69,90 €
Sitzbezug	Kunstleder	0985 007012	69,90 €
Sitzbezug	Stoff/Kunstleder	0985 007009	69,90 €
Sitzbezug Kunstleder (Überwurf)	für Kransitz	1101 01009	39,90 €

Montagekostenberechnung der Zusatzausstattung erfolgt nach Aufwand!

Alle Preise zzgl. gültiger MwSt.

Stoff New Design gelb/schwarz

ACTIMO® Baureihe für Baumaschinen

Actimo®: Diese Fakten sprechen für sich.

Ob mit oder ohne Steuerhebelträger, die **luftgefederten** Actimo®-Modelle haben einiges zu bieten: das Automatische Positionierungs System (APS), einstellbare Dämpfer, Niederfrequenzfederung mit 100 mm Federweg, das Klimasystem, 80 mm luftunterstützte, stufenlose Höheneinstellung, Längseinstellung, die pneumatische Lordosenstütze, Rückenlehnenneigungseinstellung und eine Sitzkissentiefen- und -neigungseinstellung.

Auch die stärkste Maschine leistet nur soviel wie derjenige, der sie bedient.

Die Niederfrequenzfederung des Actimo® Evolution und des Actimo® XXL ist für das Schwingungsverhalten großer Baumaschinen ausgelegt. Durch das Federungssystem werden vertikale Schwingungen und Stöße durch die niedrige Eigenfrequenz weitestgehend absorbiert, ein Aufschaukeln des Sitzes wird verhindert. Dieser angenehme Vorteil ist nicht nur komfortabel, er ermöglicht auch ein entspanntes, ermüdungsfreies Arbeiten. Mit spürbarer Entlastung des Rückens, die auf Dauer vor allem der Gesundheit zugute kommt.

Acht Stunden baggern heißt acht Stunden sitzen: mit Komfort kein Problem.

Denn beim Sitzkomfort setzt der Actimo® vorbildliche Maßstäbe: Die besonders lange, gut ausgeformte Rückenlehne gibt dank betonter Seitenkontur optimalen Rücken und Seitenhalt. Die höhen- und neigungseinstellbare Kopfstütze sorgt ebenso für ermüdungsfreies, gesundes Sitzen wie die pneumatische Lordosenstütze und die Möglichkeit, Sitztiefe und Sitzneigung den individuellen Anforderungen anzupassen. Der Actimo® Evolution verfügt zudem über ein aktives Klimasystem, welches die Körperfeuchtigkeit absorbiert. Im Ergebnis sitzt der Fahrer stets wohltemperiert und mit trockenem Rücken und Gesäß. Die Leistungsfähigkeit des Fahrers bleibt damit erhalten.

Typenübersicht ACTIMO®

Neue Sitzvarianten lieferbar: Actimo® XXL mit 3-Punkt-Gurt oder mit 4-Punkt-Gurt! Siehe Seite 72-75!

Ausstattungsprogramm	Actimo® Evolution	Actimo® Evolution	Actimo® XXL	Actimo® XL	Actimo® XL STH	Actimo® M	Actimo® M einfach	Actimo® M STH
Sachnummer Stoff	1255875	1255938	1160423	1294562	1294570	1294547	1081900	1294548
Sachnummer Kunstleder						143734		1047730
Federung								
Luftfederung mit Kompressor und Niederfrequenzfederung Andere Volt-Zahl als Option!!!	24 V	24 V	24 V	24 V	24 V			
Mechanische Federung						■	■	■
Extrabreite, verstärkte Ausführung			■					
Federweg 100 mm	■	■	■	■	■	■	■	■
Längshorizontalfederung	■	■	■	■	■			
Gewichtseinstellung,	Aktiv elektr.	Aktiv elektr.	Autom.	Autom.	Autom.	Mech.	Mech.	Mech.
APS (Automatisches. Positionierungssystem)	■	■	■	■	■			
Dämpfer, einstellbar	■	■	■	■	■			
Bedienelemente vorne	links	■	■	■	■	■	■	
Höheneinstellung								
80 mm stufenlos (luftunterstützt)	■	■	■	■	■			
60 mm 3-stufig (mech.)						■	■	■
Sitzoberteil								
Klimasystem, aktiv passiv	aktiv	aktiv	passiv	passiv				
Lordosenstütze	Pneum.	Pneum.	Pneum.	Pneum.	Mech.	Mech	.	Mech.
Längseinstellung (in mm)	210	210	170	210	210	210	210	210
Rückenlehnenneigungseinstellung	■	■	■	■	■	■	■	■
Sitzkissentiefen- und neigungseinstellung	■	■	■	■	■	■		■
Sitzpolsterbreite (in mm)	550	490	490	490	490	490	490	490
Kopfstütze	■	■	□	□		□	□	■
Sitzkontaktschalter	■	■	□	□	■	□	□	□
Armlehnen 80 x 380 mm, höhen- u. neigungseinstellbar, klappbar			□	□	■	□	□	■
Armlehnen, 80 x 380 mm, höhen- u. neigungseinstellbar, klappbar mit Stoffbezug	■	■						
Rückhaltesystem	■	■	□	□	■	□	□	□
Sitzheizung	■	■	■	□	■	□	□	□
Steuerhebelträger links/ rechts					■			■
Ablagetasche	■	■	□	□		□	□	□
Seite	**68 / 69**	**68 / 69**	**70 / 71**	**76 / 77**	**78 / 79**	**80 / 81**	**80 / 81**	**82 / 83**

■ **Serienausstattung** □ **Optionale Ausstattung**

BAU

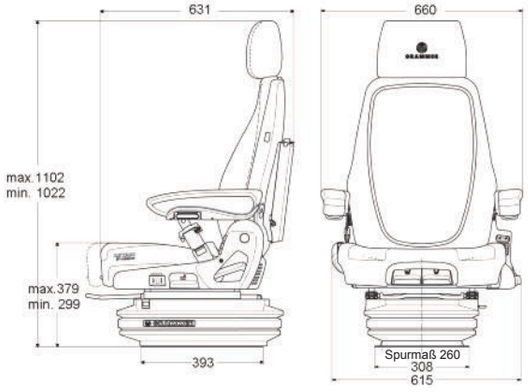

Aktives Klimasystem

Der **Actimo® Evolution** verfügt zudem über ein aktives Klimasystem (Ventilatoren im Polster), welches die Körperfeuchtigkeit absorbiert. Im Ergebnis sitzt der Fahrer stets wohltemperiert und mit trockenem Rücken und Gesäß. Die Leistungsfähigkeit des Fahrers bleibt damit erhalten.

Aktive elektronische Gewichtseinstellung

Reinsetzen und losfahren: Dank der Sensorik und Elektronik im Actimo® Evolution stellt sich der Sitz vollautomatisch auf das Gewicht des Fahrers ein. Dadurch spielt der Sitz bei optimalen Federwegen seine ganze Performance aus, die für mehr Ergonomie und Sicherheit sorgt. Fahrerwechsel sind ohne Betätigung der Gewichtseinstellung problemlos möglich, der Sitz justiert sich bei geringsten Gewichtsveränderungen automatisch nach.

Baureihenübersicht Seite 67

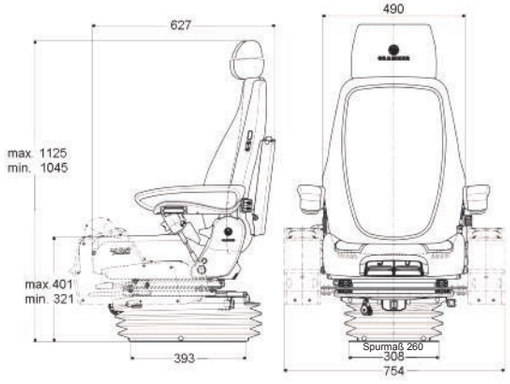

Grundausstattung	
Luftgefederter Luxussitz mit 12 Volt oder 24 Volt Kompressor und **Niederfrequenz-Federung**	
Bedienelemente vorne oder links	Lordosenstütze pneumatisch einstellbar
Federweg 100 mm	Sitzkissentiefen- und Neigungseinstellung
Gewichtseinstellung autom. 50 - 130 kg und **aktiv (elektropneumatisch)** vollautomatisch	Aktive Sitzklimatisierung (Ventilatoren im Polster)
Dämpfer für Vertikalfederung 4-fach einstellbar hart/ weich	Sitzheizung
APS : automatisches Positionierungssystem	Rückhaltesystem
Höheneinstellung stufenlos 80 mm luftunterstützt	Sitzkontaktschalter
Längs-Horizontal-Federung blockierbar	Armlehnen höheneinstellbar, neigungseinstellbar und klappbar , A 80mm * 380 mm, mit Stoffbezug
Längsverstellung 210 mm	
Rückenlehnen-Neigungseinstellung, max. 80°	Kopfstütze, Ablagetasche

Sitzvarianten	Sitzbreite	Gewicht	Bestell-Nr.	UVP-Empf.
Für Radlader; Stoff Klima, 24V, Bedienelemente links angeordnet	550 mm (Typ 742)	62 kg	1 255 875	3.503,00 €
Für Radlader; Stoff Klima ND, 24V, Bedienelemente links angeordnet	550 mm (Typ 742)	62 kg	1 294 588	3.678,00 €
Für Bagger; Stoff Klima ND, 24V, Bedienelemente vorne angeordnet	490 mm (Typ 722)	62 kg	1 294 602	3.657,00 €
Für Radlader; Stoff Klima ND, 12V, Bedienelemente links angeordnet	550 mm (Typ 742)	62 kg	1 294 584	3.678,00 €
Für Bagger; Stoff Klima ND, 12V, Bedienelemente vorne angeordnet	490 mm (Typ 722)	62 kg	1 294 599	3.657,00 €

Zusatzausstattung	Bestell-Nr.	UVP-Empf.
Armlehnenträger KALMAR (von BEGE auf GRAMMER)	1 030 498KA	148,00 €
Armlehnenträger VOLVO rechts (von ISRI auf GRAMMER)	1 102 350R	90,00 €
Armlehnenträger VOLVO neu rechts ab Bj. 2015	1 111 138	148,00 €
Armlehnenträger VOLVO links (für CDC-Lenkung)	1 102 350L	90,00 €
Armlehnenträger CLAAS Mähdrescher	1 073 033	195,00 €

Schonbezüge	Bestell-Nr.	UVP-Empf.
Sitzbezug Airvent für Oberteil 722	0930 008009	89,90 €
Sitzbezug Airvent für Oberteil 742	0935 008009	89,90 €

Montagekostenberechnung der Zusatzausstattung erfolgt nach Aufwand!

Alle Preise zzgl. gültiger MwSt.

Bild nicht gleich Grundausstattung!

Passives Klimasystem

Der Actimo® verfügt über ein passives Klimasystem (Kohle-Aktiv-Filter), welches die Körperfeuchtigkeit absorbiert. Im Ergebnis sitzt der Fahrer stets mit trockenem Rücken und Gesäß. Die Leistungsfähigkeit des Fahrers bleibt damit erhalten.

Federungssystem

Das Federungssystem mit Niederfrequenz des Actimo® XXL ist für das Schwingungsverhalten schwerer Baumaschinen mit Achs- und Kabinenfederung ausgelegt. Es reduziert horizontale und vertikale Schwingungen, die bei höheren Geschwindigkeiten, durch das Anhängen von Zusatzgeräten oder in schwierigem Gelände entstehen. Damit sitzt der Fahrer auf dem Actimo® ruhig und bequem. Er bleibt länger fit und hat sein Fahrzeug jederzeit voll unter Kontrolle. Das exzellente Schwingungsverhalten ergibt sich durch die Kombination aus Niederfrequenz-, Längs- und optionaler Seitenhorizontalfederung.

Baureihenübersicht Seite 67

Sitzvarianten	Sitzbreite	Gewicht	Bestell-Nr.	UVP-Empf.
Stoff New Design (gelb/schwarz) 12V	490 mm	46,0 kg	1 294 779-12	2.070,00 €
Stoff New Design (gelb/schwarz) 24V	490 mm	46,0 kg	1 294 779	2.014,00 €

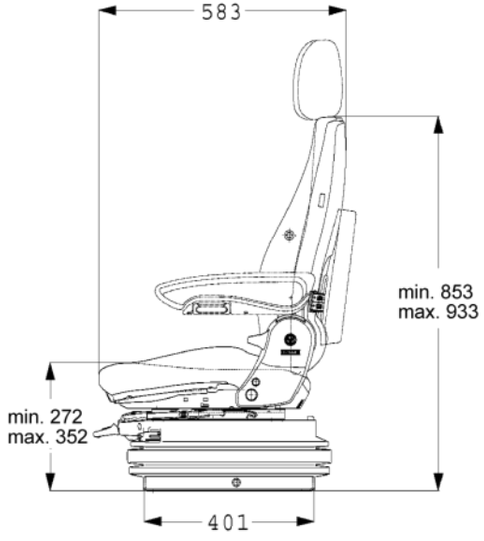

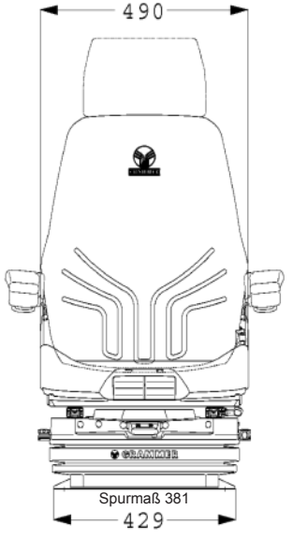

Grundausstattung	
Luftgefederter Superkomfortsitz mit 12 Volt oder 24 Volt Kompressor und **Niederfrequenz-Federung**	
Bedienelement vorne	Längsverstellung 170 mm
Federweg 100 mm	Rückenlehnen-Neigungseinstellung, max. 80°
Gewichtseinstellung autom.)	Lordosenstütze pneumatisch einstellbar über 2. Kompressor
Dämpfer für Vertikalfederung 4-fach einstellb. hart/ weich	
APS : automatisches Positionierungssystem	Sitzkissentiefen- und Neigungseinstellung
Höheneinstellung stufenlos 80 mm luftunterstützt	Grammer Klimasystem passiv (Kohleaktivfilter)
Längs-Horizontal-Federung, blockierbar	Sitzheizung (12 / 24 V)

Zusatzausstattung			Bestell-Nr.	UVP-Empf.
Ablagetasche			142 259	38,00 €
Armlehne lang neigungsverstellbar	80 x 380 mm, M 80	rechts	1 026 779	76,00 €
Armlehne lang neigungsverstellbar	80 x 380 mm, M 80	links	1 026 778	76,00 €
Armlehne höhenverstellbar	65 x 270 mm	rechts	1 096 328	45,00 €
Armlehne höhenverstellbar	65 x 270 mm	links	1 100 875	45,00 €
Beckengurt	Retraktor		902 213	62,00 €
Beckengurt Duo Sensitiv	links		1 013 715	104,00 €
Drehkonsole 360°	+ Höhe 31 mm	rechts	134 958	197,00 €
Drehkonsole 180°	+ Höhe 31 mm	links	134 831	185,00 €
Kopfstütze	Stoff ND gelb/schw.		1 294 737	79,00 €
Polstersatz Heizung 12 / 24 V	Kunstleder	Aufpreis	1 203 426	50,00 €
Kopfstütze	Kunstleder		141.259	71,00 €
Seitenhorizontalfederung	+ 18 mm Höhe		1 139 345	220,00 €
Seitenhorizontalfederung	verstärkte Ausführung		1 177 411	521,00 €
Sitzkontaktschalter	22 Ohm		1 201 989	78,00 €

Zusatzausstattung	Bestell-Nr.	UVP-Empf.
Armlehnenträger KALMAR (von BEGE auf GRAMMER)	1 030 498KA	148,00 €
Armlehnenträger VOLVO rechts (von ISRI auf GRAMMER)	1 102 350R	90,00 €
Armlehnenträger VOLVO neu rechts ab Bj. 2015	1 111 138	148,00 €
Armlehnenträger VOLVO links (für CDC-Lenkung)	1 102 350L	90,00 €
Armlehnenträger CLAAS Mähdrescher	1 073 033	195,00 €

Schonbezüge	Bestell-Nr.	UVP-E.		Bestell-Nr.	UVP-E.
Sitzbezug Stoff ALCANTA	0930 009509	79,90 €	Sitzbezug Stoff/K.-leder	0930 007009	79,90 €
Sitzbezug Kunstleder	0930 007012	79,90 €	Kopfstützenbezug Stoff	0902 009509	12,00 €

Montagekostenberechnung der Zusatzausstattung erfolgt nach Aufwand! Alle Preise zzgl. gültiger MwSt.

ACTIMO® XXL m. 3-Punkt-Gurt

für mittlere u. große Baumaschinen

MSG 95 AL / 732

Passives Klimasystem

Der Actimo® verfügt zudem über ein passives Klimasystem (Kohle-Aktiv-Filter), welches die Körperfeuchtigkeit absorbiert. D.h. der Fahrer sitzt stets mit trockenem Rücken und Gesäß. Die Leistungsfähigkeit des Fahrers bleibt damit erhalten.
Für besondere Sicherheitsvorschriften ist dieser Grammer Fahrersitz mit 3-Punkt-Gurt ausgerüstet.

Federungssystem

Das Federungssystem mit Niederfrequenz des Actimo® ist für das Schwingungsverhalten schwerer Baumaschinen mit Achs- u. Kabinenfederung ausgelegt. Es reduziert horizontale und vertikale Schwingungen, die bei höheren Geschwindigkeiten, durch das Anhängen von Zusatzgeräten oder in schwierigem Gelände entstehen. Damit sitzt der Fahrer auf dem Actimo® ruhig u. bequem. Er bleibt länger fit, hat sein Fahrzeug jederzeit voll unter Kontrolle. Das exzellente Schwingungsverhalten ergibt sich durch die Kombination aus Niederfrequenz- und Längshorizontalfederung.

Baureihenübersicht Seite 67

Sitzvarianten	Sitzbreite	Gewicht	Bestell-Nr.	UVP-Empf.
Stoff Matrix 12V	530 mm	55,0 kg	1 249 955-12	1.756,00 €
Stoff Matrix 24V	530 mm	55,0 kg	1 249 955	1.700,00 €

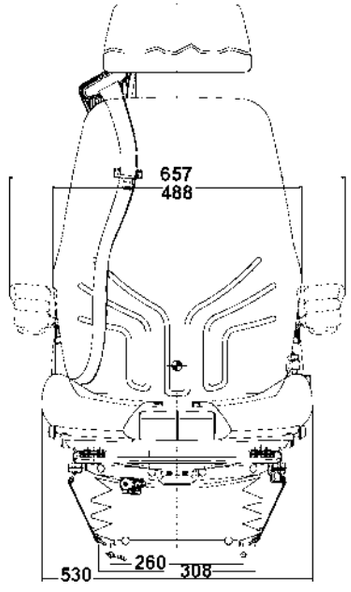

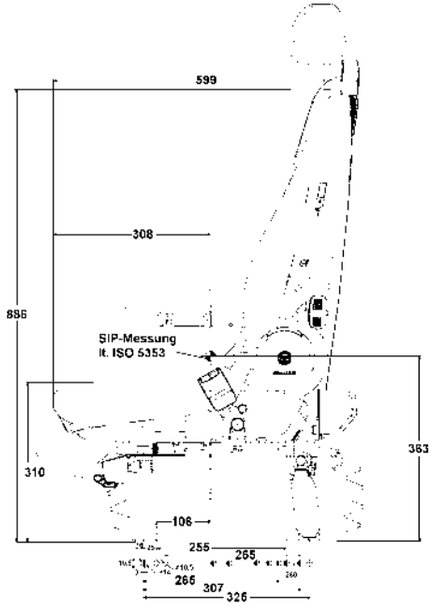

Grundausstattung	
Luftgefederter Superkomfortsitz mit 12 Volt oder 24 Volt Kompressor und **Niederfrequenz-Federung**	
Bedienelement vorne	Längsverstellung 170 mm
Federweg 100 mm	Rückenlehnen-Neigungseinstellung, max. 80°
Gewichtseinstellung autom.	Lordosenstütze mechanisch einstellbar
Dämpfer f.Vertikalfederung 4-fach einstellb. hart/weich	Sitzkissentiefen- und Neigungseinstellung
APS : automatisches Positionierungssystem	Sitzheizung (12/24 Volt)
Höheneinstellung stufenlos 80 mm luftunterstützt	Integrierter 3-Punkt-Gurt
Längs-Horizontal-Federung, blockierbar	

Einbauhinweis:
Die beiden Sekundärgurte von dem Sitz müssen bei dem Einbau in das Fahrzeug -mit dem Fahrzeug- verschraubt werden! Bitte stellen Sie sicher, dass die Kabine die entsprechenden Festigkeitsanforderungen erfüllt!

Zusatzausstattung			Bestell-Nr.	UVP-Empf.
Ablagetasche			142 259	38,00 €
Armlehne lang neigungsverstellbar	80 x 380 mm, M 80	rechts	1 026 779	76,00 €
Armlehne lang neigungsverstellbar	80 x 380 mm, M 80	links	1 026 778	76,00 €
Armlehne lang neigungsverstellbar	60 x 380 mm	rechts	1 023 155	70,00 €
Armlehne lang neigungsverstellbar	60 x 380 mm	links	1 023 156	71,00 €
Armlehne höhenverstellbar	65 x 270 mm	rechts	1 096 328	45,00 €
Armlehne höhenverstellbar	65 x 270 mm	links	1 100 875	45,00 €
Kopfstütze	Stoff Matrix		1 052 636	59,00 €
Kopfstütze	Kunstleder		141 259	71,00 €
Polstersatz Heizung 12/24 V	Kunstleder	530 mm	1013943/1103705	50,00 €
Sitzkontaktschalter	inkl. Wippe		1 056 389	117,00 €

Zusatzausstattung	Bestell-Nr.	UVP-Empf.
Armlehnenträger KALMAR (von BEGE auf GRAMMER)	1 030 498KA	148,00 €
Armlehnenträger VOLVO rechts (von ISRI auf GRAMMER)	1 102 350R	90,00 €
Armlehnenträger VOLVO neu rechts ab Baujahr 2015	1 111 138	148,00 €
Armlehnenträger VOLVO links (für CDC-Lenkung)	1 102 350L	90,00 €
Armlehnenträger CLAAS Mähdrescher	1 073 033	195,00 €

Schonbezüge	Bestell-Nr.	UVP-E.		Bestell-Nr.	UVP-E.
Sitzbezug Stoff ALCANTA	0933 009509	85,90 €	Kopfstützenbezug Stoff ALCANTA	0902 009509	12,00 €
Sitzbezug Kunstleder	0933 007012	85,90 €			
Sitzbezug Stoff/Kunstleder	0933 007009	85,90 €	Kopfstützenbezug K-leder	0902 007012	12,00 €

Montagekostenberechnung der Zusatzausstattung erfolgt nach Aufwand! Alle Preise zzgl. gültiger MwSt.

BAU

ACTIMO® XXL m. 4-Punkt Gurt

für mittlere u. große Baumaschinen

MSG 97 AL / 732

4-Punkt Gurt

Für besondere Sicherheitsvorschriften ist dieser Grammer Fahrersitz mit 4-Punkt-Gurt ausgerüstet.

Federungssystem

Das Federungssystem mit Niederfrequenz des Actimo® ist für das Schwingungsverhalten schwerer Baumaschinen mit Achs- und Kabinenfederung ausgelegt. Es reduziert horizontale und vertikale Schwingungen, die bei höheren Geschwindigkeiten, durch das Anhängen von Zusatzgeräten oder in schwierigem Gelände entstehen. Damit sitzt der Fahrer auf dem Actimo® ruhig u. bequem. Er bleibt länger fit, hat sein Fahrzeug jederzeit voll unter Kontrolle. Das exzellente Schwingungsverhalten ergibt sich durch die Kombination aus Niederfrequenz-, Längs-Horizontalfederung.

Baureihenübersicht Seite 67

Sitzvarianten	Sitzbreite	Gewicht	Bestell-Nr.	UVP-Empf.
Stoff Matrix 12V	530 mm	55,0 kg	1 169 023-12	1.963,00 €
Stoff Matrix 24V	530 mm	55,0 kg	1 169 023	1.907,00 €

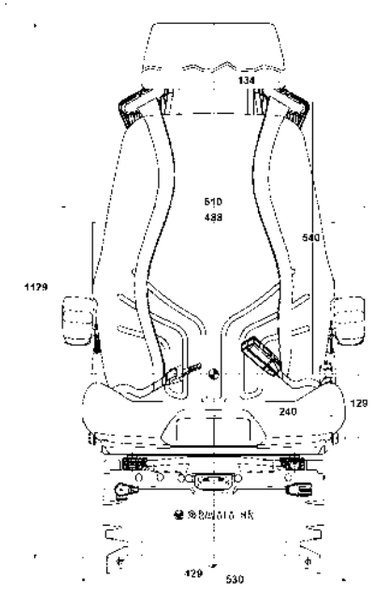

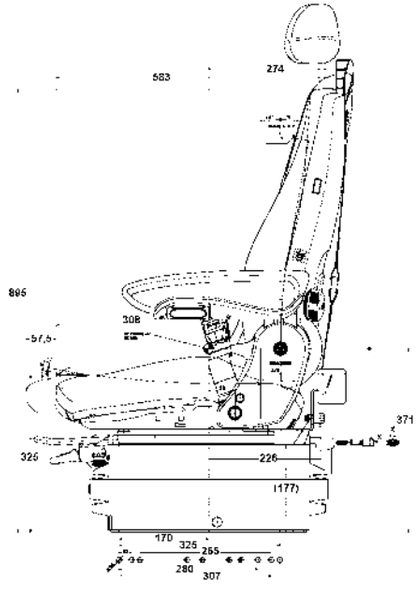

Grundausstattung

Luftgefederter Superkomfortsitz mit 12 Volt oder 24 Volt Kompressor und **Niederfrequenz-Federung**

Bedienelement vorne

Federweg 100 mm Extrabreite verstärkte Federung

Gewichtseinstellung autom.

Dämpfer für Vertikalfederung 4-fach einstellbarer hart/ weich

APS : automatisches Positionierungssystem

Höheneinstellung stufenlos 80 mm luftunterstützt

Längs-Horizontal-Federung, blockierbar

Längsverstellung 170 mm

Rückenlehnen-Neigungseinstellung, max. 80°

Lordosenstütze mechanisch einstellbar

Sitzkissentiefen- und Neigungseinstellung

Kopfstütze

Armlehnen höhenverstellbar, klappbar und neigungsverstellbar 60 mm x 380 mm

Hosenträgergurt

Zusatzausstattung			Bestell-Nr.	UVP-Empf.
Ablagetasche			142.259	38,00 €
Polstersatz Heizung 12/24 V	Stoff matrix	490 mm	1 161 552	434,00 €
Polstersatz Heizung 12/24 V	Kunstleder	490 mm	1 203 426	301,00 €
Kopfstütze	Kunstleder		141.259	71,00 €
Sitzkontaktschalter	inkl. Wippe		1 056 389	117,00 €

Zusatzausstattung	Bestell-Nr.	UVP-Empf.
Armlehnenträger KALMAR (von BEGE auf GRAMMER)	1 030 498KA	148,00 €
Armlehnenträger VOLVO rechts (von ISRI auf GRAMMER)	1 102 350R	90,00 €
Armlehnenträger VOLVO neu rechts ab Baujahr 2015	1 111 138	148,00 €
Armlehnenträger VOLVO links (für CDC-Lenkung)	1 102 350L	90,00 €
Armlehnenträger CLAAS Mähdrescher	1 073 033	195,00 €

Schonbezüge		Bestell-Nr.	UVP-Empf.
Sitzbezug	Stoff ALCANTA	0934 009509	89,90 €
Sitzbezug	Kunstleder	0934 007012	89,90 €
Sitzbezug	Stoff/Kunstleder	0934 007009	89,90 €
Kopfstützenbezug	Stoff ALCANTA	0902 009509	12,00 €

Montagekostenberechnung der Zusatzausstattung erfolgt nach Aufwand! Alle Preise zzgl. gültiger MwSt.

BAU

Bild nicht gleich Grundausstattung!

Passives Klimasystem

Der Actimo® verfügt zudem über ein passives Klimasystem (Kohle-Aktiv-Filter), welches die Körperfeuchtigkeit absorbiert. Im Ergebnis sitzt der Fahrer stets mit trockenem Rücken und Gesäß. Die Leistungsfähigkeit des Fahrers bleibt damit erhalten.

Pneumatische Federung.

Der Fahrer profitiert von der Luftfederung im Sitz und genießt so einen hohen Sitzkomfort. Auf Knopfdruck lässt sich die Höheneinstellung vornehmen. Das Positionierungssystem regelt automatisch die Gewichtseinstellung, die für guten Federungskomfort ausschlaggebend ist. Dank dieser Vorteile der pneumatischen Federung in Verbindung mit der Längs-Horizontalfederung und Seitenhorizontalfederung (optional) werden vertikale und horizontale Schwingungen reduziert und der Fahrer bleibt länger fit, ist leistungsfähiger.

Baureihenübersicht Seite 67

Sitzvarianten	Sitzbreite	Gewicht	Bestell-Nr.	UVP-Empf.
Stoff New Design (gelb/schwarz) 12V	490 mm	43,0 kg	1 294 557	1.629,00 €
Stoff New Design (gelb/schwarz) 24V	490 mm	43,0 kg	1 294 562	1.617,00 €

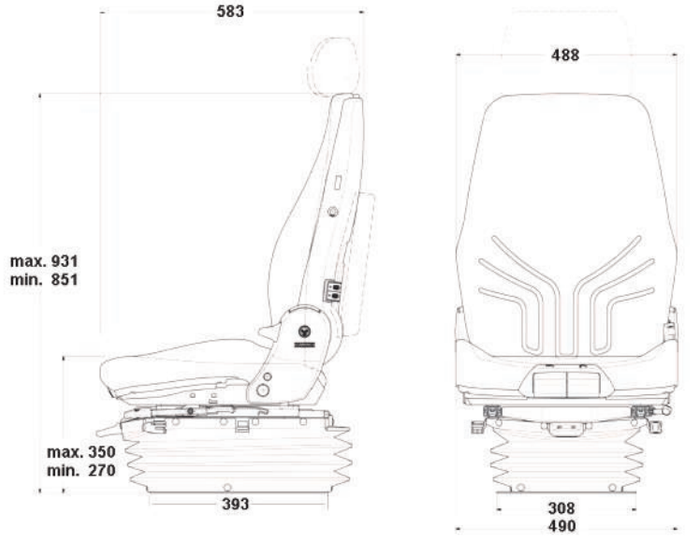

Grundausstattung

Luftgefederter Superkomfortsitz mit 12 V oder 24 V Kompressor	
Bedienelement vorne	Federweg 100 mm
Gewichtseinstellung autom. (50-130 kg)	Dämpfer für Vertikalfederung 4-fach einstellbar hart/ weich
APS : automatisches Positionierungssystem	Höheneinstellung stufenlos 80 mm luftunterstützt
Längs-Horizontalfederung, blockierbar	Längsverstellung 210 mm
Rückenlehnen-Neigungseinstellung, max. 80°	Lordosenstütze pneum. einstellbar über 2. Kompressor
Sitzkissentiefen- und Neigungseinstellung	Grammer Klimasystem passiv (Kohleaktivfilter)

Zusatzausstattung			Bestell-Nr.	UVP-Empf.
Ablagetasche			142 259	38,00 €
Armlehne lang neigungsverstellbar	80 x 380 mm, M 80	rechts	1 026 779	76,00 €
Armlehne lang neigungsverstellbar	80 x 380 mm, M 80	links	1 026 778	76,00 €
Armlehne lang neigungsverstellbar	60 x 380 mm	rechts	1 023 155	70,00 €
Armlehne lang neigungsverstellbar	60 x 380 mm	links	1 023 156	71,00 €
Armlehne höhenverstellbar	65 x 270 mm	rechts	1 096 328	45,00 €
Armlehne höhenverstellbar	65 x 270 mm	links	1 100 875	45,00 €
Beckengurt	Retraktor		902 213	62,00 €
Beckengurt Duo Sensitiv	links		1 013 715	104,00 €
Drehkonsole 360°	+ Höhe 31 mm	rechts	134 958	197,00 €
Drehkonsole 180°	+ Höhe 31 mm	links	134 831	185,00 €
Polstersatz Heizung 12 / 24 V	Stoff ND gelb/schw.		1 297 211	507,00 €
Polstersatz Heizung 12 / 24V	Stoff Matrix	Aufpreis	1 161 552	433,00 €
Polstersatz Heizung 12 / 24V	Kunstleder	Aufpreis	1 203 426	301,00 €
Sitzpolster extrabreit 550 mm	Stoff Matrix	Aufpreis	1 052 885	148,00 €
Kopfstütze	Stoff ND gelb/schw.		1 294 737	79,00 €
Kopfstütze	Stoff Matrix		1 052 636	59,00 €
Kopfstütze	Kunstleder		141 259	71,00 €
Seitenhorizontalfederung	+ Höhe 18 mm		1 139 345	220,00 €
Seitenhorizontalfederung	verstärkte Ausführung		1 177 411	521,00 €
Sitzkontaktschalter	inkl. Wippe		1 201 989	78,00 €
Armlehnenträger für verschiedene Fabrikate siehe Seite 75				

Schonbezüge			Bestell-Nr.	UVP-Empf.
Sitzbezug	Stoff ALCANTA		0930 009509	79,90 €
Sitzbezug	Kunstleder		0930 007012	79,90 €
Sitzbezug	Stoff/Kunstleder		0930 007009	79,90 €
Kopfstützenbezug	Stoff		0902 009509	12,00 €

Montagekostenberechnung der Zusatzausstattung erfolgt nach Aufwand!

Alle Preise zzgl. gültiger MwSt.

ACTIMO® XL mit Steuerhebelträger

Passives Klimasystem

Der Actimo® verfügt zudem über ein passives Klimasystem (Kohle-Aktiv-Filter), welches die Körperfeuchtigkeit absorbiert. Im Ergebnis sitzt der Fahrer stets mit trockenem Rücken und Gesäß. Die Leistungsfähigkeit des Fahrers bleibt damit erhalten.

Pneumatische Federung.

Der Fahrer profitiert von der Luftfederung im Sitz und genießt so einen hohen Sitzkomfort. Auf Knopfdruck lässt sich die Höheneinstellung vornehmen. Das Positionierungssystem regelt automatisch die Gewichtseinstellung, die für guten Federungskomfort ausschlaggebend ist. Dank dieser Vorteile der pneumatischen Federung in Verbindung mit der Längs-Horizontalfederung, werden vertikale und horizontale Schwingungen reduziert und der Fahrer bleibt länger fit.

Baureihenübersicht Seite 67

Sitzvarianten	Sitzbreite	Gewicht	Bestell-Nr.	UVP-Empf.
Stoff New Design (gelb/schwarz)	490 mm	65 kg	1 294 570	2.234,00 €

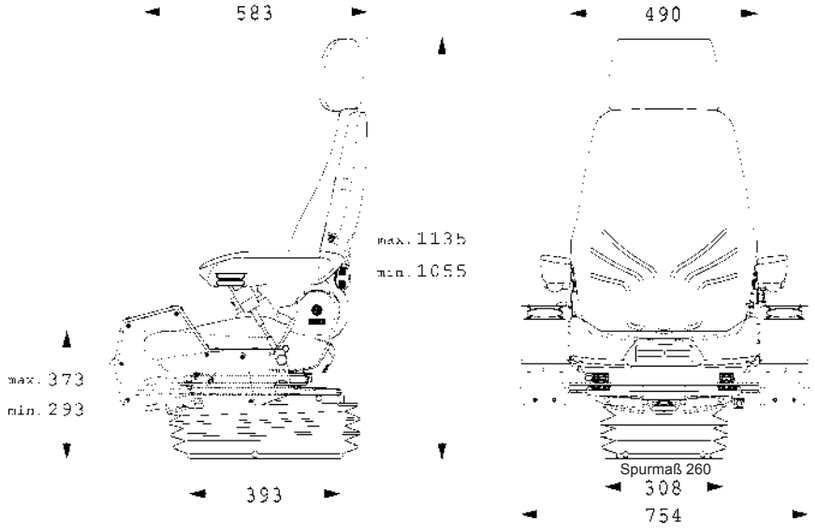

Grundausstattung
Luftgefederter Superkomfortsitz mit 24 Volt Kompressor
Bedienelement vorne
Federweg 100 mm
Gewichtseinstellung autom.
APS : automatisches Positionierungssystem
Höheneinstellung stufenlos 80 mm luftunterstützt
Längs-Horizontalfederung, blockierbar
Längsverstellung 210 mm
Rückenlehnen-Neigungseinstellung, max. 80°
Lordosenstütze mechanisch einstellbar
Sitzkissentiefen- und Neigungseinstellung
Grammer Klimasystem passiv (Kohleaktivfilter)
Armlehnen höheneinstellbar, neigungseinstellbar und klappbar
Beckengurt Retraktor
Kopfstütze
Sitzheizung 24 V
Sitzkontaktschalter
integrierte Steuerhebelträger (re / li klappbar) längsverschiebbar

Zusatzausstattung			Bestell-Nr.	UVP-Empf.
Ablagetasche			142 259	38,00 €
Drehkonsole 360°	+ 31 mm Höhe	rechts	134 958	197,00 €
Drehkonsole 180°	+ 31 mm Höhe	links	134 831	185,00 €

Schonbezüge		Bestell-Nr.	UVP-Empf.
Sitzbezug	Stoff ALCANTA	0930 009509	79,90 €
Sitzbezug	Kunstleder	0930 007009	79,90 €
Sitzbezug	Stoff/Kunstleder	0930 007012	79,90 €
Kopfstützenbezug	Stoff ALCANTA	0902 009509	12,00 €

Montagekostenberechnung der Zusatzausstattung erfolgt nach Aufwand!

Alle Preise zzgl. gültiger MwSt.

Telefon: 0 25 36 - 34 46 0
www.grammersitz.de

BAU

Bild nicht gleich Grundausstattung!

Sitzergonomie

Die besonders lange, gut ausgeformte Rückenlehne gibt dank betonter Seitenkontur optimalen Rücken und Seitenhalt. Die höhen- und neigungseinstellbare Kopfstütze sorgt ebenso für ermüdungsfreies, gesundes Sitzen wie die mechanische Lordosenstütze und die Möglichkeit, Sitztiefe und Sitzneigung den individuellen Anforderungen anzupassen.

Mechanische Federung.

Die Voraussetzung für guten Federungskomfort eines mechanischen Sitzes ist die genaue Einstellung des Fahrergewichts. Diese erfolgt hier mechanisch über einen bequemen Einstellhebel. Der Actimo® M setzt bei den mechanisch gefederten Sitzen Maßstäbe im Federungskomfort.
Die Sitzhöheneinstellung erfolgt 3-stufig über eine Rastmechanik.

Baureihenübersicht Seite 67

Sitzvarianten	Sitzbreite	Gewicht	Bestell-Nr.	UVP-Empf.
Stoff New Design (gelb/schwarz)	490 mm	40 kg	1 294 547	1.186,00 €
Kunstleder - schwarz	490 mm	38 kg	143 734	1.091,00 €
Stoff Matrix*	480 mm	38 kg	1 081 900	845,00 €
* Ohne Lordosenstütze, ohne Sitzkissentiefen- u. Neigungseinstellung				

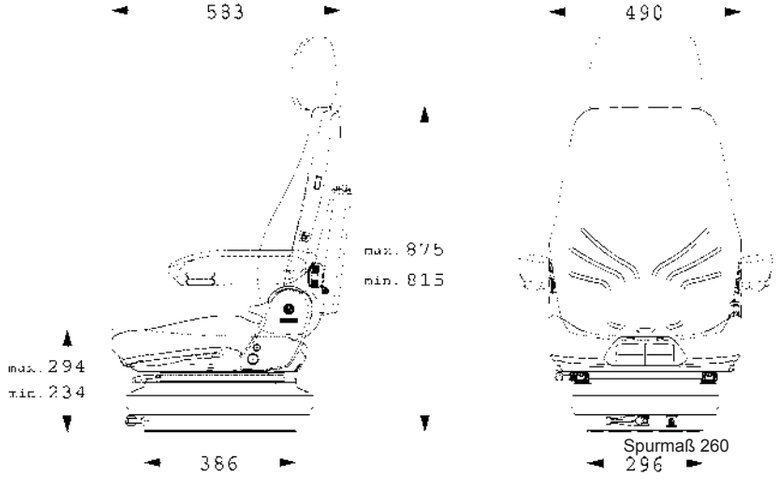

Grundausstattung			
Mechnisch gefederter Komfortsitz mit hydr. Dämpfer, Scherenfederung			
Bedienelement vorne		Federweg 80 mm	
Gewichtseinstellung mech.		Höheneinstellung 60 mm, 3-stufig zu je 20 mm	
Längsverstellung 210 mm		Rückenlehnen-Neigungseinstellung, max. 80°	
Lordosenstütze mechanisch einstellbar (nicht beim 1081900)		Sitzkissentiefen- und Neigungseinstellung (nicht beim 1081900)	

Zusatzausstattung			Bestell-Nr.	UVP-Empf.
Ablagetasche			142.259	38,00 €
Armlehne lang neigungsverstellbar	80 x 380 mm, M 80	rechts	1 026 779	76,00 €
Armlehne lang neigungsverstellbar	80 x 380 mm, M 80	links	1 026 778	76,00 €
Armlehne lang neigungsverstellbar	60 x 380 mm	rechts	1 023 155	70,00 €
Armlehne lang neigungsverstellbar	60 x 380 mm	links	1 023 156	71,00 €
Armlehne höhenverstellbar	65 x 270 mm	rechts	1 096 328	45,00 €
Armlehne höhenverstellbar	65 x 270 mm	links	1 100 875	45,00 €
Beckengurt	Retraktor		902.213	62,00 €
Beckengurt Duo Sensitiv	links		1 013 715	104,00 €
Drehkonsole 360°	+ Höhe 31 mm	rechts	134.958	197,00 €
Drehkonsole 180°	+ Höhe 31 mm	links	134.831	185,00 €
Polstersatz Heizung 12 / 24 V	Stoff ND gelb/schw.	Aufpreis	1 297 211	507,00 €
Polstersatz Heizung 12 / 24V	Stoff Matrix	Aufpreis	1 161 552	434,00 €
Polstersatz Heizung 12 / 24V	Kunstleder	Aufpreis	1 203 426	301,00 €
Anschlußkabel Heizung	24 V		141.253	39,00 €
Anschlußkabel Heizung	12 V		141.291	43,00 €
Polstersatz für 1081900	Kunstleder		141.497/258	40,00 €
Kopfstütze	Stoff ND gelb/schw.		1 294 737	79,00 €
Kopfstütze	Stoff Matrix		1 052 636	59,00 €
Kopfstütze	Kunstleder		141.259	71,00 €
Seitenhorizontalfederung	+ Höhe 18 mm		1 139 345	220,00 €
Seitenhorizontalfederung	verstärkte Ausführung		1 177 411	521,00 €
Sitzkontaktschalter	inkl. Wippe		1 056 389	117,00 €

Schonbezüge		Bestell-Nr.	UVP-Empf.
Sitzbezug	Stoff ALCANTA	0930 009509	79,90 €
Sitzbezug	Kunstleder	0930 007012	79,90 €
Sitzbezug	Stoff/Kunstleder	0930 007009	79,90 €

Montagekostenberechnung der Zusatzausstattung erfolgt nach Aufwand!

Alle Preise zzgl. gültiger MwSt.

Telefon: 0 25 36 - 34 46 0
www.grammersitz.de

Sitzergonomie

Beim Sitzkomfort setzt der Actimo® vorbildliche Maßstäbe: Die besonders lange, gut ausgeformte Rückenlehne gibt dank betonter Seitenkontur optimalen Rücken und Seitenhalt. Die höhen- und neigungseinstellbare Kopfstütze sorgt ebenso für ermüdungsfreies, gesundes Sitzen wie die mechanische Lordosenstütze und die Möglichkeit, Sitztiefe und Sitzneigung den individuellen Anforderungen anzupassen.

Mechanische Federung.

Die Voraussetzung für guten Federungskomfort eines mechanischen Sitzes ist die genaue Einstellung des Fahrergewichts. Diese erfolgt hier mechanisch über einen bequemen Einstellhebel. Der Actimo® M setzt bei den mechanisch gefederten Sitzen Maßstäbe im Federungskomfort. Die Sitzhöheneinstellung erfolgt 3-stufig über eine Rastmechanik.

Baureihenübersicht Seite 67

Sitzvarianten	Sitzbreite	Gewicht	Bestell-Nr.	UVP-Empf.
Stoff New Design (gelb/schwarz)	490 mm	55 kg	1 294 548	1.490,00 €
Kunstleder - schwarz	490 mm	55 kg	1 047 730	1.419,00 €

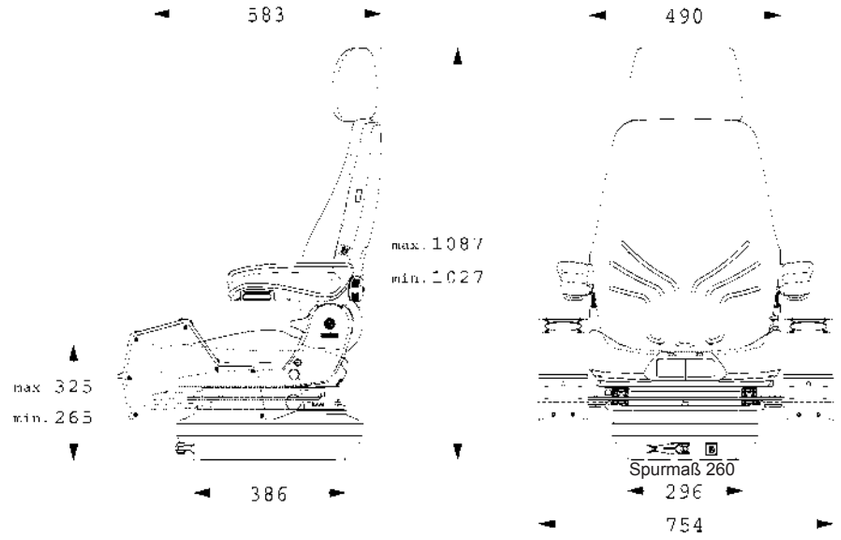

Grundausstattung
Mechanisch gefederter Komfortsitz mit hydr. Dämpfer, Scherenfederung
Bedienelement vorne
Federweg 80 mm
Gewichtseinstellung mech.
Höheneinstellung 60 mm, 3-stufig zu je 20 mm
Längsverstellung 210 mm
Rückenlehnen-Neigungseinstellung, max. 80°
Lordosenstütze mechanisch einstellbar
Sitzkissentiefen- und Neigungseinstellung
Armlehnen höheneinstellbar, neigungseinstellbar und klappbar
Kopfstütze
integrierte Steuerhebelträger (rechts / links klappbar) längsverschiebbar

Zusatzausstattung			Bestell-Nr.	UVP-Empf.
Ablagetasche			142.259	38,00 €
Beckengurt	Retraktor		902.226	84,00 €
Beckengurt Duo Sensitiv	links		1 013 715	104,00 €
Drehkonsole 360°	+ Höhe 31 mm	rechts	134.958	197,00 €
Drehkonsole 180°	+ Höhe 31 mm	links	134.831	185,00 €
Polstersatz Heizung 12 / 24V	Stoff ND gelb/schw.	Aufpreis	1 297 211	507,00 €
Polstersatz Heizung 12 / 24V	Kunstleder	Aufpreis	1 203 426	351,00 €
Anschlußkabel Heizung	24 V		141.253	39,00 €
Anschlußkabel Heizung	12 V		141.291	43,00 €
Sitzkontaktschalter	inkl. Wippe		1 056 389	117,00 €

Schonbezüge		Bestell-Nr.	UVP-Empf.
Sitzbezug	Stoff ALCANTA	0930 009509	79,90 €
Sitzbezug	Kunstleder	0930 007012	79,90 €
Sitzbezug	Stoff/Kunstleder	0930 007009	79,90 €

Montagekostenberechnung der Zusatzausstattung erfolgt nach Aufwand!

Alle Preise zzgl. gültiger MwSt.

Bild nicht gleich Grundausstattung!

S 38 125 203

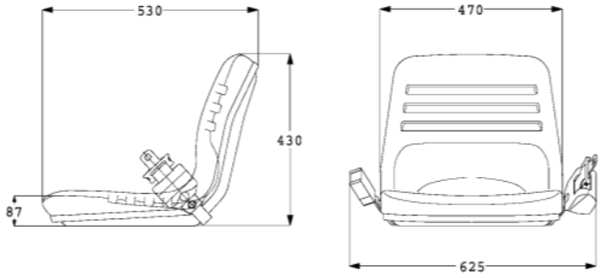

S 44 123 582

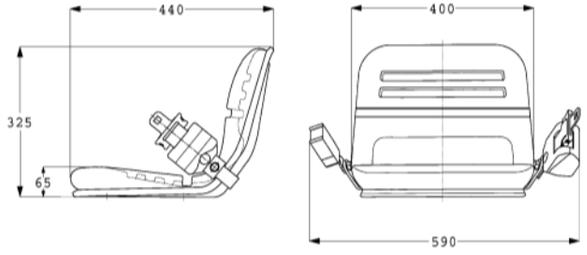

KAB P1

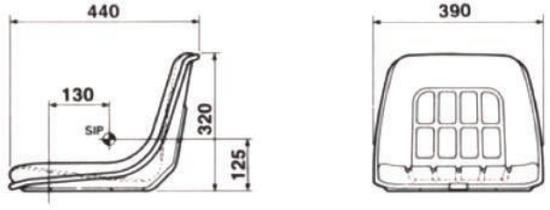

Grundausstattung
Sitzschale im Vakuum-Hinterschäumverfahren gepolstert
mit Klimakanälen

Sitzvarianten	Sitzbreite	Gewicht	Bestell-Nr.	UVP-Empf.
S38 Kunstleder schwarz	460 mm	4,4 kg	136 537	239,00 €
S44 Kunstleder schwarz	400 mm	4,4 kg	123 582	175,00 €
KAB P 1 Kunstleder schwarz	390 mm	4,4 kg	KAB P1	120,00 €
KAB P 2 Kunstleder schwarz	490 mm	4,6 kg	KAB P2	120,00 €

Zusatzausstattung	Bestell-Nr.	UVP-Empf.
Längsverstellschienen	127 332	55,00 €

Montagekostenberechnung der Zusatzausstattung erfolgt nach Aufwand!

Alle Preise zzgl. gültiger MwSt.

COMPACTO® BASIC XS

für kleine und Schmalspur-Traktoren und kompakte Baumaschinen

MSG 283 / S 44

Komfort auch auf engstem Raum

Der Compacto Basic XS ist mit einer mechanischen Scherenfederung mit horizontalem Zugfedernpaket ausgestattet. Das System bietet einen Federweg von 60mm. Der vorn angebrachte Knebel justiert die kombinierte Gewichts- und Höheneinstellung.
Ein zusätzlicher Höhenbegrenzer ermöglicht den Einsatz auch in sehr niedrig aufbauenden Fahrerhäusern.
Optional lässt sich der Sitz mit einem Beckengurt und einer Rückenverlängerung ausstatten.

Grundausstattung
Mechanisch gefederter Fahrersitz
Mechanische Scherenfederung mit horizontalem Zugfedernpaket
Federweg 60 mm
Kombinierte Gewichts und Höheneinstellung, mit Höhenbegrenzer
Sitzschale mit Kunstlederbezug S44

Sitzvarianten	Sitzkissenbreite	Gewicht	Bestell-Nr.	UVP-Empf.
Kunstleder - schwarz	420 mm	kg	1333 859	480,00 €

Zusatzausstattung	Bestell-Nr.	UVP-Empf.
Beckengurt	902.204	122,00 €
Rückenverlängerung	141.423	Auf Anfrage

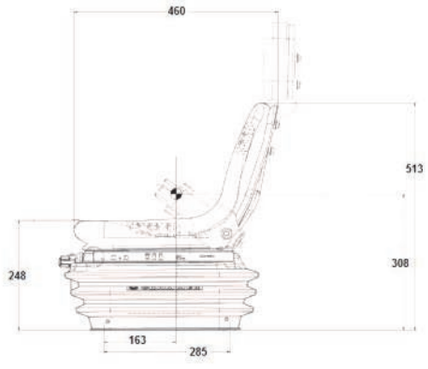

Montagekostenberechnung der Zusatzausstattung erfolgt nach Aufwand!

Alle Preise zzgl. gültiger MwSt.

Telefon: 0 25 36 - 34 46 0
www.grammersitz.de

TURF

Stoff New Design
gelb/schwarz

Stoff New Design
anthrazit grün/silber

MAXIMO® Baureihe für Traktoren

Dynamic Damping System™	Geeignet für mittelgroße und große Traktoren.

Das Dynamic Damping System™ eröffnet eine neue Dimension bei passiv gefederten Sitzen für große und mittelgroße Traktoren. Das neu entwickelte System erweitert die bewährte Niederfrequenzfederung und sorgt für eine noch deutlichere Reduzierung der Schwingungen bei niedrigen Frequenzen. Gleichzeitig verhindert es ein vertikales Anschlagen des Sitzes bei starker Beschleunigung, verursacht durch Bodenunebenheiten. Das bedeutet nicht nur eine erhebliche Entlastung des Fahrers, sondern setzt auch neue Maßstäbe bei passivem Federungskomfort, Produktivität und Wirtschaftlichkeit.

Niederfrequenzfederung	Geeignet für mittelgroße und große Traktoren.

Für den Einsatz in schweren Fahrzeugen mit niedriger Eigenfrequenz ist die schwingungsoptimierte Luftfederung perfekt geeignet. Beispielsweise absorbiert die Niederfrequenzfederung vertikale Schwingungen und Stöße und verhindert so ein Aufschaukeln des Sitzes in kritischen Betriebszuständen. Zudem regelt das Positionierungssystem automatisch die Gewichtseinstellung.

Pneumatische Federung	Geeignet für Standardtraktoren.

Bequemer lässt sich die Höhen- und die Gewichtseinstellung nicht vornehmen. Nämlich einfach per Knopfdruck! Der gute Bedien- und Federungskomfort der pneumatischen Federung hat dadurch einen entscheidenden Vorteil: Der Fahrer bleibt länger fit.

Mechanische Federung	Geeignet für Standardtraktoren.

Die Sitzhöheneinstellung beim Maximo® Basic erfolgt 3-stufig über eine Rastmechanik. Die genaue Einstellung des Fahrergewichts wird manuell über einen Einstellhebel vorgenommen. Das Ergebnis: maximaler Federungskomfort bei mechanischen Sitzen.

Typenübersicht MAXIMO®

Ausstattung MAXIMO®	Evolution active	Evolution Dynamic	Dynamic Plus	Dynamic	Fendt	Professional	Comfort Plus	Comfort	Basic
Sach-Nr. Stoff **New Design**	1288762	1288764	1323523	1288545	1314123	1288547	1288546	1288539	1288549
Sach-Nr. **Kunstleder**							1234485	1201942	
Federung									
Luftfederung, mit Kompressor 12V und Niederfrequenz-Fed.	■	■		■	■	■			
Luftfeder. m. Kompressor 12 V							■	■	
Dynamic Damping System		■		■					
Mechanische Federung									■
Längs-Horizontalfederung zzgl.	■	■		■	■	■	■	■	■
Seitenhorizontalfederung	■	■		■		□	□	□	□
Elektr. aktiv geregelte Feder.	■								
Federweg in mm	120	120		120	100	100	100	100	100
Gewichtseinstellung	aktiv	aktiv		Vollautomatisch	Autom	Autom.	Autom.	Mech.	Mech.
APS (autom. Position. System)	■	■		■	■	■	■		
Dämpfer, einstellbar	Automat.	Dynam.		Dynam.	■	■			
Dämpfer, nicht einstellbar							■	■	■
Höheneinstellung									
80 mm stufenlos luftunterstützt	■	■		■	■	■		■	
60 mm stufenlos luftunterstützt							■		
60 mm 3-stufig mechanisch									■
Sitzoberteil									
Längseinstellung 210 mm	■	■		■	■	■	■	■	■
Klimasystem	aktiv	aktiv		passiv					
Lordosenstütze	pneum.	pneum.		pneum.	mech.	mech.	mech.	mech.	mech.
Rückenlehnen-Neigungssein.	■	■		■	■	■	■	■	■
Sitzkissentiefen- u. neigungseinstellung	■	■		■	■	■	■		
Sitzpolsterbreite (in mm)	550	550		550	530	530	530	520	480
Sitzheizung (Sitz u. Rücken)	■	■		■	■	□	□	□	□
Sitzkontaktschalter	■	■		□	■ Fendt	□	□	□	□
Rückenverlängerung, einschiebbar	■	■		■	■	■	■	□	□
Armlehnen									
Höheneinstellbar u. klappbar	■	■		■		■	■	■	■
60 x 320 mm neigungsverstellbar									
65 x 270 mm, Kunstleder								■	■
60 x 380 mm, neigungseinstellbar, Kunstleder						■			
80 x 380 mm, neigungseinstellbar, Kunstleder				■			■		
80 x 380 mm, neigungseinstellbar, Stoffbezug	■	■							
Drehadapter 20°	■	■		■	■	■			
Ablagetasche	■	■		■		□	□	□	□
Seite	**90-91**	**92-93**	**94-95**	**96-97**	**98-99**	**100-101**	**102-103**	**104-105**	**106-107**

■ **Serienausstattung**
□ **Optionale Ausstattung**

MAXIMO® EVOLUTION ACTIVE

Hinweis:
begrenzter Verwendungsbereich, vor dem Erwerb ist die individuelle Einbausituation (vgl. Maße) zu prüfen! Für das Aktivmodul wird zusätzlich Raum benötigt (Ø 107 mm, Länge: 301 mm) ! **Achtung: Aufbauhöhe beachten!**

Elektronisch aktiv geregelte Federung mit 12-Volt-Anschluss.

Mit der elektronisch aktiv geregelten Federung im **Maximo® Evolution active** wird die Schwingungsbelastung für die Fahrer großer Traktoren auf ein Minimum verringert. Ein neuartiges elektronisches System zur aktiven Vertikalfederung sorgt für eine Reduzierung gesundheitsschädlicher Schwingungen von 40 Prozent gegenüber der bewährten Niederfrequenzfederung. Maximalbeschleunigungen werden sogar bis 75 Prozent reduziert. Das Ergebnis: Ein deutliches Plus an Federungskomfort und damit ein vorbildlicher Gesundheitsschutz. Im Hinblick auf die bereits in nationales Recht umgesetzte EU-Ganzkörperschwingungs-Richtlinie 2002/44/EG.

Sitz einstellen leicht gemacht: „Design for use“

Die Bedienelemente des Maximo® Evolution teilen dem Benutzer schon durch ihre Form die Funktion und Betätigungsrichtung mit. Die eigenständige Griffform verhindert Verwechslungen bei der Sitzeinstellung. Alle Griffe sind so am Sitz platziert, dass man sie intuitiv findet. So lässt sich der Sitz ohne Vorkenntnisse in die individuelle ergonomische Sitzposition bringen.

Baureihenübersicht Seite 89

Sitzvarianten	Sitzkissenbreite	Gewicht	Bestell-Nr.	UVP-Empf.
Stoff New Design	550 mm	58 kg	1 288 762	4.443,00 €
Fendt, Stoff New Design	550 mm	58 kg	1 297 511	4.443,00 €

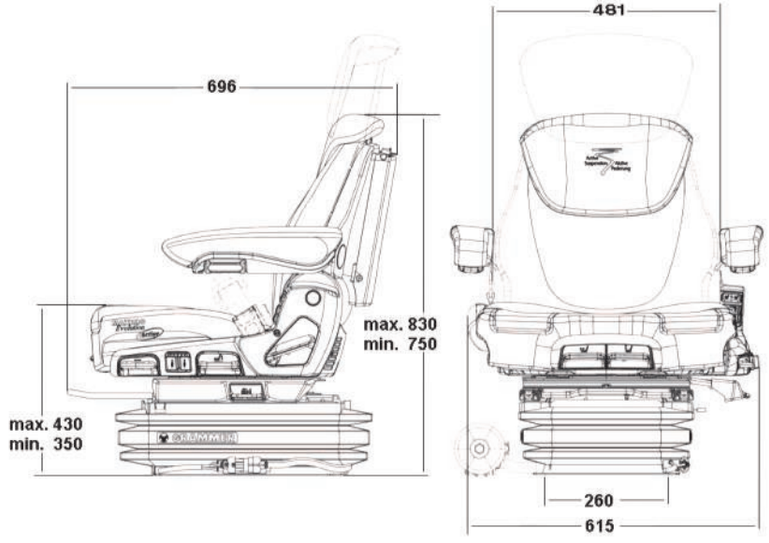

Grundausstattung	
Luftgefederter Superkomfortsitz, mit 12 Volt Kompressor, mit elektronisch aktiv geregelter Federung	
Federweg 120 mm	Rückenverlängerung integriert , einschiebbar
Gewichtseinstellung, **aktiv (elektropneumatisch)** vollautomatisch	Lordosenstütze, pneumatisch einstellbar
Dämpfer für Vertikalfederung 4-fach einstellbar hart/weich (Veränderung der Kennlinie)	Sitzkissen extrabreit und hoch 550 mm
APS : automatisches Positionierungssystem	Sitzkissentiefen- und Neigungseinstellung
Höheneinstellung stufenlos 80 mm, luftunterstützt	**Aktive Sitzklimatisierung** (Ventilator im Polster)
Längs-Horizontal-Federung blockierbar	Sitzheizung 12V
Seiten-Horizontalfederung	Sitzkontaktschalter
Längsverstellung 210 mm	Armlehnen mit Stoffbezug klappbar, höhen- und neigungsverstellbar , 80 mm x 380 mm
Drehadapter, Schwenkbereich 20° links / rechts	Ablagetasche
Rückenlehnen-Neigungseinstellung, max. 35°	

Zusatzausstattung		Bestell-Nr.	UVP-Empf.
Armlehnenträger	Fendt ALT	1 030 498	167,00 €
Armlehnenträger	Fendt NEU*	1 140 714	186,00 €
Armlehnenträger	John-Deere	1 048 783	109,00 €
Armlehnenträger	AGCO / Challanger*	1 252 724	88,00 €
Armlehnenträger	CNH*	1 185 275	195,00 €
Armlehnenträger	Claas*	1 240 903	291,00 €
Armlehnenträger	Claas Mähdrescher*	1 073 033	195,00 €
Drehadapter 80°links/80°rechts Hebel links	+ 31mm Aufbauhöhe	1 254 066	207,00 €
Drehadapter 360° Hebel rechts	+ 31mm Aufbauhöhe	134.958	197,00 €
Drehadapter 180° links drehend Hebel links	+ 31mm Aufbauhöhe	134.831	185,00 €
Beckengurt		902.213	62,00 €
* Montage teilweise nur durch Ausbau von Drehadapter und Seitenhorizontalfederung möglich.			

Schonbezüge	Bestell-Nr.	UVP-Empf.
Sitzbezug Airvent	0945 008009	89,90 €

Montagekostenberechnung der Zusatzausstattung erfolgt nach Aufwand!

Alle Preise zzgl. gültiger MwSt.

TRAKTOR

MAXIMO® Evolution-Dynamic

Federungssystem

Das Federungssystem mit Niederfrequenz des Maximo® Evolution Dynamic ist für das Schwingungsverhalten schwerer Traktoren und für Traktoren mit Achs- und Kabinenfederung ausgelegt. Es reduziert horizontale und vertikale Schwingungen, die bei höheren Geschwindigkeiten, durch das Anhängen von Zusatzgeräten oder in schwierigem Gelände entstehen. Damit sitzt der Fahrer auf dem Maximo® ruhig und bequem. **Das exzellente Schwingungsverhalten ergibt sich durch die Kombination aus Niederfrequenz-, Längs- und Seitenhorizontalfederung.**
Der Maximo® Evolution verfügt zudem über eine aktive Sitzklimatisierung, die Körperfeuchtigkeit abtransportiert. Im Ergebnis sitzt der Fahrer stets wohl temperiert und mit trockenem Rücken und Gesäß. Das erhält die Leistungsfähigkeit des Fahrers entscheidend.

Baureihenübersicht Seite 89

DDS Dynamic Dampinc System™

Das völlig neue entwickelte Dämpfungssystem „Dynamic Damping SystemTM“ ergänzt die bewährte Niederfrequenzfederung. Es sorgt für eine noch deutlichere Reduzierung der Schwingungen bei niedrigen Frequenzen und verhindert ein „Durchschlagen“ der Federung

Sitzvarianten	Sitzkissenbreite	Gewicht	Bestell-Nr.	UVP-Empf.
Fendt, Stoff New Design	550 mm	56 kg	1 288 768	3.465,00 €
Same, Stoff New Design	550 mm	56 kg	1 288 766	3.465,00 €
Standard, Stoff New Design	550 mm	56 kg	1 288 764	3.465,00 €

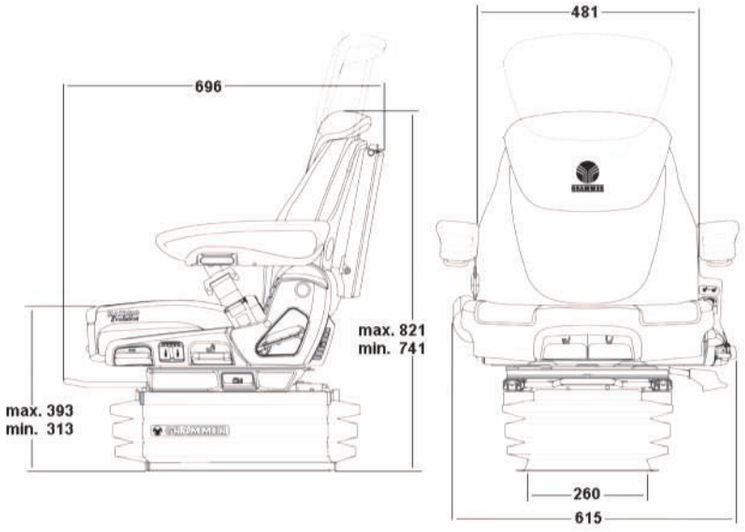

Grundausstattung

Luftgefederter Superkomfortsitz, mit 12 Volt Kompressor und Niederfrequenzfederung	
Federweg 120 mm	Rückenverlängerung integriert , einschiebbar
Gewichtseinstellung, **aktiv (elektropneumatisch)** vollautomatisch	Lordosenstütze pneumatisch einstellbar
DDS Dynamic Dampinc System™ (dynamischer Dämpfer für Vertikalfederung)	Sitzkissen extrabreit und hoch 550 mm
APS : automatisches Positionierungssystem	Sitzkissentiefen- und Neigungseinstellung
Höheneinstellung stufenlos 80 mm, luftunterstützt	**Aktive Sitzklimatisierung** (Ventilator im Polster)
Längs-Horizontal-Federung blockierbar	Sitzheizung 12V
Seiten-Horizontalfederung	Sitzkontaktschalter
Längsverstellung 210 mm	Armlehnen mit Stoffbezug, klappbar, höhen- und neigungsverstellbar 80 mm x 380 mm
Drehadapter, Schwenkbereich 20° links / rechts	Ablagetasche
Rückenlehnen-Neigungseinstellung, max. 35°	

Zusatzausstattung		Bestell-Nr.	UVP-Empf.
Armlehnenträger	Fendt ALT	1 030 498	167,00 €
Armlehnenträger	Fendt NEU*	1 140 714	186,00 €
Armlehnenträger	John-Deere	1 048 783	109,00 €
Armlehnenträger	AGCO / Challanger*	1 252 724	88,00 €
Armlehnenträger	CNH*	1 185 275	195,00 €
Armlehnenträger	Claas*	1 240 903	291,00 €
Armlehnenträger *	Claas Mähdrescher	1 073 033	195,00 €
Drehadapter 80°links/80°rechts Hebel links	+ 31mm Aufbauhöhe	1 254 066	207,00 €
Drehadapter 360° Hebel rechts	+ 31mm Aufbauhöhe	134.958	197,00 €
Drehadapter 180° links drehend Hebel links	+ 31mm Aufbauhöhe	134.831	185,00 €
Beckengurt		902.213	62,00 €
* Montage teilweise nur durch Ausbau von Drehadapter und Seitenhorizontalfederung möglich.			

Schonbezüge	Bestell-Nr.	UVP-Empf.
Sitzbezug Airvent	0945 008009	89,90 €

Montagekostenberechnung der Zusatzausstattung erfolgt nach Aufwand!

Alle Preise zzgl. gültiger MwSt.

TRAKTOR

MAXIMO® Dynamic Plus

für schwere Traktoren / Dualmotion

MSG 95 AL / 741

Sitzoberteil Dualmotion

Der Maximo® Dynamic Plus besitzt ein völlig neu entwickeltes Sitzoberteil welches die Vorteile einer erhöhten Rückenlehne (bewährt z.B. im Baumaschinenbereich) mit den Vorteilen einer kompakten Rückenlehne (bewährt z.B. im Agrarbereich) verbindet. Die erhöhte Rückenlehne gibt optimalen Rücken- und Seitenhalt und sorgt so für ermüdungsfreies und gesundes Sitzen.
Durch die neuartige seitlich verschiebbare Rückenverlängerung wird dem Fahrer ermöglicht, während des Einsatzes der Maschine, bequem und rückenschonend durch Drehung des Oberkörpers und dem seitlichem Verschieben der Rückenverlängerung, auf das Rückwärtige (sich im Einsatz befindliche Anbaugerät) optimalen Einblick zu nehmen.

Anbindung an Multifunktionsarmlehne

Der Maximo® Dynamic Plus ist mit einer Schnittstelle für verschiedene Multifunktionsarmlehnenvarianten vorbereitet. Für diesen Fahrersitz stehen verschiedene Adaptionen für Multifunktionsarmlehnen z.B. passend für Fendt zur Verfügung. Die Nachrüstung einer „normalen“ rechten Armlehne am Sitzoberteil ist leider nicht mehr möglich.

Baureihenübersicht Seite 89

Sitzvarianten	Sitzkissenbreite	Gewicht	Bestell-Nr.	UVP-Empf.
Stoff New Design	550 mm	56 kg	1 323 523	auf Anfrage

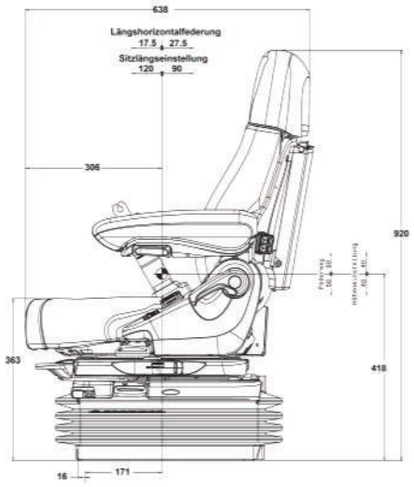

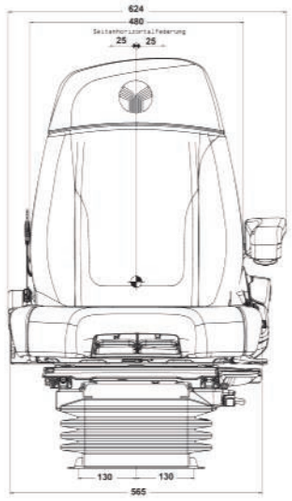

Grundausstattung

Luftgefederter Superkomfort-Fahrersitz mit 12 Volt Kompressor und Niederfrequenzfederung	
mit Dualmotion-Funktion (schwenkbare Rückenlehnenverlängerung)	Längsverstellung 210 mm
	Rückenlehnen-Neigungseinstellung
Federweg 120mm	Lordosenstütze pneumatisch einstellbar
Gewichtseinstellung: automatisch	Sitzkissentiefen- und Neigungseinstellung
dynamischer Dämpfer für Vertikalfederung (DDS Dynamic Damping System)	passives Klimasystem
APS automatisches Positionierungssystem	Sitzheizung 12 Volt
Höheneinstellung stufenlos 80 mm luftunterstützt	Sitzkissenbreite: 565 mm (extra hoch und breit)
Längs-Horizontalfederung blockierbar	Armlehne links höhen- und neigungsverstellbar
Seitenhorizontalfederung	Ablagetasche
Drehadapter 7,5°links / 15° rechts	Spurmaß 260mm

Zusatzausstattung		Bestell-Nr.	UVP-Empf.
Armlehnenträger	FENDT	1 346 896	168,00 €
Armlehnenträger	Medium / Universal	1 346 895	187,00 €
Armlehnenträger	John Deere	1 346 894	145,00 €
Sitzkontaktschalter	Standard kpl.	1 201 989	78,00 €
Sitzkontaktschalter**	Fendt 510 / 122 OHM**	1 141 805	37,00 €
Sitzkontaktschalter**	CNH 3000/1500 + 200/500 OHM**	1 247 817	58,00 €
** Sitzkontaktschalterwippe	(wird zur Nachrüstung benötigt)	1 158 829	38,00 €

Montagekostenberechnung der Zusatzausstattung erfolgt nach Aufwand!

Alle Preise zzgl. gültiger MwSt.

Telefon: 0 25 36 - 34 46 0
www.grammersitz.de

TRAKTOR

MAXIMO® Dynamic

Federungssystem

Das Federungssystem mit Niederfrequenz des Maximo® Dynamic ist für das Schwingungsverhalten schwerer Traktoren und für Traktoren mit Achs- und Kabinenfederung ausgelegt. Es reduziert horizontale und vertikale Schwingungen, die bei höheren Geschwindigkeiten, durch das Anhängen von Zusatzgeräten oder in schwierigem Gelände entstehen. Damit sitzt der Fahrer auf dem Maximo® ruhig und bequem. **Das exzellente Schwingungsverhalten ergibt sich durch die Kombination aus Niederfrequenz-, Längs- und Seitenhorizontalfederung.**

DDS Dynamic Dampinc System™

Das völlig neue entwickelte Dämpfungssystem „Dynamic Damping SystemTM“ ergänzt die bewährte Niederfrequenzfederung. Es sorgt für eine noch deutlichere Reduzierung der Schwingungen bei niedrigen Frequenzen und verhindert ein „Durchschlagen“ der Federung.

Baureihenübersicht Seite 89

Sitzvarianten	Sitzkissenbreite	Gewicht	Bestell-Nr.	UVP-Empf.
Stoff New Design (anthrazit grün/silber)	550 mm	52 kg	1 288 545	2.139,00 €

TEST dlz

Mehr zu den Testergebnissen aus der Ausgabe 13/2009 erfahren Sie unter www.grammersitz.de

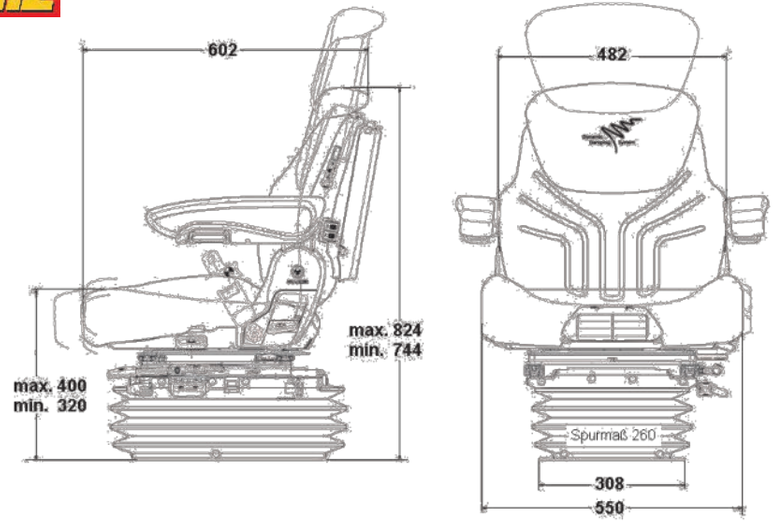

Grundausstattung	
Luftgefederter Superkomfortsitz, mit 12 Volt Kompressor und Niederfrequenzfederung	
Federweg 120 mm	Rückenlehnen-Neigungseinstellung, max. 35°
Gewichtseinstellung : automatisch	Rückenverlängerung integriert , einschiebbar
DDS Dynamic Dampinc System™ (dynamischer Dämpfer für Vertikalfederung)	Lordosenstütze pneumatisch einstellbar
APS : automatisches Positionierungssystem	Sitzkissen extrabreit und hoch 550 mm / Heizungspolster
Höheneinstellung stufenlos 80 mm, luftunterstützt	Sitzkissentiefen- und Neigungseinstellung
Längs-Horizontal-Federung blockierbar	Grammer Klimasystem (Kohleaktivfilter)
Seitenhorizontalfederung	Ablagetasche
Längsverstellung 210 mm	Sitzheizung 12V
Drehadapter, Schwenkbereich 20° links / rechts	Armlehnen klappbar, höhen- und neigungsverstellbar, 80 mm x 380 mm 1026778/9

Zusatzausstattung		Bestell-Nr.	UVP-Empf.
Armlehnenträger	Fendt ALT	1 030 498	167,00 €
Armlehnenträger	Fendt NEU*	1 140 714	186,00 €
Armlehnenträger	John-Deere	1 048 783	109,00 €
Armlehnenträger	AGCO / Challanger*	1 252 724	88,00 €
Armlehnenträger	CNH*	1 185 275	195,00 €
Armlehnenträger	Claas*	1 240 903	291,00 €
Armlehnenträger	Claas Mähdrescher*	1 073 033	195,00 €
Drehadapter 80°links/80°rechts	Hebel links, + 31mm Aufbauhöhe	1 254 066	207,00 €
Drehadapter 360°	Hebel rechts, + 31mm Aufbauhöhe	134.958	197,00 €
Drehadapter 180° links drehend	Hebel links, + 31mm Aufbauhöhe	134.831	185,00 €
Sitzkontaktschalter	Standard kpl.	1 201 989	78,00 €
Sitzkontaktschalter**	Fendt 510 / 122 OHM**	1 141 805	37,00 €
Sitzkontaktschalter**	CNH 3000/1500 + 200/500 OHM**	1 247 817	58,00 €
** Sitzkontaktschalterwippe	(wird zur Nachrüstung benötigt)	1 158 829	38,00 €
Beckengurt		902.213	62,00 €

* Montage teilweise nur durch Ausbau von Drehadapter und Seitenhorizontalfederung möglich.

Schonbezüge		Bestell-Nr.	UVP-Empf.
Sitzbezug	Stoff	0945 009509	79,90 €
Sitzbezug	Stoff/Kunstleder	0945 007009	79,90 €
Sitzbezug	Kunstleder	0945 007012	79,90 €

Montagekostenberechnung der Zusatzausstattung erfolgt nach Aufwand!

Alle Preise zzgl. gültiger MwSt.

Inkl. Halter
Multifunktionsarmlehne Fendt

Baureihenübersicht Seite 89

Sitzvarianten	Sitzkissenbreite	Gewicht	Bestell-Nr.	UVP-Empf.
Stoff New Design (anthrazit grün/silber)	530 mm	kg	1 314 123	2.057,00 €

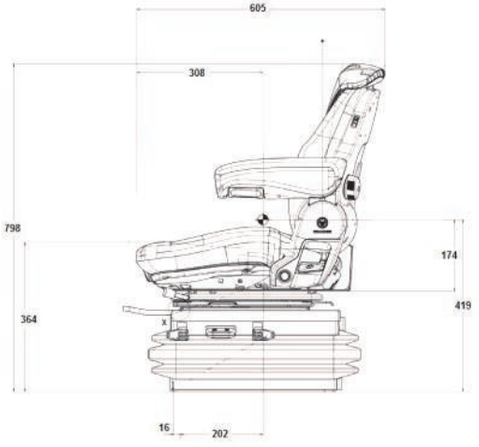

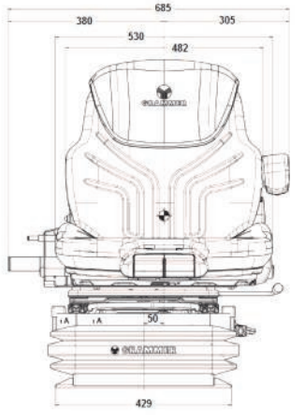

Grundausstattung	
Luftgefederter Superkomfortsitz, mit 12 Volt Kompressor und Niederfrequenzfederung	
Federungsbreite: 429 mm	Rückenverlängerung einschiebbar
Federweg 100 mm	Lordosenstütze mechanisch einstellbar
Gewichtseinstellung : automatisch (50-130 kg)	Sitzkissen 530 mm breit
Dämpfer f. Vertikalfederung einstellbar	Sitzkontaktschalter Fendt (122/510 Ohm),diagnosefähig
APS : automatisches Positionierungssystem	
Höheneinstellung stufenlos 80 mm, luftunterstützt	Sitzkissentiefen- und Neigungseinstellung
Längs-Horizontal-Federung	Sitz- und Rückenheizung 12V
Längsverstellung 210 mm	Armlehne links 60 x 320 mm, neigungsverstellbar
Drehadapter, Schwenkbereich 10° links / 20° rechts	Halter für MFAL Fendt
Rückenlehnen-Neigungseinstellung	

Zusatzausstattung	Bestell-Nr.	UVP-Empf.
Beckengurt	902.213	62,00 €
Ablagetasche	142.259	38,00 €
Ablagenetz	1 037 003	29,00 €

Schonbezüge		Bestell-Nr.	UVP-Empf.
Sitzbezug	Stoff	0945 009509	79,90 €
Sitzbezug	Stoff / Kunstleder	0945 007009	79,90 €
Sitzbezug	Kunstleder	0945 007012	79,90 €

Montagekostenberechnung der Zusatzausstattung erfolgt nach Aufwand!

Alle Preise zzgl. gültiger MwSt.

TRAKTOR

TEST dlz

Mehr zu den Testergebnissen aus der Ausgabe 13/2009 erfahren Sie unter www.grammersitz.de

Federungssystem

Das Federungssystem mit Niederfrequenz des Maximo® Professional ist für das Schwingungsverhalten schwerer Traktoren und für Traktoren mit Achs- und Kabinenfederung ausgelegt. Es reduziert horizontale und vertikale Schwingungen, die bei höheren Geschwindigkeiten, durch das Anhängen von Zusatzgeräten oder in schwierigem Gelände entstehen. Damit sitzt der Fahrer auf dem Maximo® ruhig und bequem. Das exzellente Schwingungsverhalten ergibt sich durch die Kombination aus Niederfrequenz– u. Längshorizontalfederung.

Niederfrequenzfederung

Diese schwingungsoptimierte Luftfederung eignet sich perfekt für den Einsatz in schweren Fahrzeugen sowie Fahrzeugen mit Achs und Kabinenfederung. Da diese Fahrzeuge eine niedrige Eigenfrequenz aufweisen, hat GRAMMER die Niederfrequenzfederung entwickelt. Positive Effekte: Die Niederfrequenzfederung absorbiert vertikale Schwingungen und Stöße und verhindert so ein Aufschaukeln des Sitzes in kritischen Betriebszuständen. Damit wird das entscheidende Kriterium erfüllt: Je niedriger die Eigenfrequenz der Sitzfederung, desto höher der Federungskomfort für den Fahrer.

Baureihenübersicht Seite 89

Sitzvarianten	Sitzkissenbreite	Gewicht	Bestell-Nr.	UVP-Empf.
Stoff New Design (anthrazit grün/silber)	530 mm	53 kg	1 288 547	1.577,00 €

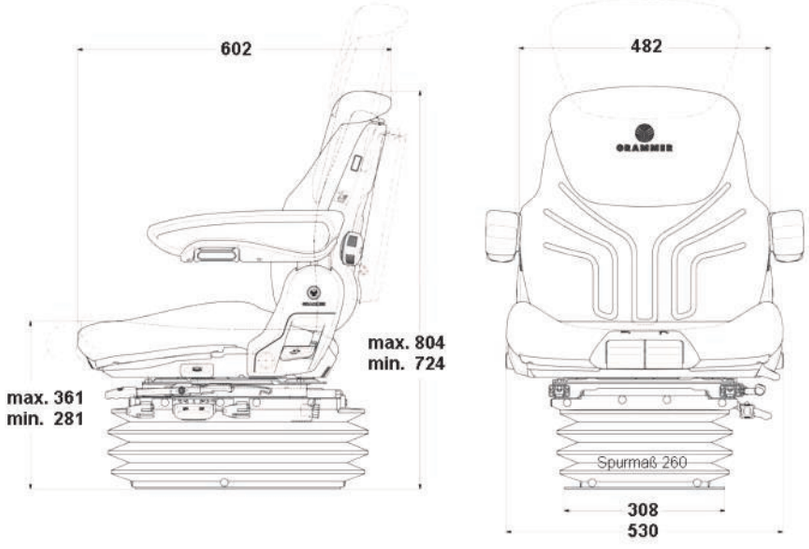

Grundausstattung	
Luftgefederter Superkomfortsitz, mit 12 Volt Kompressor und Niederfrequenzfederung	
Federweg 100 mm	Drehadapter, Schwenkbereich 20° links / rechts
Gewichtseinstellung automatisch (50-130 kg)	Rückenlehnen-Neigungseinstellung
Dämpfer für Vertikalfederung einstellbar	Rückenverlängerung, einschiebbar
APS : automatisches Positionierungssystem	Lordosenstütze mechanisch einstellbar
Höheneinstellung stufenlos 80 mm, luftunterstützt	Sitzkissentiefen- und Neigungseinstellung
Längs-Horizontal-Federung	Armlehnen klappbar, höhen- und neigungsverstellbar, 60 mm x 380 mm
Längseinstellung 210 mm	

Zusatzausstattung		Bestell-Nr.	UVP-Empf.
Armlehnenträger	Fendt ALT	1 030 498	167,00 €
Armlehnenträger	Fendt NEU*	1 140 714	186,00 €
Armlehnenträger	John-Deere	1 048 783	109,00 €
Armlehnenträger	AGCO / Challanger*	1 252 724	88,00 €
Armlehnenträger	CNH*	1 185 275	195,00 €
Armlehnenträger	Claas*	1 240 903	291,00 €
Armlehnenträger	Claas Mähdrescher*	1 073 033	195,00 €
Drehadapter 80°links/ 80°rechts Hebel links	+ 31mm Aufbauhöhe	1 254 066	207,00 €
Drehadapter 180° Hebel links	+ 31 mm Aufbauhöhe	134.831	185,00 €
Drehadapter 360° Hebel rechts	+ 31 mm Aufbauhöhe	134.958	197,00 €
Polstersatz Heizung 12V	Stoff New Design, Aufpreis	1 289 088	441,00 €
Polstersatz Heizung 12V	Kunstleder, Aufpreis	1 013 940	318,00 €
Seitenhorizontalfederung	+ 18 mm Aufbauhöhe	1 139 345	220,00 €
Sitzkontaktschalter	Standard kpl.	1 201 989	78,00 €
Sitzkontaktschalter	Fendt 510 / 122 OHM**	1 141 805	37,00 €
Sitzkontaktschalter	CNH 3000/1500 + 200/500 OHM**	1 247 817	58,00 €
** Sitzkontaktschalterwippe	(wird zur Nachrüstung benötigt)	1 158 829	38,00 €
Beckengurt	Retraktor	902.213	62,00 €
Ablagetasche		142.259	38,00 €
Ablagenetz		1 037 003	29,00 €

Schonbezüge		Bestell-Nr.	UVP-Empf.
Sitzbezug	Stoff	0945 009509	79,90 €
Sitzbezug	Stoff / Kunstleder	0945 007009	79,90 €
Sitzbezug	Kunstleder	0945 007012	79,90 €

Montagekostenberechnung der Zusatzausstattung erfolgt nach Aufwand!

Alle Preise zzgl. gültiger MwSt.

TRAKTOR

Pneumatische Federung.

Geeignet für Standardtraktoren. Der Fahrer profitiert von der Luftfederung im Sitz und genießt so einen hohen Sitzkomfort. Auf Knopfdruck lässt sich die Höheneinstellung vornehmen. Das Positionierungssystem regelt automatisch die Gewichtseinstellung, die für guten Federungskomfort ausschlaggebend ist. Dank dieser Vorteile der pneumatischen Federung in Verbindung mit der Längs-Horizontalfederung, werden vertikale und horizontale Schwingungen reduziert und der Fahrer bleibt länger fit, ist leistungsfähiger und behält so sein Fahrzeug jederzeit unter Kontrolle.

Baureihenübersicht Seite 89

Sitzvarianten	Sitzkissenbreite	Gewicht	Bestell-Nr.	UVP-Empf.
Stoff New Design (anthrazit grün/silber)	530 mm	50 kg	1 288 546	1.236,00 €
Kunstleder schwarz	530 mm	50 kg	1 234 485	1.177,00 €

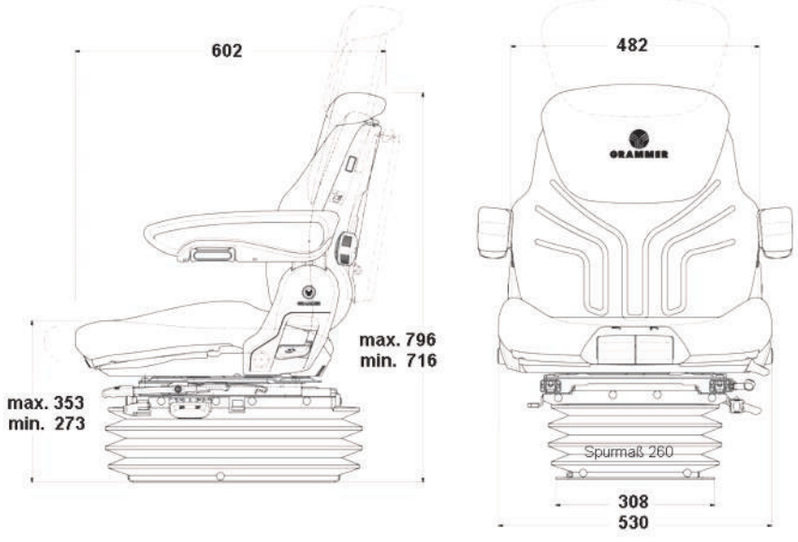

Grundausstattung	
Luftgefederter Komfortsitz mit 12 Volt Kompressor	
Federweg 100 mm	Rückenverlängerung, einschiebbar
Gewichtseinstellung **automatisch**	Lordosenstütze mechanisch einstellbar
APS : automatisches Positionierungssystem	Sitzkissentiefen- und Neigungseinstellung
Höheneinstellung stufenlos 80 mm, luftunterstützt	Dämpfer nicht einstellbar
Längs-Horizontal-Federung blockierbar	Sitzkissen breit 530 mm
Längsverstellung 210 mm	Armlehnen klappbar, höhen- und neigungsverstellbar, 60 mm x 380 mm
Rückenlehnen-Neigungseinstellung, max. 35°	

Zusatzausstattung		Bestell-Nr.	UVP-Empf.
Drehadapter 80°links/80°rechts	+ 31mm Aufbauhöhe Hebel links	1 254 066	207,00 €
Drehadapter 180° Hebel links	+ 31 mm Aufbauhöhe	134.831	185,00 €
Drehadapter 360° Hebel rechts	+ 31 mm Aufbauhöhe	134.958	197,00 €
Polstersatz Heizung 12V	Stoff New Design, Aufpreis	1 289 088	441,00€
Polstersatz Heizung 12V	Kunstleder, Aufpreis	1 013 940	318,00 €
Seitenhorizontalfederung	+ 18 mm Aufbauhöhe	1 139 345	220,00 €
Sitzkontaktschalter	Standard kpl.	1 201 989	78,00 €
Sitzkontaktschalter	Fendt 510 / 122 OHM**	1 141 805	37,00 €
Sitzkontaktschalter	CNH 3000/1500 + 200/500 OHM**	1 247 817	58,00 €
**Sitzkontaktschalterwippe	(wird zur Nachrüstung benötigt)	1 158 829	38,00€
Beckengurt	Retraktor	902.213	62,00 €
Ablagetasche		142.259	38,00 €
Ablagenetz		1 037 003	29,00 €

Zusatzausstattung		Bestell-Nr.	UVP-Empf.
Armlehnenträger	Fendt ALT	1 030 498	167,00 €
Armlehnenträger	Fendt NEU	1 140 714	186,00 €
Armlehnenträger	John-Deere	1 048 783	109,00 €
Armlehnenträger	AGCO / Challanger	1 252 724	88,00 €
Armlehnenträger	CNH	1 185 275	195,00 €
Armlehnenträger	Claas	1 240 903	291,00 €
Armlehnenträger	Claas Mähdrescher	1 073 033	195,00 €

Schonbezüge		Bestell-Nr.	UVP-Empf.
Sitzbezug	Stoff	0945 009509	79,90 €
Sitzbezug	Stoff / Kunstleder	0945 007009	79,90 €
Sitzbezug	Kunstleder	0945 007012	79,90 €

Montagekostenberechnung der Zusatzausstattung erfolgt nach Aufwand! Alle Preise zzgl. gültiger MwSt.

Telefon: 0 25 36 - 34 46 0
www.grammersitz.de

TRAKTOR

MAXIMO® COMFORT

Bild nicht gleich Grundausstattung!

Pneumatische Federung.

Geeignet für Standardtraktoren. Der Fahrer profitiert von der Luftfederung im Sitz und genießt so einen hohen Sitzkomfort. Auf Knopfdruck lässt sich die Gewichts- und Höheneinstellung vornehmen. Dank dieser Vorteile der pneumatischen Federung in Verbindung mit der Längs- Horizontalfederung, werden vertikale und horizontale Schwingungen reduziert und der Fahrer bleibt länger fit, ist leistungsfähiger und behält so sein Fahrzeug jederzeit unter Kontrolle.

Die Längshorizontalfederung:

verhindert Schläge in den Rücken, da Schwingungen in Fahrtrichtung abgebaut werden.

Die Lordosenstütze

beugt Bandscheibenschäden wirksam vor.

Baureihenübersicht Seite 89

dlz-test

Mehr zu den Testergebnissen aus der Ausgabe 13/2009 erfahren Sie unter www.grammersitz.de

Sitzvarianten	Sitzkissen breite	Gewicht	Bestell-Nr.	UVP-Empf.
MSG 95 G/ 731, Stoff New Design (anthrazit grün/silber)	520 mm	40 kg	1 288 539	893,00 €
MSG 95 G/ 721, Stoff schwarz	480 mm	40 kg	1 248 637	749,00 €
MSG 95 G/ 721 Kunstleder schwarz	480 mm	40 kg	1 201 942	850,00 €

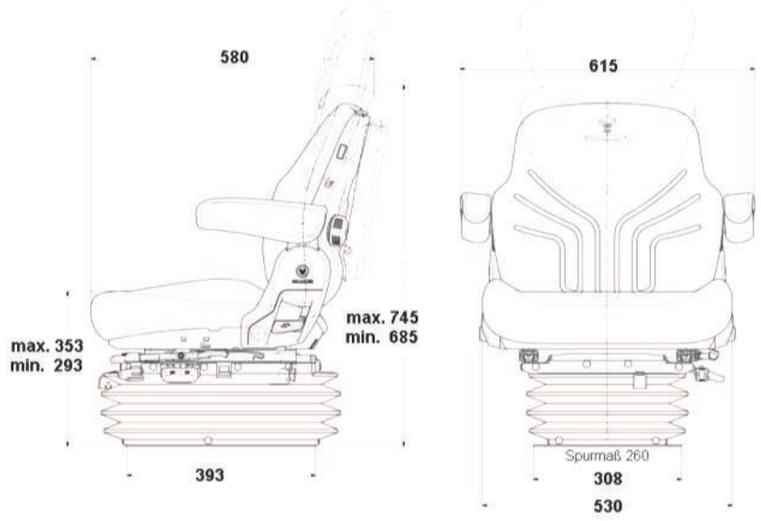

TRAKTOR

MSG 95 G / 731 u. 721

für Standard-Traktoren

Grundausstattung	
Luftgefederter Komfortsitz mit 12 Volt Kompressor	
Federweg 100 mm	Rückenlehnen-Neigungseinstellung
Gewichtseinstellung **halbautomatisch**	Lordosenstütze mechanisch einstellbar
Höheneinstellung stufenlos 60 mm luftunterstützt	Dämpfer nicht einstellbar
Längs-Horizontal-Federung	Armlehnen klappbar und höheneinstellbar (65 mm x 270 mm)
Längseinstellung 210 mm	

Zusatzausstattung		Bestell-Nr.	UVP-Empf.
Drehadapter 80°links/80°rechts	+ 31mm Aufbauhöhe Hebel links	1 254 066	207,00 €
Drehadapter 180° Hebel inks	+ 31 mm Aufbauhöhe	134.831	185,00 €
Drehadapter 360° Hebel rechts	+ 31 mm Aufbauhöhe	134.958	197,00 €
Polstersatz Heizung 12V	Stoff New Design, Aufpreis	1 289 094	380,00 €
Polstersatz Heizung 12V 480mm	Stoff schwarz, Aufpreis	1 248 684	348,00 €
Polstersatz Heizung 12V	Kunstleder, Aufpreis	1 013 957	305,00 €
Rückenverlängerung, einschiebbar	Stoff New Design	1 289 144	75,00 €
Rückenverlängerung, einschiebbar	Stoff schwarz	140.659	64,00 €
Seitenhorizontalfederung	+ 18 mm Aufbauhöhe	1 139 345	220,00 €
Sitzkontaktschalter	Standard kpl.	1 201 989	78,00 €
Sitzkontaktschalter**	Fendt 510 / 122 OHM	1 141 805	37,00 €
Sitzkontaktschalter**	CNH 3000/1500 + 200/500 OHM	1 247 817	58,00 €
** Sitzkontaktschalterwippe	(wird zur Nachrüstung benötigt)	1 158 829	38,00 €
Ablagetasche		142.259	38,00 €
Ablagenetz		1 037 003	29,00 €
Beckengurt	Retraktor	902.213	62,00 €

Zusatzausstattung		Bestell-Nr.	UVP-Empf.
Armlehnenträger	Fendt ALT	1030498	167,00 €
Armlehnenträger	Fendt NEU	1140714	186,00 €
Armlehnenträger	John-Deere	1048783	109,00 €
Armlehnenträger	AGCO / Challanger	1252724	88,00 €
Armlehnenträger	CNH	1185275	195,00 €
Armlehnenträger	Claas	1240903	291,00 €
Armlehnenträger	Claas Mähdrescher	1073033	195,00 €

Schonbezüge	Bestell-Nr.	UVP-E.		Bestell-Nr.	UVP-E.
Sitzbezug Stoff	1 200 866	75,00 €	Sitzbezug Kunstleder	0945 007012	79,90 €
Sitzbezug Stoff / Kunstleder	0945 007009	79,90 €			

Montagekostenberechnung der Zusatzausstattung erfolgt nach Aufwand! Alle Preise zzgl. gültiger MwSt.

TRAKTOR

Bild nicht gleich Grundausstattung!

Mechanische Federung.

Die Sitzhöheneinstellung beim Maximo® Basic erfolgt 3-stufig über eine Rastmechanik. Die genaue Einstellung des Fahrergewichts wird manuell über einen Einstellhebel vorgenommen. Das Ergebnis: maximaler Federungskomfort bei mechanischen Sitzen.

Die Längshorizontalfederung:

verhindert Schläge in den Rücken, da Schwingungen in Fahrtrichtung abgebaut werden.

Die Höheneinstellung:

zur Anpassung des Sitzes an die Größe des Fahrers.

Die Lordosenstütze

beugt Bandscheibenschäden wirksam vor.

Baureihenübersicht Seite 89

Sitzvarianten	Sitzkissenbreite	Gewicht	Bestell-Nr.	UVP-Empf.
Stoff New Design (anthrazit grün/silber)	480 mm	35,3 kg	1 288 549	815,00 €

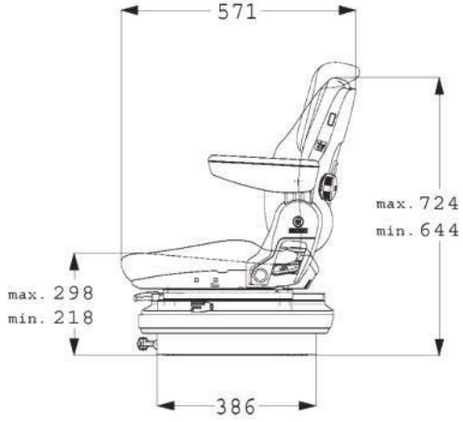

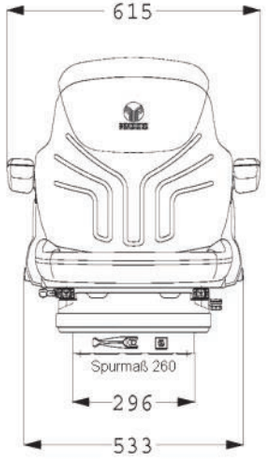

Grundausstattung
Mechanisch gefederter Komfortsitz, Scherenfederung mit hydr. Dämpfer
Federweg 100 mm
Gewichtseinstellung **mechanisch**
Höheneinstellung 3-stufig 60 mm mechanisch
Längs-Horizontal-Federung blockierbar
Längsverstellung 210 mm
Rückenlehnen-Neigungseinstellung, max. 35°
Lordosenstütze mechanisch einstellbar
Sitzkissen schmal 480 mm
Armlehnen klappbar und höheneinstellbar (65 mm x 270 mm)

Zusatzausstattung			Bestell-Nr.	UVP-Empf.
Mögliche Armlehnenträger für Multifunktionsarmlehnen Siehe Seite: 105				
Drehadapter 80°links/80°rechts	+ 31mm Aufbauhöhe	Hebel links	1 254 066	207,00 €
Drehadapter 180°	+ 31 mm Aufbauhöhe	Hebel links	134.831	185,00 €
Drehadapter 360°	+ 31 mm Aufbauhöhe	Heb. rechts	134.958	197,00 €
Polstersatz Heizung 12V	Stoff New Design	Aufpreis	1 289 094	380,00 €
Polstersatz Heizung 12V 480mm	Stoff schwarz	Aufpreis	1 013 958	326,00 €
Polstersatz Heizung 12V	Kunstleder	Aufpreis	1 013 957	305,00 €
Rückenverlängerung, einschiebbar	Stoff New Design		1 289 144	75,00 €
Rückenverlängerung, einschiebbar	Stoff schwarz		140.659	64,00 €
Seitenhorizontalfederung	+ 18 mm Aufbauhöhe		1 139 345	220,00 €
Sitzkontaktschalter	Standard kpl.		1 201 989	78,00 €
Sitzkontaktschalter	Fendt 510 / 122 Ohm**		1 141 805	37,00 €
Sitzkontaktschalter	CNH 3000/1500 + 200/500 Ohm**		1 247 817	58,00 €
** Sitzkontaktschalterwippe	(wird zur Nachrüstung benötigt)		1 158 829	38,00 €
Beckengurt	Retraktor		902.213	62,00 €
Ablagetasche			142.259	38,00 €
Ablagenetz			1 037 003	29,00 €

Schonbezüge		Bestell-Nr.	UVP-Empf.
Sitzbezug	Stoff	1 200 866	75,00 €
Sitzbezug	Stoff / Kunstleder	0940 007009	79,90 €
Sitzbezug	Kunstleder	0940 007012	79,90 €

Montagekostenberechnung der Zusatzausstattung erfolgt nach Aufwand! Alle Preise zzgl. gültiger MwSt.

TRAKTOR

PRIMO® PROFESSIONAL S/M

für Kompakttraktoren

MSG 75GL / 511 / 521

Bild nicht gleich Grundausstattung!

Niedrigstaufbauende Luftfederung

Die Innovation von Grammer: eine pneumatische Federung mit 12-Volt-Kompressor für Kompakttraktoren. Die Niederfrequenzfederung federt selbst gröbste Schwingungen und Stöße sanft ab und gewährleistet ein entspanntes ruhiges Fahren in jeder Arbeitssituation. So werden Wirbelsäule und Bandscheiben entlastet.

Perfekt gestützt in jeder Richtung

Die ergonomischen Polster des Primo® und seine höhen- u. neigungsverstellbaren Armlehnen stützen den Körper optimal. Der Primo® gibt auch beim Rückwärtsfahren einen guten Halt: Die asymetr. Rückenlehne ist auf der rechten Seite verjüngt und erleichtert so das Umdrehen im Sitzen. Für den sensiblen Bereich der Lendenwirbel hat der Primo® weltweit als erster niedrigstaufbauender Kompaktsitz eine Lordosenstütze.

Weltweit niedrigstaufbauender Traktorsitz mit Niederfrequenzfederung

Sitzvarianten	Sitzk.breite	Gewicht	Bestell-Nr.	UVP-Empf.
Primo® Prof. S Stoff New Design (anthrazit grün silber)	400 mm	25 kg	1 291 748	1.051,00 €
Primo® Prof. S Kunstleder	400 mm	25 kg	1 212 687	966,00 €
Primo® Prof. M Stoff New Design (anthrazit grün silber)	450 mm	25 kg	1 291 749	1.066,00 €
Primo® Prof. M Kunstleder	450 mm	25 kg	1 212 688	973,00 €

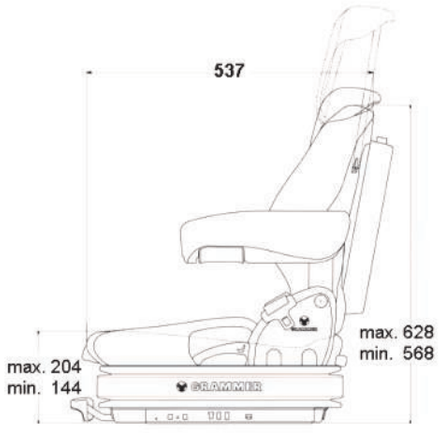

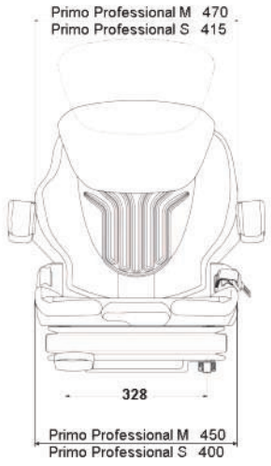

Grundausstattung

Luftgefederter Superkomfortsitz, mit 12 Volt Kompressor und Niederfrequenzfederung
Federweg 110 mm
Gewichtseinstellung **elektropneumatisch (45 - 170 kg)**
Höheneinstellung 60 mm
Längsverstellung 210 mm
Rückenlehnen-Neigungseinstellung (-5° bis +30°)
Rückenverlängerung einschiebbar
Lordosenstütze mechanisch einstellbar
Sitzpolsterbreite wahlweise 400 mm (Professional S) und 450 mm (Professional M)

Zusatzausstattung			Bestell-Nr.	UVP-Empf.
Ablagetasche			1 094 723	22,00 €
Armlehne höhen-neigungsverstellbar	60 x 320 mm	rechts	1 079 670	82,00 €
Armlehne höhen-neigungsverstellbar	60 x 320 mm	links	1 079 671	84,00 €
Armlehne höhenverstellbar	65 x 270 mm	rechts	1 093 594	78,00 €
Armlehne höhenverstellbar	65 x 270 mm	links	1 093 593	77,00 €
Beckengurt	Duo Sensitiv	mit Aufroller	1 079 674	85,00 €
Beckengurt	Automatik		RG-BP	51,50 €
Längshorizontalfederung	+ Höhe 18 mm		1 163 251	225,00 €
Polstersatz Heizung 12V	Kunstleder	400 mm	1 093 675/679	373,00 €
Polstersatz Heizung 12V	Stoff New Design	400 mm	1291721/719	386,00 €
Polstersatz Heizung 12V	Kunstleder	450 mm	1 093 666/668	375,00 €
Polstersatz Heizung 12V	Stoff New Design	450 mm	1291717/715	394,00 €
Anschlusskabel für Heizung			1 104 793	53,00 €
Sitzkontaktschalter			1 079 667	130,00 €
Sitzkontaktschalter	Fendt 510/122 Ohm		1 210 070	131,00 €
Adapterkabel für Sitzschalter 1079667			1 092 172	42,00 €
Konsole für DEUTZ BR 06			143.305	150,00 €
Universalkonsole			320.370	49,50 €

Schonbezüge		Bestell-Nr.	UVP-Empf.
Sitzbezug	Stoff ALCANTA	0970 009509	69,90 €
Sitzbezug	Kunstleder	0970 007012	69,90 €
Sitzbezug	Stoff/Kunstleder	0970 007009	69,90 €

Montagekostenberechnung der Zusatzausstattung erfolgt nach Aufwand!

Alle Preise zzgl. gültiger MwSt.

Telefon: 0 25 36 - 34 46 0
www.grammersitz.de

TRAKTOR

Stoff New Design
anthrazit grün/silber

COMPACTO® Baureihe für Traktoren

Die einfachste Lösung liegt in der Luft.

Die Modellreihe Compacto® Comfort mit vertikaler Luftfederung ist mit einer kombinierten Gewichts- und Höheneinstellung ausgestattet: Ein gut ablesbares Anzeigenband garantiert, dass unabhängig vom Gewicht des Fahrers der verbleibende Federweg im grünen Bereich liegt. Stufenlos, servo - unterstützt und mit einem Handgriff wird der Sitz so eingestellt, dass der Fahrer nicht nur in der richtigen Position, sondern auch bei allen Unebenheiten komfortabel und damit letztlich vor allem gesund sitzt. Dazu tragen überdies die ergonomische Formgebung und die bequemen, strapazierfähigen Bezüge der Sitze bei.

Perfektes Sitzen geht auch ganz mechanisch.

Die mechanisch gefederte Modellreihe Compacto® Basic verzichtet zwar auf die aufwendige Luftfederung, nicht aber auf individuell einstellbaren Komfort. Drei verschiedene Sitzhöhen lassen sich mit einem leichtgängigen Drehknopf einstellen. Das Gewicht wird im Sitzen durch einen vorn angebrachten Knebel bequem justiert und an einem leicht ablesbaren Sichtfenster mit der gewählten Sitzhöhe in Übereinstimmung gebracht. So ist gewährleistet, dass stets genügend Federweg zur Verfügung steht.

Typenübersicht COMPACTO®

Ausstattung	Compacto Comfort W	Compacto Comfort M	Compacto Comfort S	Compacto Basic W	Compacto Basic M	Compacto Basic S	Compacto Basic XS
Nr. **Stoff New Design**	1288538	1289045	1289043	1288537	1289044	1289042	
Nr. **Kunstleder**	1047335	1081366	1081368	1047331	1081362	1081364	1333859
Federung							
luftgefedert mit 12V Kompressor	■	■	■				
mechanische Federung				■	■	■	■
Federweg	**80 mm**	**80 mm**	**80 mm**	**80 mm**	**80 mm**	**80 mm**	**60 mm**
Längs-Horizontalfederung	■	□	□	□	□	□	
Gewichtseinstellung:							
50-130 kg, luftunterstützt	■	■	■				
50-130 kg, mechanisch				■	■	■	■
Höheneinstellung:							
60 mm stufenlos (luftunterstützt)	■	■	■				
60 mm 3-stufig (mechanisch)				■	■	■	■
Sitzoberteil							
Längseinstellung	■	■	■	■	■	■	■
Lordosenstütze, mechanisch	■	■	■	■	■	■	
Rückenlehnen-Neigungseinstellung	■	■	■	■	■	■	
Rückenverlängerung, einschiebbar	□	□	□	□	□	□	□
Sitzpolsterbreite	480 mm	450 mm	400 mm	480 mm	450 mm	400 mm	420 mm
Armlehnen, 65 mm x 270 mm	□	□	□	□	□	□	
Rückhaltesystem	□	□	□	□	□	□	□
Seite	**112 / 113**	**114 / 115**	**116 / 117**	**118 / 119**	**120 / 121**	**122 / 123**	**124 / 125**

■ **Serienausstattung**
□ **Optionale Ausstattung**

Telefon: 0 25 36 - 34 46 0
www.grammersitz.de

TRAKTOR

COMPACTO® COMFORT W

Für kleine und Schmalspur-Traktoren und kompakte Baumaschinen

MSG 93 / 721

Bild nicht gleich Grundausstattung!

Luftfederungskomfort und bewährtes Design

Der Compacto Comfort W zeichnet sich durch sein Sitzoberteil aus, welches auch in der Maximo-Baureihe 1000-fach Anwendung findet. Durch die Verbindung dieses Sitzoberteils mit der kompakten vertikalen Luftfederung und der serienmäßigen Längs-horizontalfederung findet dieser Sitzkomfort auch Einzug in die Kabinen kompakter Traktoren.

Die Luftfederung lässt sich bequem und stufenlos über einen kombinierten Zug– und Druckschalter auf das Gewicht des Fahrer einstellen. Die optische Anzeige zeigt dem Fahrer an, wann er sich im optimalen Federungsbereich (grüner Bereich) befindet.
Die serienmäßige Längshorizontalfederung reduziert zusätzlich Schwingungen in Fahrtrichtung. So wird gewährleistet, dass stets die optimale Sitzposition und der optimale Federungskomfort erreicht wird.
Zusätzlichen Sitzkomfort schaffen eine einschiebbare Rückenverlängerung, Armlehnen und Sitzheizung, die optional erhältlich sind.

Baureihenübersicht Seite 111

Sitzvarianten	Sitzkissenbreite	Gewicht	Bestell-Nr.	UVP-Empf.
Stoff New Design (anthrazit grün/silber)	480 mm	32 kg	1 288 538	920,00 €
Kunstleder - schwarz	480 mm	32 kg	1 047 335	820,00 €

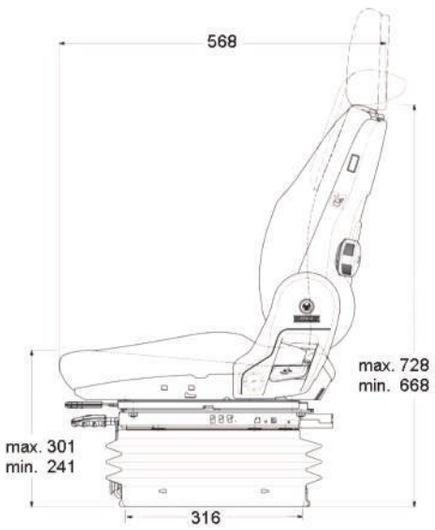

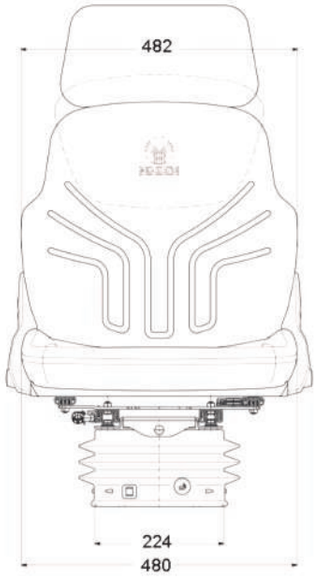

Grundausstattung

Luftgefederter Komfortsitz, mit 12 Volt Kompressor
Federweg 80 mm
Gewichtseinstellung 50-130 kg luftunterstützt
Höheneinstellung stufenlos 60 mm, luftunterstützt
Längs-Horizontalfederung blockierbar
Längsverstellung 180 mm
Rückenlehnen-Neigungseinstellung
Lordosenstütze mechanisch einstellbar

Zusatzausstattung			Bestell-Nr.	UVP-Empf.
Armlehne höhen-neigungsverstellbar	60 x 380mm, A60	Rechts	1 023 155	70,00 €
Armlehne höhen-neigungsverstellbar	60 x 380mm, A60	Links	1 023 156	71,00 €
Armlehne höhenverstellbar	65 x 270 mm	Rechts	1 096 328	45,00 €
Armlehne höhenverstellbar	65 x 270 mm	Links	1 100 875	45,00 €
Polstersatz Heizung 12V	Stoff New Design	Aufpreis	1 289 094	380,00 €
Polstersatz Heizung 12V	Kunstleder	Aufpreis	1 013 957	305,00 €
Rückenverlängerung, einschiebbar	höhenverstellbar	Stoff New Design	1 289 144	75,00 €
Rückenverlängerung, einschiebbar	höhenverstellbar	Kunstleder	1 072 516	75,00 €
Sitzkontaktschalter kpl.	Standard		1 056 389	117,00 €
Sitzkontaktschalter	Fendt 510/122 Ohm**		1 053 529	64,00 €
Sitzkontaktschalter**	CNH kpl. 3000/1500 Ohm und 200/500 Ohm		1 054 796	133,00 €
** Sitzkontaktschalterwippe	wird zur Nachrüstung benötigt		1 158 829	38,00 €
Beckengurt	Retraktor		902.213	62,00 €
Ablagetasche			142.259	38,00 €
Ablagenetz			1 037003	29,00€

Schonbezüge		Bestell-Nr.	UVP-Empf.
Sitzbezug	Stoff	0940 009509	79,90 €
Sitzbezug	Stoff / Kunstleder	0940 007009	79,90 €
Sitzbezug	Kunstleder	0940 007012	79,90 €

Montagekostenberechnung der Zusatzausstattung erfolgt nach Aufwand!

Alle Preise zzgl. gültiger MwSt.

Telefon: 0 25 36 - 34 46 0
www.grammersitz.de

TRAKTOR

COMPACTO® COMFORT M

Für kleine und Schmalspur-Traktoren und kompakte Baumaschinen

MSG 93 / 521

Bild nicht gleich Grundausstattung!

Luftfederungskomfort für viele Anwendungsbereiche

Der Compacto Comfort M zeichnet sich durch seine ergonomisch geformten Polster, der mechanisch einstellbaren Lordosenstütze und seiner kompakten vertikalen Luftfederung aus.
Besonders bei vielen Komapakttraktoren und kleinen Baumaschinen ist diese Variante der Compacto Comfort Baureihe die richtige Wahl.
Die Luftfederung lässt sich bequem und stufenlos über einen kombinierten Zug- und Druckschalter auf das Gewicht des Fahrer einstellen. Die optische Anzeige zeigt dem Fahrer an, wann er sich im optimalen Federungsbereich (grüner Bereich) befindet. So wird in der Verbindung mit der neigungsverstellbaren Rückenlehne gewährleistet, dass stets die optimale Sitzposition und der optimale Federungskomfort erreicht wird.
Zusätzlichen Sitzkomfort schaffen eine einschiebbare Rückenverlängerung, Armlehnen, Längs-Horizontalfederung und Sitzheizung, die optional erhältlich sind.

Baureihenübersicht Seite 111

Sitzvarianten	Sitzkissenbreite	Gewicht	Bestell-Nr.	UVP-Empf.
Stoff New Design (anthrazit grün/silber)	450 mm	27 kg	1 289 045	857,00 €
Kunstleder - schwarz	450 mm	27 kg	1 081 366	782,00 €

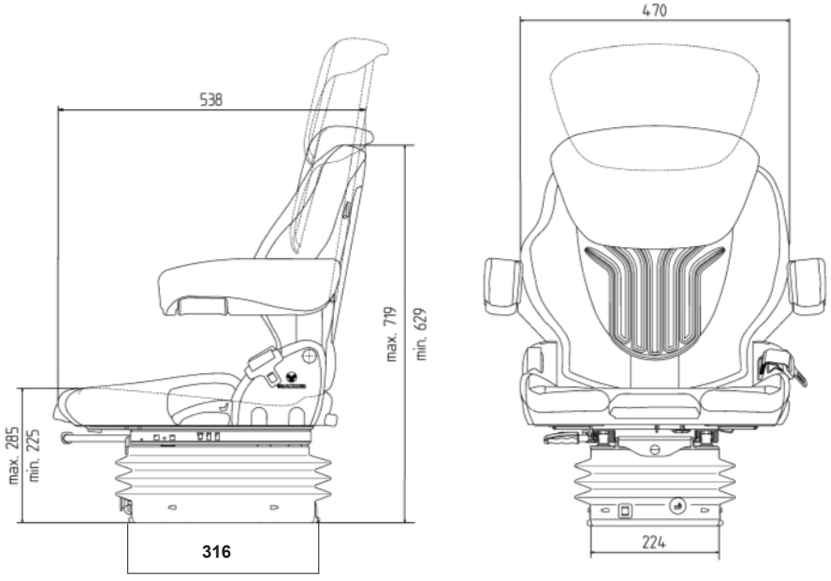

Grundausstattung

Luftgefederter Komfortsitz, mit 12 Volt Kompressor
Federweg 80 mm
Gewichtseinstellung 50-130 kg luftunterstützt
Höheneinstellung stufenlos 60 mm, luftunterstützt
Längsverstellung 210 mm
Rückenlehnen-Neigungseinstellung
Lordosenstütze mechanisch einstellbar

Zusatzausstattung			Bestell-Nr.	UVP-Empf.
Armlehne höhen-neigungsverstellbar	A60/320 Kpl.,	Rechts	1 079 670	83,00 €
Armlehne höhen-neigungsverstellbar	A60/320 Kpl.	Links	1 079 671	83,00 €
Armlehne höhenverstellbar	65 x 270 mm	Rechts	1 093 594	78,00 €
Armlehne höhenverstellbar	65 x 270 mm	Links	1 093 593	78,00 €
Beckengurt	Duo Sensitiv		1 079 674	85,00 €
Beckengurt	Retraktor		RG-BP	50,00 €
Längs-Horizontalfederung			1 095 445	216,00 €
Polstersatz Heizung 12V	Stoff New Design	Aufpreis	1 291 717/715	394,00 €
Polstersatz Heizung 12V	Kunstleder	Aufpreis	1 093 666/668	376,00 €
Anschlusskabel Heizung 12V			1 104 793	53,00 €
Rückenverlängerung, einschiebbar	höhenverstellbar	Stoff New Design	1 289 144	75,00 €
Rückenverlängerung, einschiebbar	höhenverstellbar	Kunstleder	1 072 516	75,00 €
Sitzkontaktschalter Standard			1 079 667	130,00 €
Sitzkontaktschalter Fendt	510/122 Ohm		1 210 070	131,00 €
Adapterkabel für Sitzkontaktschalter			1 092 172	43,00 €
Ablagetasche			1 094 723	27,00 €

Schonbezüge		Bestell-Nr.	UVP-Empf.
Sitzbezug	Stoff ALCANTA	0970 009509	69,90 €
Sitzbezug	Stoff/Kunstleder	0970 007009	69,90 €
Sitzbezug	Kunstleder	0970 007012	69,90 €

Montagekostenberechnung der Zusatzausstattung erfolgt nach Aufwand!

Alle Preise zzgl. gültiger MwSt.

Telefon: 0 25 36 - 34 46 0
www.grammersitz.de

TRAKTOR

COMPACTO® COMFORT S

Bild nicht gleich Grundausstattung!

Luftfederungskomfort auf engstem Raum

Der Compacto Comfort S zeichnet sich durch seine schmale Bauform (Sitzkissenbreite nur 400 mm) und seiner kompakten vertikalen Luftfederung aus.

Er ist besonders für beengte Einbauverhältnisse bei kleinen Traktoren wie z.B. Weinbergschleppern und Baumaschinen wie z.B.Minibaggern geeignet.

Die Luftfederung lässt sich bequem und stufenlos über einen kombinierten Zug- und Druckschalter auf das Gewicht des Fahrer einstellen. Die optische Anzeige zeigt dem Fahrer an, wann er sich im optimalen Federungsbereich (grüner Bereich) befindet. So wird in der Verbindung mit der neigungsverstellbaren Rückenlehne gewährleistet, dass stets die optimale Sitzposition und der optimale Federungskomfort erreicht wird.
Zusätzlichen Sitzkomfort schaffen eine einschiebbare Rückenverlängerung, Armlehnen, Längs-Horizontalfederung und Sitzheizung, die optional erhältlich sind.

Baureihenübersicht Seite 111

Sitzvarianten	Sitzkissenbreite	Gewicht	Bestell-Nr.	UVP-Empf.
Stoff New Design (anthrazit grün/silber)	400 mm	26 kg	1 289 043	850,00 €
Kunstleder - schwarz	400 mm	26 kg	1 081 368	778,00 €

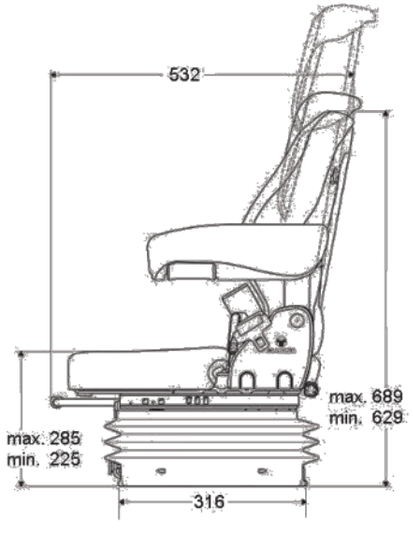

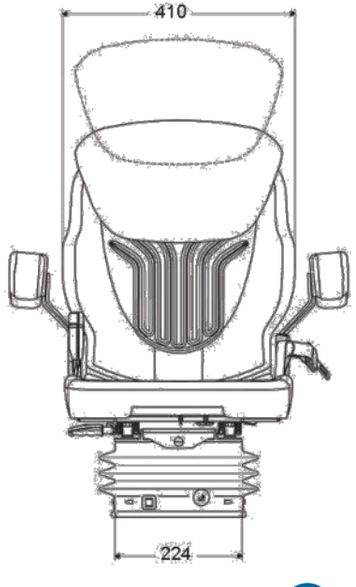

Für kleine und Schmalspur-Traktoren und kompakte Baumaschinen

MSG 93 / 511

Grundausstattung
Luftgefederter Komfortsitz, mit 12 Volt Kompressor
Federweg 80 mm
Gewichtseinstellung 50-130 kg luftunterstützt
Höheneinstellung stufenlos 60 mm, luftunterstützt
Längsverstellung 210 mm
Rückenlehnen-Neigungseinstellung
Lordosenstütze mechanisch einstellbar

Zusatzausstattung			Bestell-Nr.	UVP-Empf.
Armlehne höhen-neigungsverstellb.	A60/320 Kpl.	Rechts	1 079 670	83,00 €
Armlehne höhen-neigungsverstellb.	A60/320 Kpl.	Links	1 079 671	83,00 €
Armlehne höhenverstellbar	65 x 270 mm	Rechts	1 093 594	78,00 €
Armlehne höhenverstellbar	65 x 270 mm	Links	1 093 593	78,00 €
Beckengurt	Retraktor		RG-BP	50,00 €
Beckengurt	Statik	.	1 212 370	59,00 €
Längs-Horizontalfederung			1 095 445	216,00 €
Polstersatz Heizung 12V	Stoff New Design	Aufpreis	1 291 721/719	387,00 €
Polstersatz Heizung 12V	Kunstleder		1 093 679/675	375,00 €
Anschlusskabel Heizung 12V			1 104 793	53,00 €
Rückenverlängerung, einschiebbar	höhenverstellbar	Stoff New Design	1 289 144	75,00 €
Rückenverlängerung, einschiebbar	höhenverstellbar	Kunstleder	1 072 516	75,00 €
Sitzkontaktschalter Standard			1 079 667	136,00 €
Sitzkontaktschalter Fendt	510/122 Ohm		1 210 070	131,00 €
Adapterkabel für Sitzkontaktschalter			1 092 172	43,00 €
Ablagetasche			1 094 723	22,00 €

Schonbezüge		Bestell-Nr.	UVP-Empf.
Sitzbezug	Stoff ALCANTA	1 200 866	75,00 €
Sitzbezug	Stoff/Kunstleder	0900 007009	75,00 €

Montagekostenberechnung der Zusatzausstattung erfolgt nach Aufwand!

Alle Preise zzgl. gültiger MwSt.

Telefon: 0 25 36 - 34 46 0
www.grammersitz.de

COMPACTO® BASIC W

Bild nicht gleich Grundausstattung!

Komfort durch bewährtes Design

Der Compacto Basic W zeichnet sich durch sein Sitzoberteil aus, welches auch in der Maximo-Baureihe 1000-fach Anwendung findet.
Durch die Verbindung dieses Sitzoberteils mit der kompakten mechanischen Federung findet dieser Sitzkomfort auch Einzug in die Kabinen kompakter Traktoren.

Die mechanische Federung lässt sich bequem in 3 Stufen über einen Drehknopf in der Höhe einstellen. Das Gewicht wird im Sitzen durch einen vorn angebrachten Knebel justiert.
So wird gewährleistet, dass stets die optimale Sitzposition und der optimale Federungskomfort erreicht wird!
Zusätzlichen Sitzkomfort schaffen eine einschiebbare Rückenverlängerung, Armlehnen, Längs-Horizontalfederung und Sitzheizung, die optional erhältlich sind.

Baureihenübersicht Seite 111

Sitzvarianten	Sitzkissenbreite	Gewicht	Bestell-Nr.	UVP-Empf.
Stoff New Design (anthrazit grün/silber)	480 mm	28 kg	1 288 537	658,00 €
Kunstleder - schwarz	480 mm	28 kg	1 047 331	569,00 €

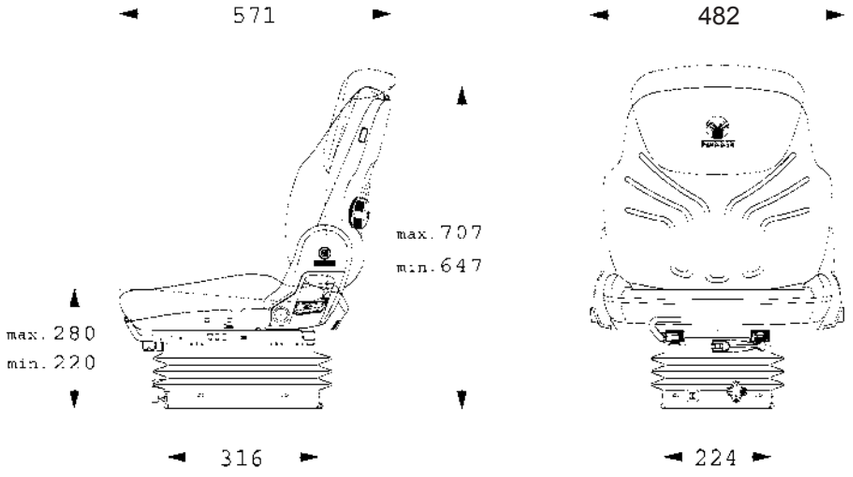

Für kleine und Schmalspur-Traktoren und kompakte Baumaschinen

MSG 83 / 721

Grundausstattung
Mechanisch gefederter Komfortsitz, Scherenfederung mit hydr. Dämpfer
Federweg 80 mm
Gewichtseinstellung 50 - 130 kg mechanisch
Höheneinstellung 60 mm, 3-stufig mechanisch
Längsverstellung 180 mm
Rückenlehnen-Neigungseinstellung
Lordosenstütze mechanisch einstellbar

Zusatzausstattung			Bestell-Nr.	UVP-Empf.
Armlehne höhen-neigungsverstellb.	60 x 380mm, A60	Rechts	1 023 155	70,00 €
Armlehne höhen-neigungsverstellb.	60 x 380mm, A60	Links	1 023 156	71,00 €
Armlehne höhenverstellbar	65 x 270 mm	Rechts	1 096 328	45,00 €
Armlehne höhenverstellbar	65 x 270 mm	Links	1 100 875	45,00 €
Längs-Horizontalfederung			1 077 779	265,00 €
Polstersatz Heizung 12V	Stoff New Design	Aufpreis	1 289 094	380,00 €
Polstersatz Heizung 12V	Kunstleder	Aufpreis	1 013 957	305,00 €
Rückenverlängerung, einschiebbar	höhenverstellbar	Stoff New Design	1 289 144	75,00 €
Rückenverlängerung, einschiebbar	höhenverstellbar	Kunstleder	1 072 516	75,00 €
Sitzkontaktschalter	Standard		1 056 389	117,00 €
Sitzkontaktschalter**	Fendt 510/122 Ohm		1 053 529	64,00 €
Sitzkontaktschalter**	CNH kpl. 3000/1500 Ohm und 200/500 Ohm		1 054 796	133,00 €
**Sitzkontaktschalterwippe	(wird zur Nachrüstung benötigt)		1 158 829	38,00 €
Beckengurt	Retraktor		902.213	62,00 €
Ablagetasche			142.259	38,00 €
Ablagenetz			1 037 003	29,00 €

Schonbezüge		Bestell-Nr.	UVP-Empf.
Sitzbezug	Stoff	0940 009509	79,90 €
Sitzbezug	Stoff / Kunstleder	0940 007009	79,90 €
Sitzbezug	Kunstleder	0940 007012	79,90 €

Montagekostenberechnung der Zusatzausstattung erfolgt nach Aufwand!

Alle Preise zzgl. gültiger MwSt.

COMPACTO® BASIC M

Für kleine und Schmalspur-Traktoren
und kompakte Baumaschinen

MSG 83 / 521

Bild nicht gleich Grundausstattung!

Komfort für viele Anwendungsbereiche

Der Compacto Basic M zeichnet sich durch seine ergonomisch geformten Polster, der mechanisch einstellbaren Lordosenstütze und seiner kompakten mechanischen Federung aus.
Besonders bei vielen Komapakttraktoren und kleinen Baumaschinen ist diese Variante der Compacto Basic Baureihe die richtige Wahl.
Die mechanische Federung lässt sich bequem in 3 Stufen über einen Drehknopf in der Höhe einstellen. Das Gewicht wird im Sitzen durch einen vorn angebrachten Knebel justiert.
So wird in der Verbindung mit der neigungsverstellbaren Rückenlehne gewährleistet, dass stets die optimale Sitzposition und der optimale Federungskomfort erreicht wird.
Zusätzlichen Sitzkomfort schaffen eine einschiebbare Rückenverlängerung, Armlehnen, Längs-Horizontalfederung und Sitzheizung, die optional erhältlich sind.

Baureihenübersicht Seite 111

Sitzvarianten	Sitzkissenbreite	Gewicht	Bestell-Nr.	UVP-Empf.
Stoff New Design (anthrazit grün/silber)	450 mm	27 kg	1 289 044	683,00 €
Kunstleder - schwarz	450 mm	27 kg	1 081 362	616,00 €

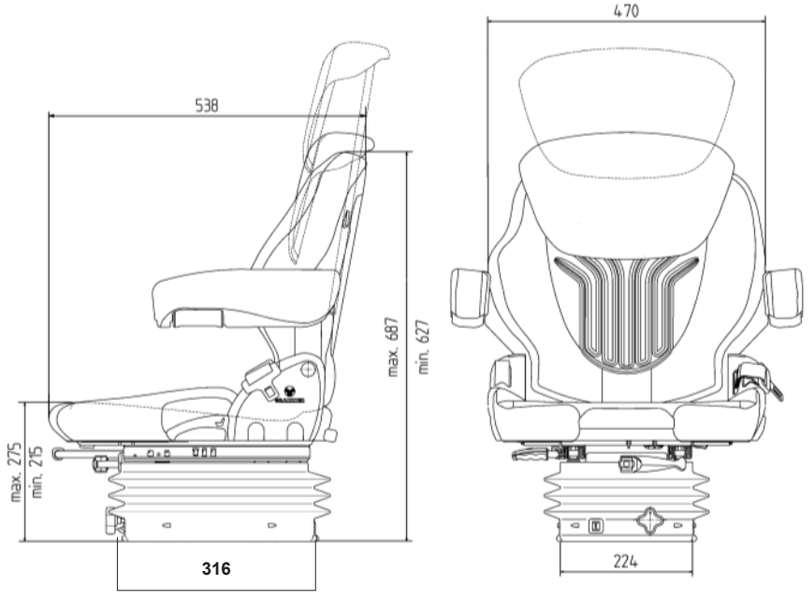

Grundausstattung
Mechanisch gefederter Komfortsitz, Scherenfederung mit hydr. Dämpfer
Federweg 80 mm
Gewichtseinstellung 50 kg - 130 kg mechanisch
Höheneinstellung 60 mm, 3-stufig mechanisch
Längsverstellung 210 mm
Rückenlehnen-Neigungseinstellung
Lordosenstütze mechanisch einstellbar

Zusatzausstattung			Bestell-Nr.	UVP-Empf.
Armlehne höhen-neigungsverstellb.	A60/320 Kpl.,	Rechts	1 079 670	83,00 €
Armlehne höhen-neigungsverstellb.	A60/320 Kpl.	Links	1 079 671	83,00 €
Armlehne höhenverstellbar	65 x 270 mm	Rechts	1 093 594	78,00 €
Armlehne höhenverstellbar	65 x 270 mm	Links	1 093 593	78,00 €
Beckengurt	Retraktor		RG-BP	50,00 €
Längs-Horizontalfederung			1 095 445	216,00 €
Polstersatz Heizung 12V	Stoff New Design	Aufpreis	1 291 717/715	394,00 €
Polstersatz Heizung 12V	Kunstleder	Aufpreis	1 093 663/668	376,00 €
Anschlusskabel Heizung 12V			1 104 793	53,00 €
Rückenverlängerung, einschiebbar	höhenverstellbar	Stoff New Design	1 289 144	75,00 €
Rückenverlängerung, einschiebbar	höhenverstellbar	Kunstleder	1 072 516	75,00 €
Sitzkontaktschalter	Standard		1 079 667	130,00 €
Sitzkontaktschalter	Fendt	510/122 Ohm	1 210 070	131,00 €
Adapterkabel für Sitzkontaktschalter			1 092 172	43,00 €
Ablagetasche			1 094 723	22,00 €

Schonbezüge		Bestell-Nr.	UVP-Empf.
Sitzbezug	Stoff ALCANTA	0970009509	69,90 €
Sitzbezug	Stoff/Kunstleder	0970007009	69,90 €
Sitzbezug	Kunstleder	0970007012	69,90 €

Montagekostenberechnung der Zusatzausstattung erfolgt nach Aufwand!

Alle Preise zzgl. gültiger MwSt.

Telefon: 0 25 36 - 34 46 0
www.grammersitz.de

COMPACTO® BASIC S

Bild nicht gleich Grundausstattung!

Komfort auch auf engstem Raum

Der Compacto Basic S zeichnet sich durch seine schmale Bauform (Sitzkissenbreite nur 400 mm) und seiner kompakten vertikalen Federung aus.
Er ist besonders für beengte Einbauverhältnisse bei kleinen Traktoren wie z.B. Weinbergschleppern und Baumaschinen wie z.B.Minibaggern geeignet.

Die mechanische Federung lässt sich bequem in 3 Stufen über einen Drehknopf in der Höhe einstellen. Das Gewicht wird im Sitzen durch einen vorn angebrachten Knebel justiert.

So wird in der Verbindung mit der neigungsverstellbaren Rückenlehne gewährleistet, dass stets die optimale Sitzposition und der optimale Federungskomfort erreicht wird.
Zusätzlichen Sitzkomfort schaffen eine einschiebbare Rückenverlängerung, Armlehnen, Längs-Horizontalfederung und Sitzheizung, die optional erhältlich sind.

Baureihenübersicht Seite 111

Sitzvarianten	Sitzkissenbreite	Gewicht	Bestell-Nr.	UVP-Empf.
Stoff New Design (anthrazit grün/silber)	400 mm	25,0 kg	1 289 042	671,00 €
Kunstleder - schwarz	400 mm	24,2 kg	1 081 364	612,00 €

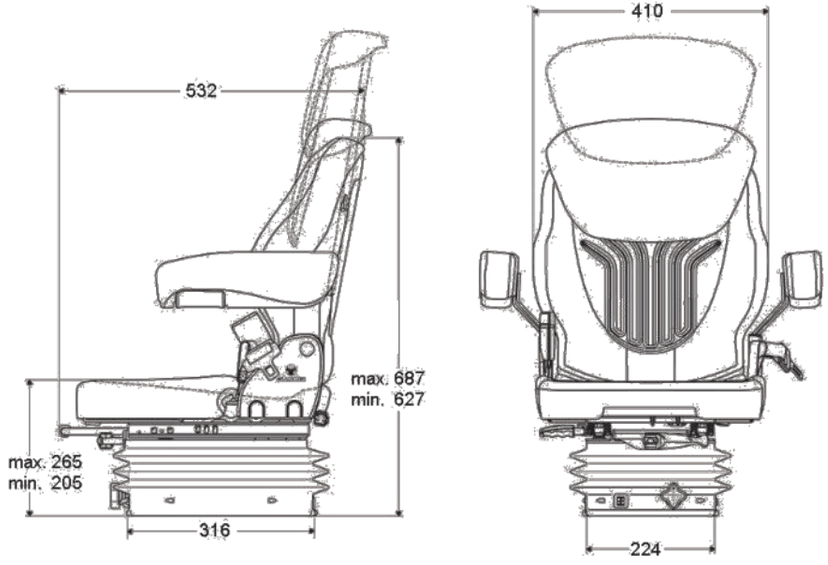

TRAKTOR

Für kleine und Schmalspur-Traktoren und kompakte Baumaschinen

MSG 83 / 511

Grundausstattung
Mechanisch gefederter Komfortsitz, Scherenfederung mit hydr. Dämpfer
Federweg 80 mm
Gewichtseinstellung 50 kg – 130 kg mechanisch
Höheneinstellung 60 mm, 3-stufig mechanisch
Längsverstellung 210 mm
Rückenlehnen-Neigungseinstellung
Lordosenstütze mechanische einstellbar

Zusatzausstattung			Bestell-Nr.	UVP-Empf.
Armlehne höhen-neigungsverstellb.	Kpl., A60/320	Rechts	1 079 670	83,00 €
Armlehne höhen-neigungsverstellb.	Kpl., A60/320	Links	1 079 671	83,00 €
Armlehne höhenverstellbar	65 x 270 mm	Rechts	1 093 594	78,00 €
Armlehne höhenverstellbar	65 x 270 mm	Links	1 093 593	78,00 €
Beckengurt	Retraktor		RG-BP	50,00 €
Beckengurt	Statik		1 212 370	59,00 €
Längs-Horizontalfederung			1 095 445	216,00 €
Polstersatz Heizung 12V	Stoff New Design	Aufpreis	1 291 721/719	387,00 €
Polstersatz Heizung 12V	Kunstleder	Aufpreis	1 093 679/675	375,00 €
Anschlusskabel Heizung 12V			1 104 793	53,00 €
Rückenverlängerung, einschiebbar	höhenverstellbar	Stoff New Design	1 289 144	75,00 €
Rückenverlängerung, einschiebbar	höhenverstellbar	Kunstleder	1 072 516	75,00 €
Sitzkontaktschalter	Standard		1 079 667	130,00 €
Sitzkontaktschalter	Fendt	510/122 Ohm	1 210 070	131,00 €
Adapterkabel für Sitzkontaktschalter			1 092 172	43,00 €
Ablagetasche			1 094 723	22,00 €

Schonbezüge		Bestell-Nr.	UVP-Empf.
Sitzbezug	Stoff ALCANTA	1 200 866	75,00 €
Sitzbezug	Stoff/Kunstleder	0900 007009	75,00 €

Montagekostenberechnung der Zusatzausstattung erfolgt nach Aufwand!

Alle Preise zzgl. gültiger MwSt.

TRAKTOR

COMPACTO® BASIC XS

Für kleine und Schmalspur-Traktoren und kompakte Baumaschinen

MSG 283 / S 44

Komfort auch auf engstem Raum

Der Compacto Basic XS ist mit einer mechanischen Scherenfederung mit horizontalem Zugfedernpaket ausgestattet. Das System bietet einen Federweg von 60mm. Der vorn angebrachte Knebel justiert die kombinierte Gewichts- und Höheneinstellung.
Ein zusätzlicher Höhenbegrenzer ermöglicht den Einsatz auch in sehr niedrig aufbauenden Fahrerhäusern.
Optional lässt sich der Sitz mit einem Beckengurt und einer Rückenverlängerung ausstatten.

Baureihenübersicht Seite 111

Grundausstattung
Mechanisch gefederter Fahrersitz
Mechanische Scherenfederung mit horizontalem Zugfedernpaket
Federweg 60 mm
Kombinierte Gewichts und Höheneinstellung, mit Höhenbegrenzer
Sitzschale mit Kunstlederbezug S44

Sitzvarianten	Sitzkissenbreite	Gewicht	Bestell-Nr.	UVP-Empf.
Kunstleder - schwarz	420 mm	kg	1333 859	480,00 €

Zusatzausstattung	Bestell-Nr.	UVP-Empf.
Beckengurt	902.204	122,00 €
Rückenverlängerung	141.423	Auf Anfrage

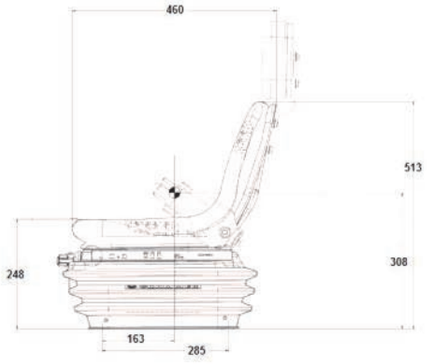

Montagekostenberechnung der Zusatzausstattung erfolgt nach Aufwand!

Alle Preise zzgl. gültiger MwSt.

Telefon: 0 25 36 - 34 46 0
www.grammersitz.de

TRAKTOR

UNIVERSO® BASIC PLUS

Für universellen Einsatz

MSG 44 / 520

Bild nicht gleich Grundausstattung!

Komfort ist kein Luxus. Sondern gesund.

Der Universo® Basic Plus hat alles, was das Sitzen angenehm macht: eine verjüngte Rückenkontur für mehr Bewegungsfreiraum, einen verbesserten Seitenhalt, ergonomisch bedienfreundliche Gewichtseinstellung, eine optimierte Sitzpolsterneigung und Klimakanäle mit Mehrfachfunktion. Dazu pflegeleichte, bei Bedarf auswechselbare Polster, wahlweise aus wasserdichtem Kunstleder oder strapazierfähigem Stoff.
Die serienmäßige Längs-Horizontalfederung reduziert zusätzlich Schwingungen in Fahrtrichtung

Höheneinstellung

Rauf und runter im Handumdrehen. Höheneinstellung in 20-mm-Schritten: Der ergonomisch angeordnete Griff erlaubt die einfache Justierung mit wenig Kraftaufwand. Für jede Größe die ideale Sitzposition.

Grundausstattung
Mechanisch gefederter Komfortsitz, Vertikalfederung mit hydr. Dämpfer
Federweg 80 mm
Gewichtseinstellung 50 - 130 kg mechanisch, stufenlos
Höheneinstellung 80 mm, 3-stufig mechanisch
Längshorizontalfederung
Längsverstellung 210 mm, über Kugelschienen

Sitzvarianten	Sitzkissenbreite	Gewicht	Bestell-Nr.	UVP-Empf.
Stoff New Design (anthrazit grün/silber)	450 mm	30 kg	1 292 070	592,00 €
Kunstleder - schwarz	450 mm	30 kg	1 047 386	592,00 €

Zusatzausstattung			Bestell-Nr.	UVP-Empf.
Armlehne, klappbar	F 65 x 270 mm	Rechts	1 063 746	60,00 €
Armlehne, klappbar	F 65 x 270 mm	Links	1 063 748	60,00 €
Beckengurt	Retraktor		902.117	83,00 €
Rückenverlängerung, aufsteckbar	Stoff New Design		1 292 064	105,00 €
Rückenverlängerung, aufsteckbar	Kunstleder		121.697	85,00 €
Konsole, Vario, Schrägaufbau, kpl.	für KHD / John Deere		143.305	150,00 €

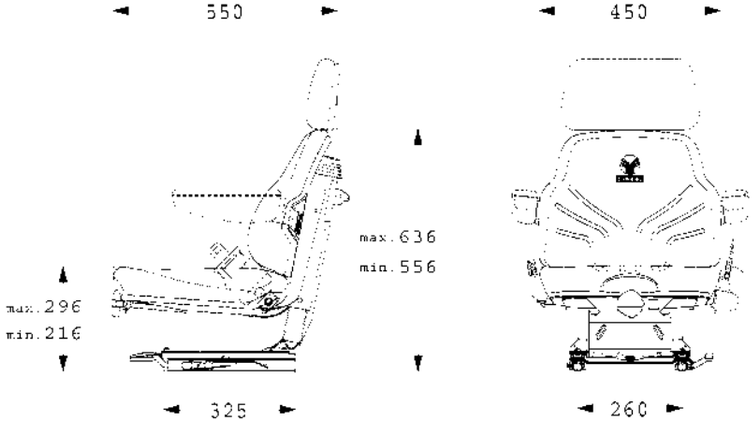

Montagekostenberechnung der Zusatzausstattung erfolgt nach Aufwand!

Alle Preise zzgl. gültiger MwSt.

TRAKTOR

TRAKTOR

UNIVERSO® BASIC

Komfort ist kein Luxus. Sondern gesund.

Der Universo® Basic hat alles, was das Sitzen angenehm macht: eine verjüngte Rückenkontur für mehr Bewegungsfreiraum, einen verbesserten Seitenhalt, ergonomisch bedienfreundliche Gewichtseinstellung, eine optimierte Sitzpolsterneigung und Klimakanäle mit Mehrfachfunktion. Dazu pflegeleichte, bei Bedarf auswechselbare Polster, wahlweise aus wasserdichtem Kunstleder oder strapazierfähigem Stoff.

Höheneinstellung

Rauf und runter im Handumdrehen. Höheneinstellung in 20-mm-Schritten: Der ergonomisch angeordnete Griff erlaubt die einfache Justierung mit wenig Kraftaufwand. Für jede Größe die ideale Sitzposition.

Sitzvarianten	Sitzkissenbreite	Gewicht	Bestell-Nr.	UVP-Empf.
Stoff New Design (anthrazit grün/silber)	450 mm	28 kg	1 292 071	510,00€
Kunstleder - schwarz	450 mm	28 kg	140 578	405,00 €

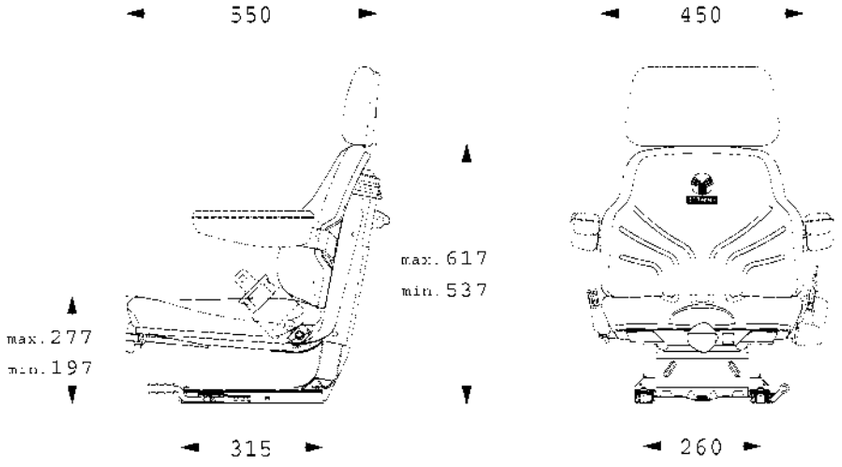

TRAKTOR

Für universellen Einsatz

MSG 44 / 520

Grundausstattung
Mechanisch gefederter Komfortsitz, Vertikalfederung mit hydr. Dämpfer
Federweg 80 mm
Gewichtseinstellung 50 - 130 kg mechanisch, stufenlos
Höheneinstellung 80 mm, 3-stufig mechanisch
Längsverstellung 210 mm, über Gleitschienen

Zusatzausstattung			Bestell-Nr.	UVP-Empf.
Armlehne, klappbar	F 65 x 270 mm	Rechts	1 063 746	60,00 €
Armlehne, klappbar	F 65 x 270 mm	Links	1 063 748	60,00 €
Beckengurt	Retraktor		902 117	83,00 €
Konsole, Vario, Schrägaufbau, kpl.	für KHD / John Deere		143 305	141,00 €

Montagekostenberechnung der Zusatzausstattung erfolgt nach Aufwand!

Alle Preise zzgl. gültiger MwSt.

TRAKTOR

DS 44 / 1 B + T322 FM

Für universellen preiswerten Einsatz

Charakteristik

Der DS44 ist ein mechanisch gefederter Fahrersitz für landwirtschaftliche Nutzfahrzeuge. Durch Zugfedern in Verbindung mit einem ölhydraulischen Stoßdämpfer ist er schwingungsgedämpft.

Die neigungsverstellbare Konsole ermöglicht den Aufbau des Fahrersitzes auch an schrägen Anschraubpunkten z.B. bei Deutz-Fahr oder John Deere Traktoren.

Die schnell und ohne großen Aufwand austauschbaren Polster werden in dem GRAMMER-Hinterschäumverfahren (FCKW-frei) hergestellt. Bei der Verarbeitung werden ausschließlich qualitativ hochwertige Materialien verwendet.

Grundausstattung DS 44 / 1B
Mechanisch gefederter Sitz, Vertikalfederung mit hydr. Dämpfern
Federweg 90 mm
Gewichtseinstellung 50 - 120 kg, mechanisch, stufenlos
Längsverstellung 150 mm
Vario = Konsolenwinkel einstellbar (in 10°/ 16°/ 20°/ 26°/ 36°/ 50°)

Grundausstattung T 322 FM
Sitz mit klappbarer Sitzfläche
Federweg 90 mm
Schräge Konsole 22°
Mit Längsverstellung
z.B. für KHD (Ersatz für Grammer DS20/D3H)

Sitzvarianten	Sitzkissenbreite	Gewicht	Bestell-Nr.	UVP-Empf.
DS 44 / 1 B Vario Kunstleder	450 mm	22 kg	2 052 165	201,00 €
T 322 FM Kunstleder (kein Grammer!)			PI180322	197,00 €

Zusatzausstattung nur für DS 44/1 B			Bestell-Nr.	UVP-Empf.
Armlehne, klappbar	F 65 / 270	Rechts	1 103 083	80,00 €
Armlehne, klappbar	F 65 / 270	Links	1 103 084	73,00 €
Beckengurt	Retraktor		902.117	83,00 €
Rückenverlängerung	Aufsteckbar	Kunstleder	121.697	85,00 €

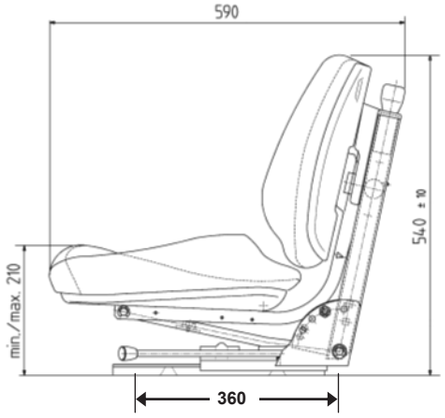

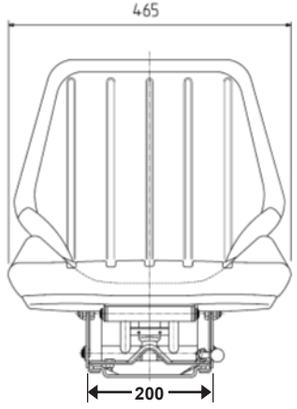

Hinweis	
A	Fahrersitze ohne Höhenverstellung dürfen nicht in land- und forstwirtschaftliche Zugmaschinen eingebaut werden, die dem EG-Bertriebserlaubnis-Verfahren unterliegen.
B	Der Einbau in Fahrzeuge außer A ist möglich.

Montagekostenberechnung der Zusatzausstattung erfolgt nach Aufwand!

Alle Preise zzgl. gültiger MwSt.

TRAKTOR

TRAKTOR

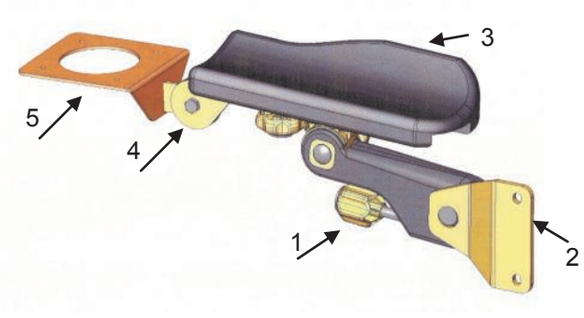

1	Armlehnenkörper
2	Sitzadapter
3	Polster
4	Montagegelenk Siehe Seite 134
5	Joystickhalter Siehe Seite 135

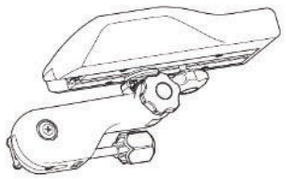

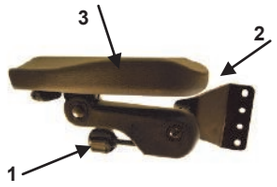

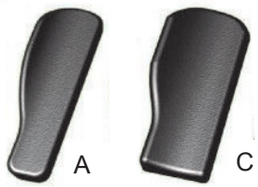

Breite: 60-90 90-130
Länge: 280 280

	Armlehne 310	Art.-Nr.	UVP-Empf.
Optimal zur Joystickmontage geeignet!		**Gut und Günstig**	
1	Armlehnenkörper 310 rechts	2-80229	62,00 €
1	Armlehnenkörper 310 links	2-81159	62,00 €
2	Sitzadapter Primo rechts	2-81026	24,00 €
2	Sitzadapter Primo links	2-81236	24,00 €
2	Sitzadapter Maximo rechts/links	2-80951	24,00 €
2	Sitzadapter MSG 90.6 rechts/links	2-81237	24,00 €
2	Sitzadapter MSG 115 rechts/links	F-83077	25,00 €
2	Sitzadapter BE-GE rechts/links	F-80849	35,00 €
2	Sitzadapter ISRI 6000 rechts/links	2-80954	31,00 €
3	Armlehnenpolster Pad A rechts	2-80585	41,00 €
3	Armlehnenpolster Pad A links	2-80731	41,00 €
3	Armlehnenpolster Pad C rechts	2-80395	41,00 €
3	Armlehnenpolster Pad C links	2-80234	41,00 €

Viele Verstellmöglichkeiten:

Alle Preise gelten zzgl. gültiger MwSt.

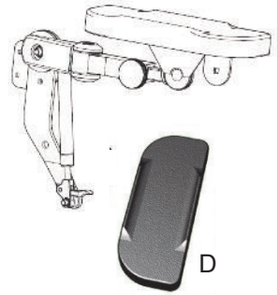

Breite: 130
Länge: 320

Armlehne 2000	Art.-Nr.	UVP-Empf.
Optimal zur Joystickmontage geeignet! Gasdruckunterstütztes Hochklappen zum schnellen Fahrerwechsel		
Maximo komplett rechts	111-31-106	374,00 €
Maximo komplett links	111-31-206	374,00 €
Primo komplett rechts	111-35-106	374,00 €
Primo komplett links	111-35-206	374,00 €

Viele Verstellmöglichkeiten:

Breite: 90-130
Länge: 400

Armlehne 5200	Art.-Nr.	UVP-Empf.
Optimal zur Montage von Bedienungspulten geeignet! Die stabile Ausführung		
Maximo komplett rechts	141-31-110	333,00 €
Maximo komplett links	141-31-211	333,00 €
Primo komplett rechts	141-35-110	333,00 €
Primo komplett links	141-35-211	333,00 €

Viele Verstellmöglichkeiten:

Montagekostenberechnung der Zusatzausstattung erfolgt nach Aufwand!

Alle Preise zzgl. gültiger MwSt.

MONTAGEGELENKE (kein Grammer)

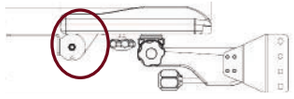

	Montagegelenk 1-fach verstellbar	Art.-Nr.	UVP-Empf.
4	Montagegelenk für Armlehne 310 1-fach verstellbar für Joystickhalterung	3-80647	35,00 €

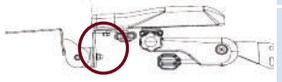

	Montagegelenk 3-fach verstellbar	Art.-Nr.	UVP-Empf.
4	Montagegelenk für Armlehne 310 3-fach verstellbar in Höhe, Neigung für Joystickhalterung	3-80815	57,00 €
4	Montagegelenk für Armlehne 2000 3-fach verstellbar in Höhe, Neigung für Joystickhalterung	3-80257	46,00 €
4	Montagegelenk für Armlehne 5200 3-fach verstellbar in Höhe, Neigung für Joystickhalterung	3-80098	57,00 €

Alle Preise gelten zzgl. gültiger MwSt.

JOYSTICKAUFNAHMEN (kein Grammer)

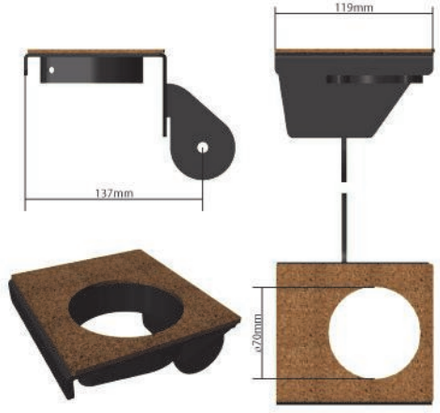

	Joystick-aufnahmen	Art.-Nr.	UVP-Empf.
5	70 mm ∅ rechts	3-80327	63,00 €
5	70 mm ∅ links	3-80328	63,00 €

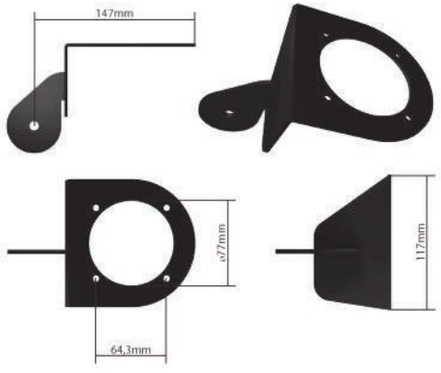

	Joystick-aufnahmen	Art.-Nr.	UVP-Empf.
5	77 mm ∅ rechts	3-80331	66,00 €
5	77 mm ∅ links	3-80332	66,00 €

Weitere Joystickaufnahmen auf Anfrage!

Montagekostenberechnung der Zusatzausstattung erfolgt nach Aufwand!

Alle Preise zzgl. gültiger MwSt.

Sitzpolster	passend für	Artikel-Nr.	UVP-Empf.
	LS 95 H1/90AR		
	Stoff schwarz	119.494	88,74 €
	Kunstleder	X121.783	81,54 €
Rückenpolster			
	LS 95 H1/90AR		
	Stoff schwarz	132.879	82,06 €
	Kunstleder	X132.880	74,53 €
Sitzpolster			
	DS 85/90		
	Stoff schwarz	X2049386	54,50 €
	Kunstleder	X2049381	54,50 €
Rückenpolster			
	DS 85/90		
	Stoff schwarz	X2049384	54,50 €
	Kunstleder	X2049379	54,50 €
Sitzpolster			
	DS 85H/90 HLA		
	Stoff schwarz	113.738	95,66 €
	Kunstleder	116.995	90,89 €
Rückenpolster			
	DS 85H/90 HLA		
	Stoff schwarz	117.273	116,30 €
	Kunstleder	116.813	108,07 €

Weitere Ersatzteile auf Anfrage!

Alle Preise gelten zzgl. gültiger MwSt.

Sitzpolster	passend für	Artikel-Nr.	UVP-Empf.
	GS12 und B12		
	Kunstleder ohne Sitzkontaktschalter	112.971	50,10 €
	Kunstleder mit Sitzkontaktschalter	121.332	78,91 €
	Stoff schwarz	113.695	53,12 €
Sitzpolster			
	MSG 20		
	Kunstleder 410 mm breit	135.844	90,21 €
	Kunstleder 470 mm breit	134.459	88,82 €
	Stoff schwarz 410 mm breit	135.846	94,25 €
	Stoff schwarz 470 mm breit	134.503	92,86 €
	Stoff matrix 410 mm breit	1051085	119,82 €
	Stoff matrix 470 mm breit	1051075	112,26 €
	Stoff New Design 410 mm breit	1293156	129,14 €
	Stoff New Design 470 mm breit	1293154	131,05 €
Rückenpolster			
	MSG 20 (standard)		
	Kunstleder 470 mm breit	134.479	76,49 €
	Stoff schwarz 470 mm breit	134.504	80,67 €
	Stoff matrix 470 mm breit	1051074	98,88 €
	Stoff New Design 470 mm breit	1293153	119,58 €
Rückenpolster			
	MSG 20 (schmal)		
	Kunstleder 410 mm breit	135.845	94,70 €
	Stoff schwarz 410 mm breit	135.847	97,78 €
	Stoff matrix 410 mm breit	1051084	126,15 €
	Stoff New Design 410 mm breit	1293155	134,74 €
Sitzpolster			
	MSG 30		
	Kunstleder	141.752	78,18 €
	Stoff schwarz	1040290	103,89 €

Montagekostenberechnung der Zusatzausstattung erfolgt nach Aufwand!

Alle Preise zzgl. gültiger MwSt.

ZUBEHÖR / ET

Sitzpolster	passend für	Artikel-Nr.	UVP-Empf.
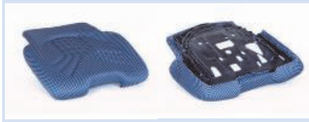	**Primo 521**		
	Stoff matrix	1081374	168,68 €
	Kunstleder	1117677	125,59 €
	Stoff New Design	1293792	158,40 €
Rückenpolster			
	Primo 521		
	Stoff matrix	1081372	153,25 €
	Kunstleder	1093667	114,98 €
	Stoff New Design	1293791	139,29 €
Sitzpolster			
	Oberteil 721 / 722 ohne Aussparung für Sitztiefenneigungsverstellung		
	Kunstleder	141.497	89,41 €
	Stoff schwarz	140.469	86,26 €
	Stoff matrix	1053153	135,61 €
	Stoff braun	1206092	119,22 €
	Stoff New Design grün-silber	1289210	145,02 €
	Stoff New Design blau-schwarz	1293211	135,53 €
Rückenpolster			
	Oberteil 721 / 731 / 741		
	Kunstleder	1078851	91,83 €
	Stoff schwarz	1112603	96,76 €
	Stoff matrix	1053192	157,08 €
	Stoff braun	1206095	111,39 €
	Stoff New Design grün-silber	1289135	136,06 €
	Stoff New Design blau-schwarz	1206095	111,39 €
Sitzpolster			
	Oberteil 731 mit Aussparung für Sitztiefenneigungsverstellung 530mm breit		
	Kunstleder	1014726	99,40 €
	Stoff schwarz	142.268	103,44 €
	Stoff matrix	1053191	173,31 €
	Stoff braun	1206093	120,35 €
	Stoff New Design grün-silber	1289140	146,28 €
	Stoff New Design blau-schwarz	1293212	171,00 €

Alle Preise gelten zzgl. gültiger MwSt.

Sitzpolster	passend für	Artikel-Nr.	UVP-Empf.
	Oberteil 741		
	Stoff New Design grün-silber Mit 12V Heizung 550 mm breit	1289181	192,49 €
	Weitere Ausführungen z.B: für Maximo Evolution	auf Anfrage	auf Anfrage
Polstersatz			
	Oberteil 722		
	Stoff matrix Sitz- und Rückenpolster	1076953/ 1052785	160,00 €
Sitzpolster			
	MSG 90.3 C		
	Stoff anthrazit blau/rot/gelb	142.598	87,94 €
	Stoff dunkelblau	1056426	176,84 €
	Stoff anthrazit	1105168	151,28 €
Sitzpolster			
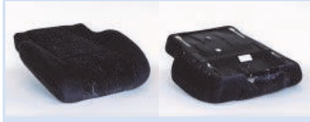	**MSG 90.5 / MSG 90.6**		
	Stoff anthrazit	1143525	208,87 €
	Stoff anthrazit mit Heizung	1143522	263,56 €

Weitere Polster u. Ersatzteile ständig am Lager!
Anfragen unter Tel.: 02536 - 344622 oder lucas@grammersitz.de

Alle Preise zzgl. gültiger MwSt.

ZUBEHÖR / ET

Stoßdämpfer	passend für	Artikel Nr.	UVP-Empf.
	DS 20/1 / DS 20/4 Länge ca. 178 –285 mm Auge 12 mm	107.510	34,36 €
Stoßdämpfer			
	DS 20/D3H / DS 44/2 Länge ca. 170-290 mm Auge 12 mm / 4 mm	114.284	33,23 €
Stoßdämpfer			
	DS 85 LHF Länge 90-142 mm Auge 8 mm	118.432	34,64 €
Stoßdämpfer			
	DS 85 Länge ca. 190-290 mm Auge 8 mm	118.576	61,55 €
Stoßdämpfer			
	LS 95 LHF Länge ca. 120-190 mm Auge 8 mm	121.390	31,63 €
Stoßdämpfer			
	DS 85 Länge ca. 187-290 mm Auge 8 mm	122.000	57,80 €
Stoßdämpfer			
	MSG 20 Länge ca. 180-295 mm	133.119	35,77 €

Weitere Ersatzteile auf Anfrage!

Alle Preise gelten zzgl. gültiger MwSt.

ERSATZTEILE

Stoßdämpfer	passend für	Artikel Nr.	UVP-Empf.
	MSG 83 / MSG 93 Länge ca. 155-220 mm Auge 8 mm	136.195	40,47 €
Stoßdämpfer			
	DS 85 Baumaschinen Länge ca. 200-290 mm Auge 14 mm	136.286	30,50 €
Stoßdämpfer			
	MSG 95 Länge ca. 160-220 mm Auge 12 mm	137.815	93,02 €
Stoßdämpfer			
	MSG 30 Länge ca. 175-295 mm Auge 12 mm / 4 mm	138.995	44,81 €
Stoßdämpfer			
	MSG 95 SHF Länge ca. 155-220 mm Auge 8 mm	1020966	51,95 €
Stoßdämpfer			
	722 Klappsitz Länge ca. 150-235 mm	1023826	56,38 €

Weitere Ersatzteile auf Anfrage!

Alle Preise zzgl. gültiger MwSt.

ZUBEHÖR / ET

Stoßdämpfer	passend für	Artikel Nr.	UVP-Empf.
	MSG 65 / MSG 75 Länge ca. 125-170 mm Auge 12 mm	1 081 800	50,26 €
Stoßdämpfer			
	MSG 95 LHF Länge ca. 110-170 mm Auge 8 mm	1 096 583	51,11 €
Stoßdämpfer			
	MSG 95 AL Länge 160-220 mm Auge 12 mm Einstellbar	1 096 588	174,97 €
Stoßdämpfer			
	MSG 95 AL Dyn. Länge ca. 155-220 mm Auge 12 mm	1 168 282	153,02 €
Stoßdämpfer			
	MSG 95 AL / MSG 97 AL Länge ca. 160-220 mm Auge 12 mm Einstellbar	1 303 711	151,47 €

ZUBEHÖR / ET

Weitere Ersatzteile auf Anfrage!

Alle Preise gelten zzgl. gültiger MwSt.

ERSATZTEILE

Rückenverstellung			
	DS 85 H/90 / LS 95 H/90	118.705	41,14 €
Kompressor			
	12 Volt	130.670	136,00 €
	24 Volt	130.680	136,00 €
	48 Volt	1113024	136,00 €
Halter für Rückenverstellung			
	DS 85 H/90 / LS 95 H/90	139.255	20,80 €
Verstellschienensatz			
	Hebel links	140.733	98,93 €
	Hebel rechts	140.927	100,10 €
Halter für Gewichtseinstellung			
	MSG 65	1066628	7,26 €
Betätigung für Gewichtseinstellung			
	MSG 75	1093843	75,77 €

ZUBEHÖR / ET

Weitere Ersatzteile auf Anfrage!

Alle Preise zzgl. gültiger MwSt.

ERSATZTEILE

Verschleißteile	Passend für	Artikel-Nr.	UVP-Empf.
	MSG 95	1096585	162,07 €
Niveausteuerung			
	MSG 90.3 / MSG 90.5	1107567	35,85 €
Betätigung für Gewichtseinstellung			
	MSG 93	1159746	66,65 €
Niveausteuerung			
	MSG 95 A Bei Bestellung die Sach-Nr. des Sitze angeben!	Sitz-Nummer	
Niveausteuerung			
	MSG 90.6	1143669	122,14 €
Betätigung für Gewichtseinstellung			
	MSG 95 A Bei Bestellung die Sach-Nr. des Sitze angeben!	Sitz-Nummer	
Betätigung für Gewichtseinstellung			
	MSG 95 G	132.146	87,25 €

Weitere Ersatzteile auf Anfrage!

Alle Preise gelten zzgl. gültiger MwSt.

TYPENSCHILD

Bei Ersatzteilbestellung Sach- Nr. angeben!

MSG 95 A (L)

Das Typenschild ist auf der Federung hinten angebracht.

Auf dem Typenschild sind folgende Angaben (Beispiel):

(A) Benennung = MSG 95 A(L)
(B) Sach - Nr. = 140 534

MSG 75/521

Das Typenschild ist vorn mittig auf der Unterseite des Federungsunterteils angebracht.
Bei neuen Typen MSG 75 ist das Typenschild auf der Rückenlehne angebracht.

Auf dem Typenschild sind folgende Angaben (Beispiel):

(A) Benennung = MSG 75/521
(B) Sach - Nr. = 141 206

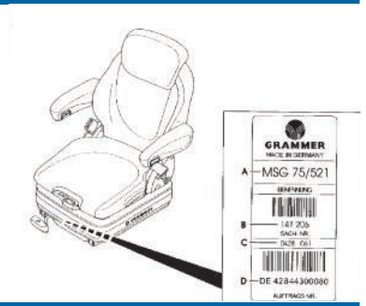

MSG 90.3 G

Das Typenschild ist auf dem Sitzträger, links angebracht, sichtbar nach Demontage der Sitzplatte.

Auf dem Typenschild sind folgende Angaben (Beispiel):

(A) Benennung = MSG 90.3 G
Linker Sitz = Li
(B) Sach - Nr. = 136 073

MSG 90.5 PG

Das Typenschild ist vorn am Sitzunterteil unter dem Faltenbalg angebracht.

Auf dem Typenschild sind folgende Angaben (Beispiel):

Sitztyp = MSG 90.5 PG
Linker Sitz = Li
Sach - Nr. = 248 019

Dieses 2. Typenschild ist nicht von Bedeutung.

Bitte geben Sie für Ersatzteilbestellungen immer die Sitz-/Sach-Nummer an!

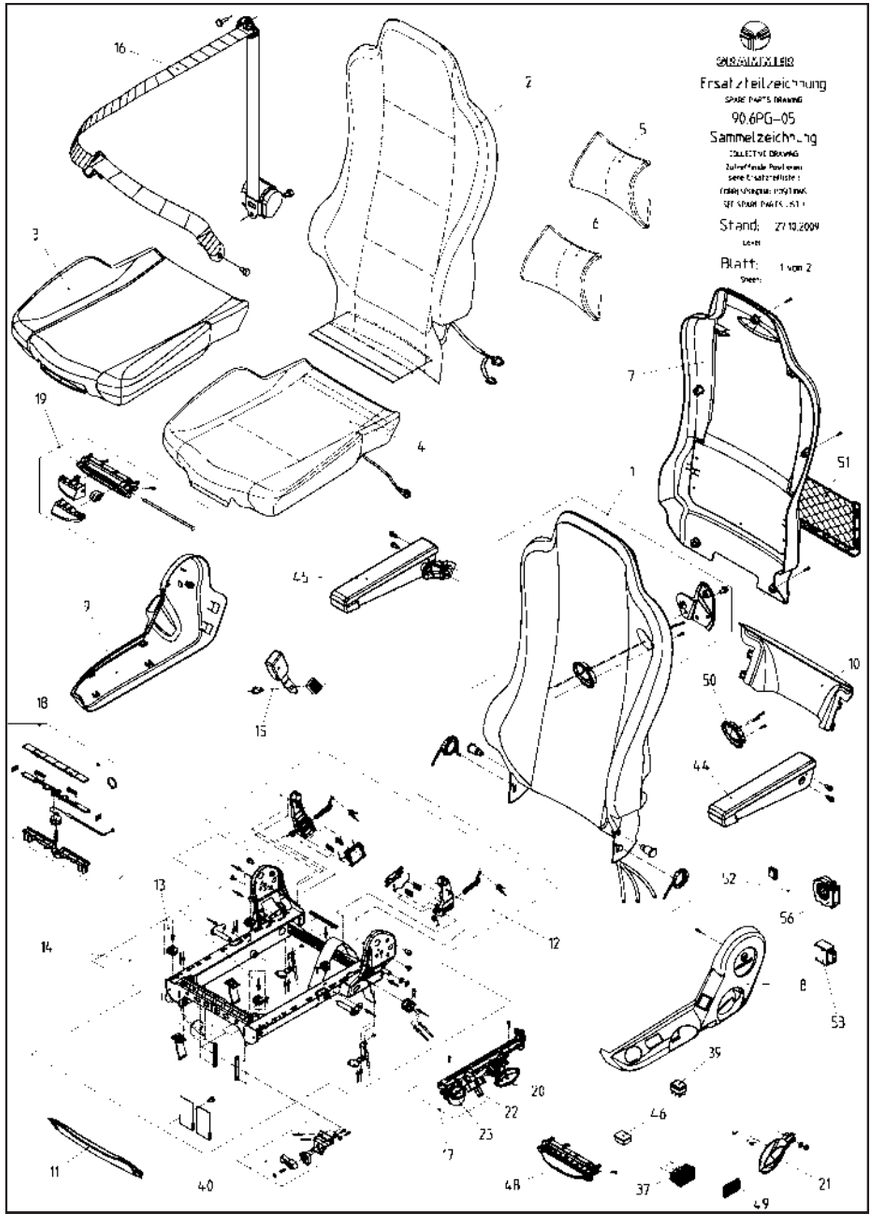

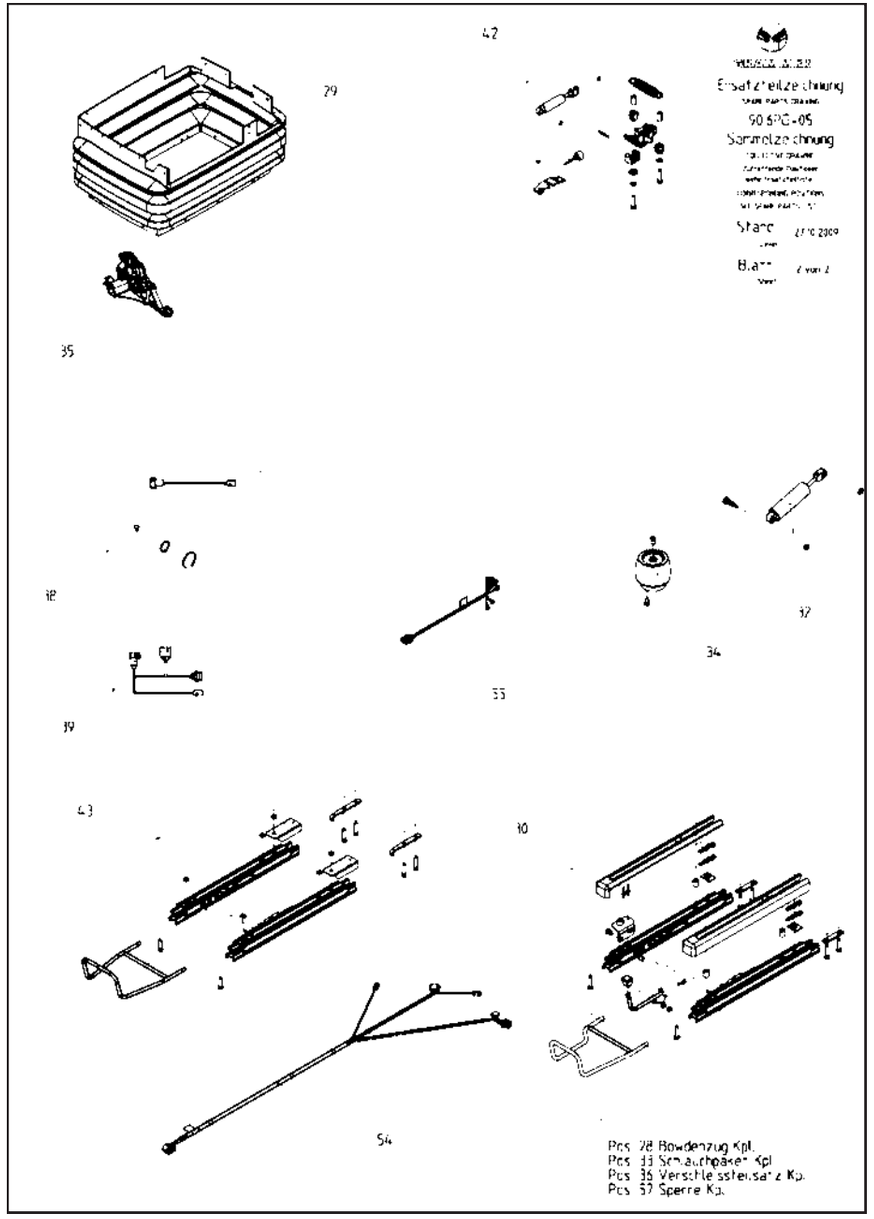

ZEICHNUNG

ZEICHNUNG

Bitte geben Sie für Ersatzteilbestellungen immer die Sitz-/Sach-Nummer an!

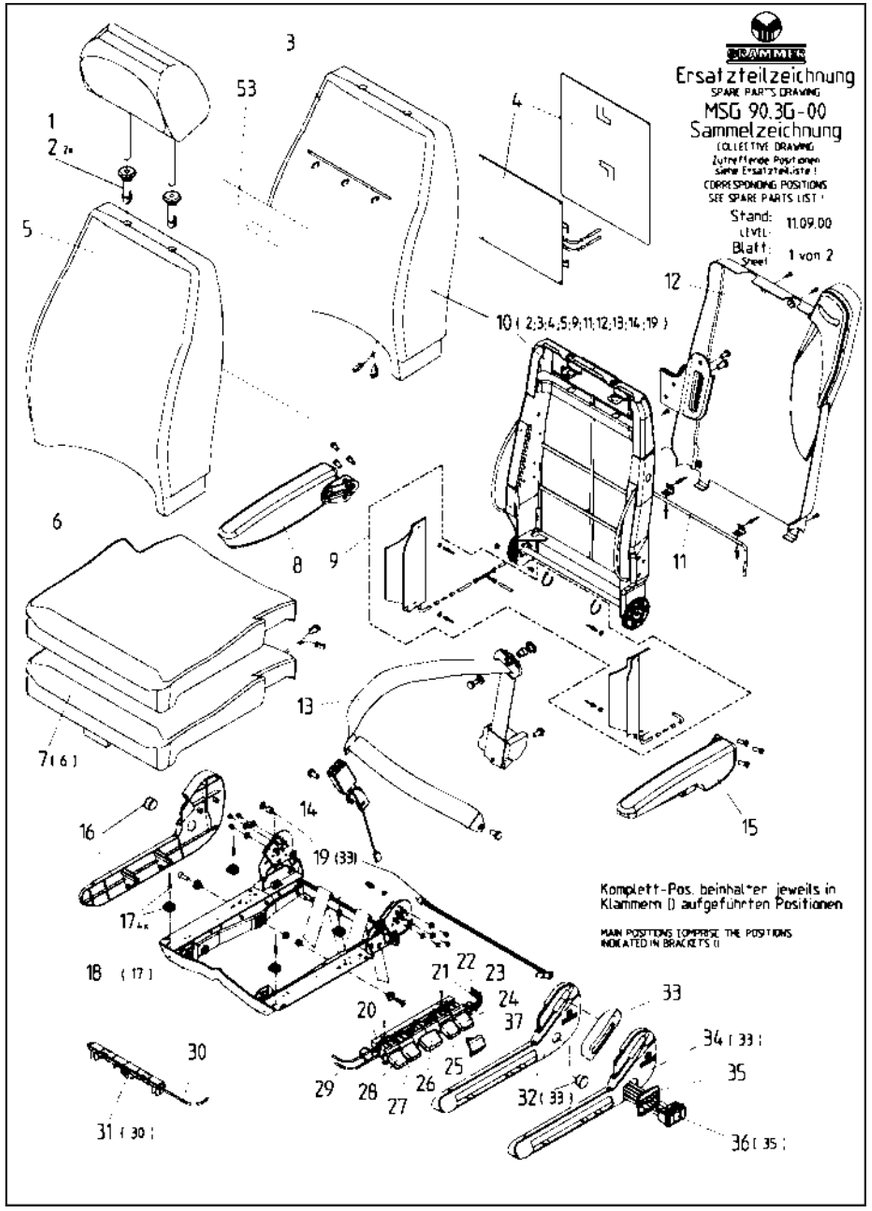

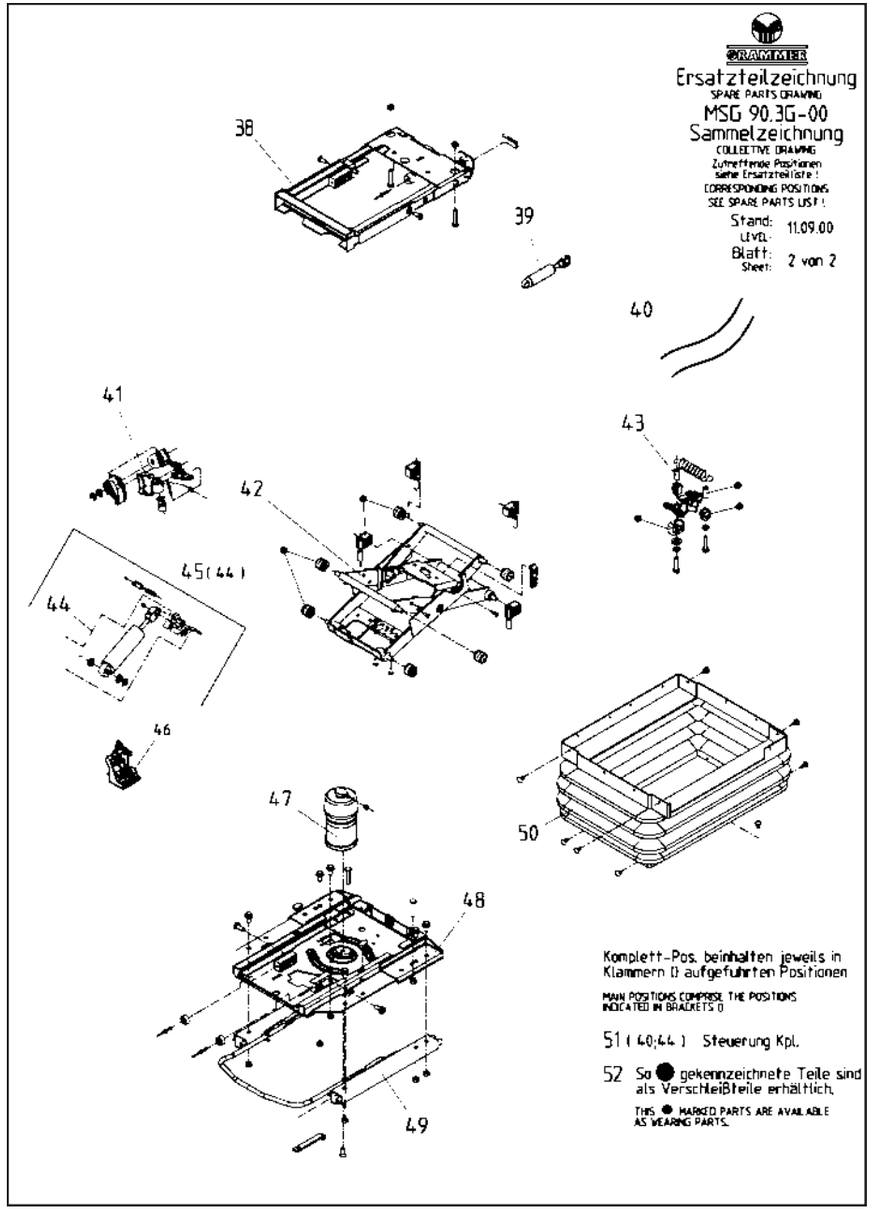

ZEICHNUNG

ZEICHNUNG

Bitte geben Sie für Ersatzteilbestellungen immer die Sitz-/Sach-Nummer an!

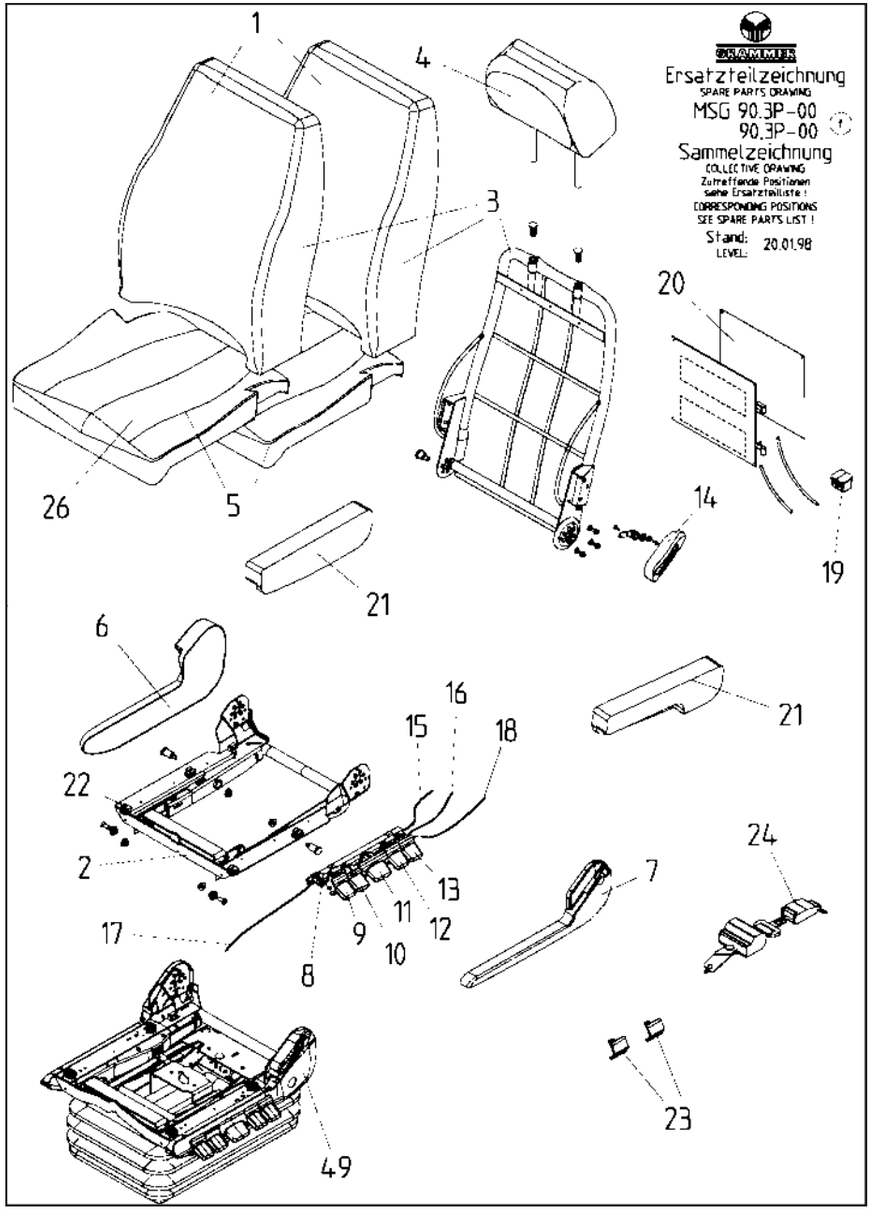

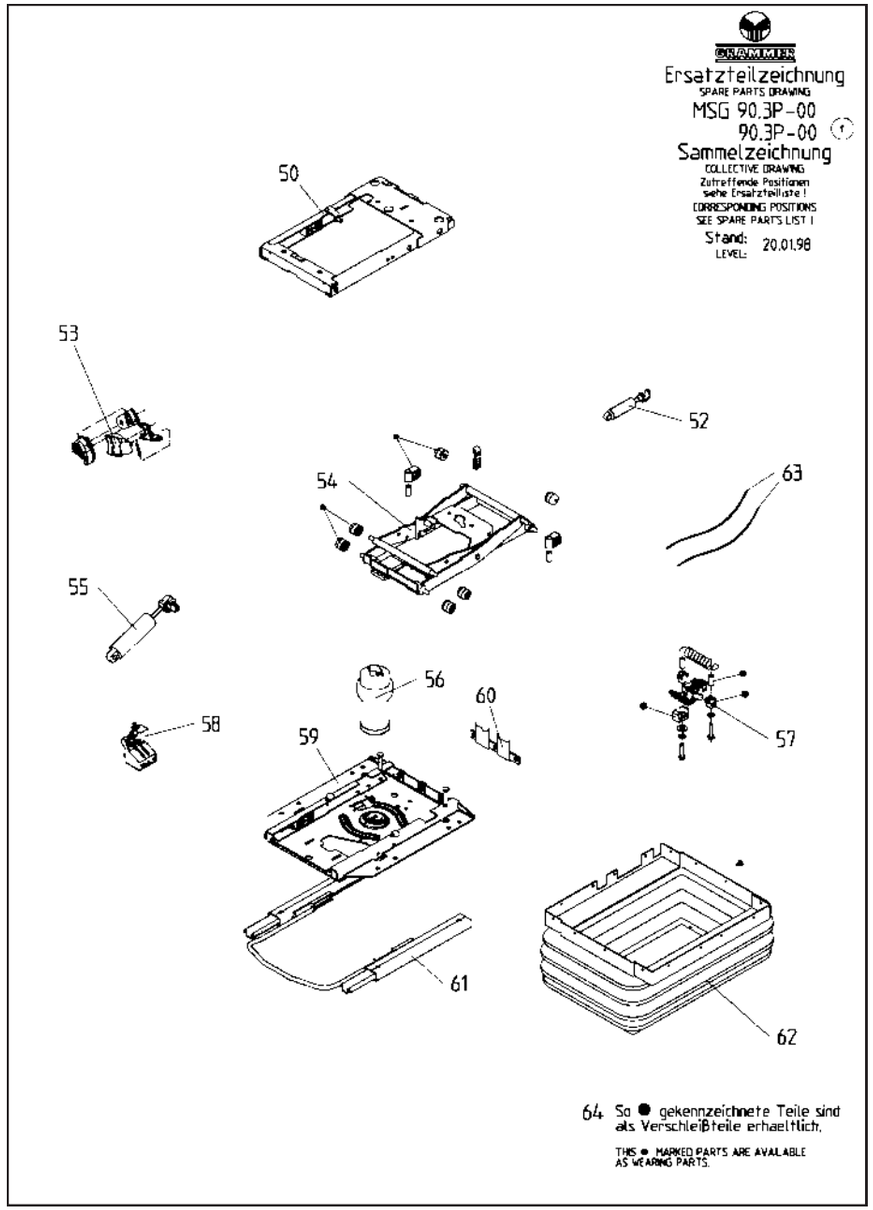

ZEICHNUNG

ZEICHNUNG

Bitte geben Sie für Ersatzteilbestellungen immer die Sitz-/Sach-Nummer an!

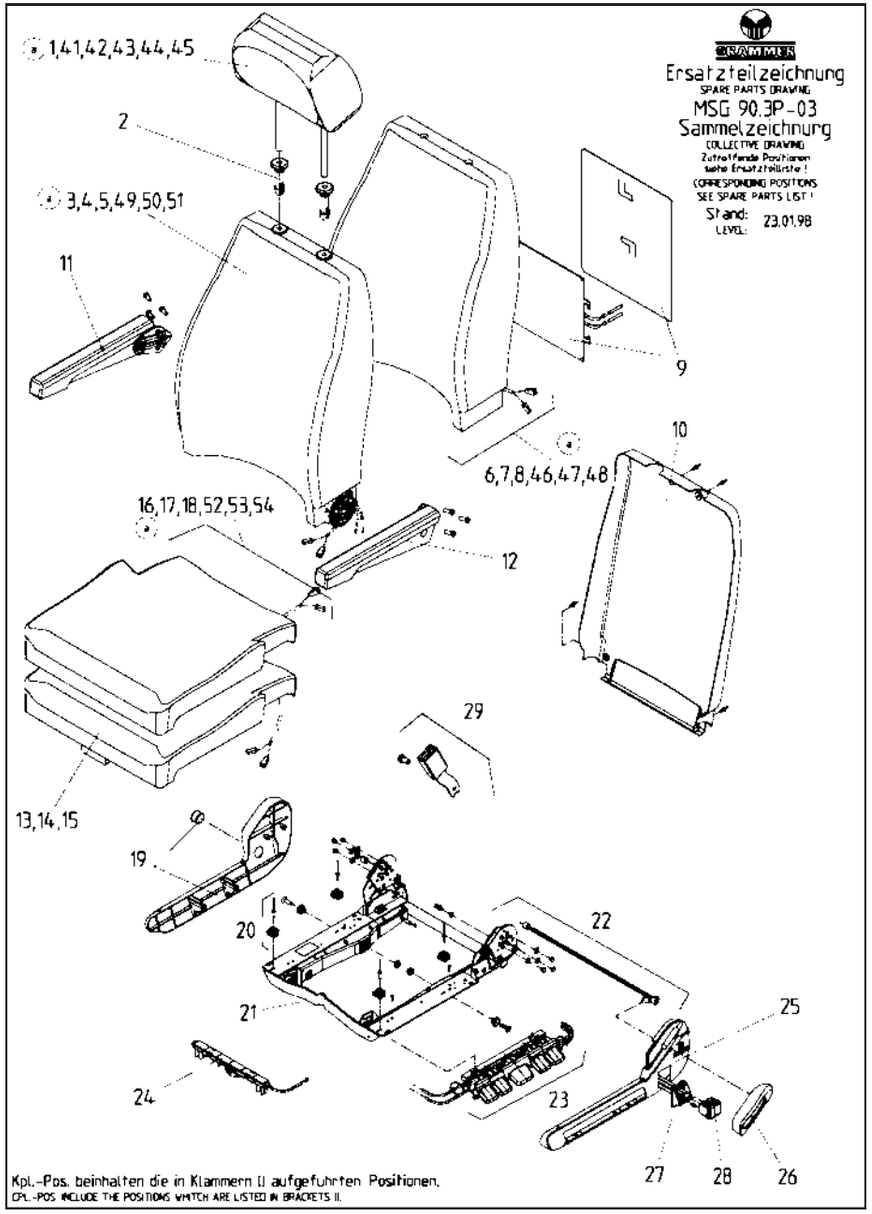

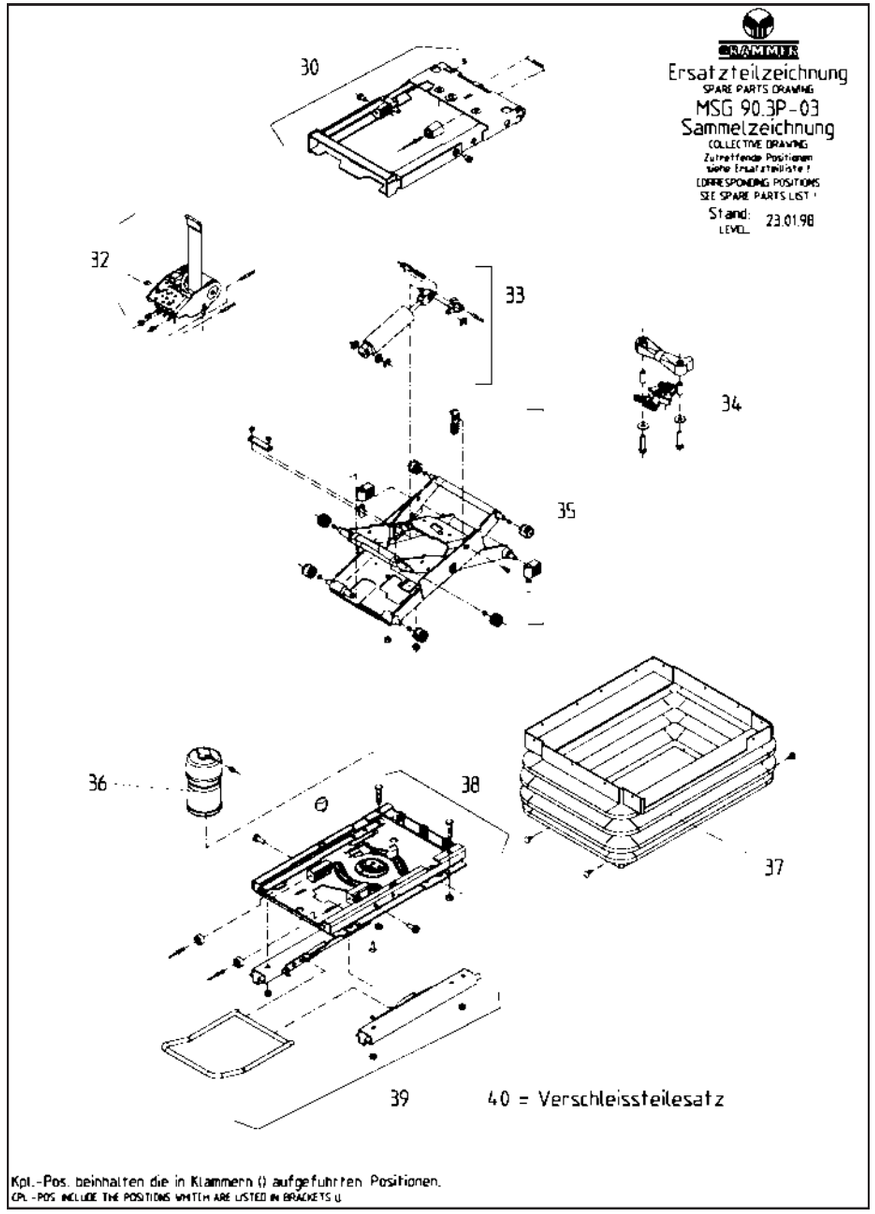

Telefon: 0 25 36 - 34 46 0
www.grammersitz.de

ZEICHNUNG

Bitte geben Sie für Ersatzteilbestellungen immer die Sitz-/Sach-Nummer an!

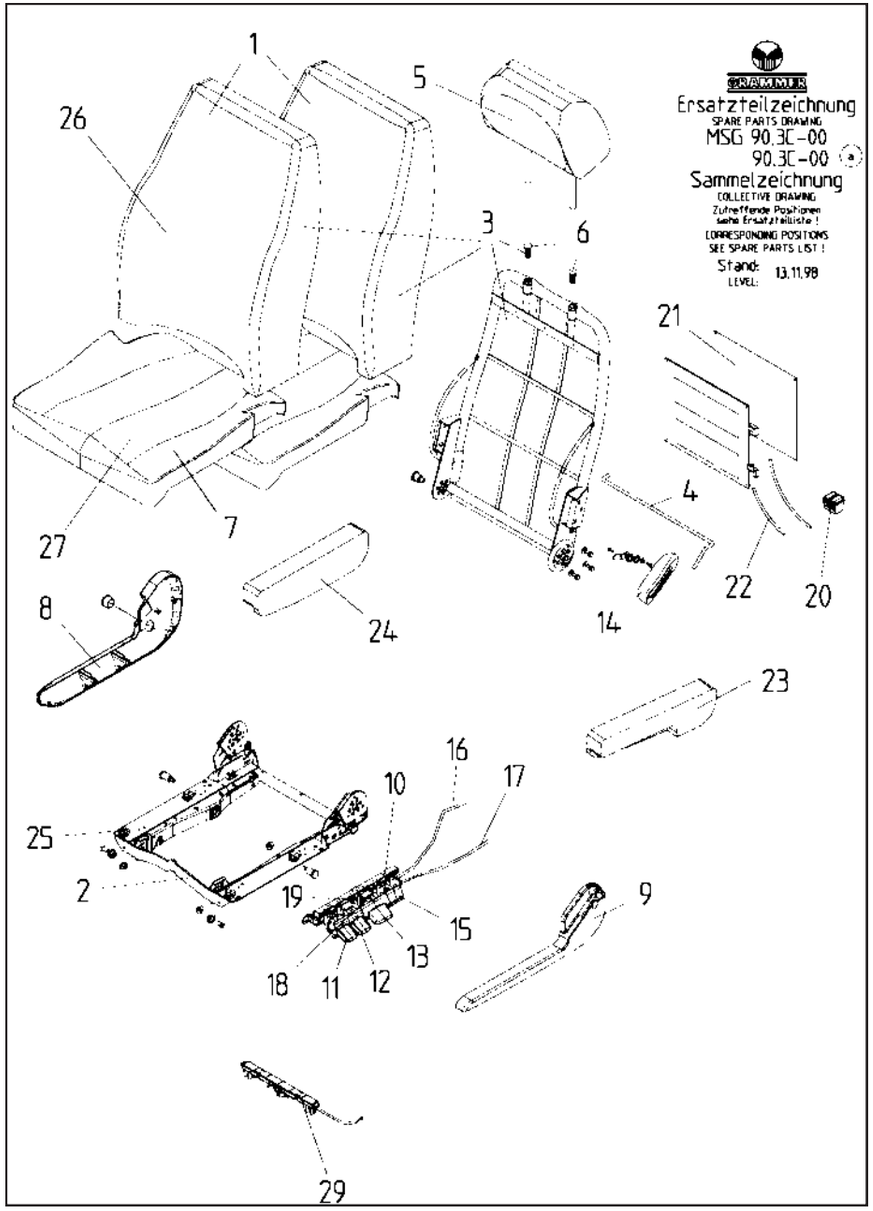

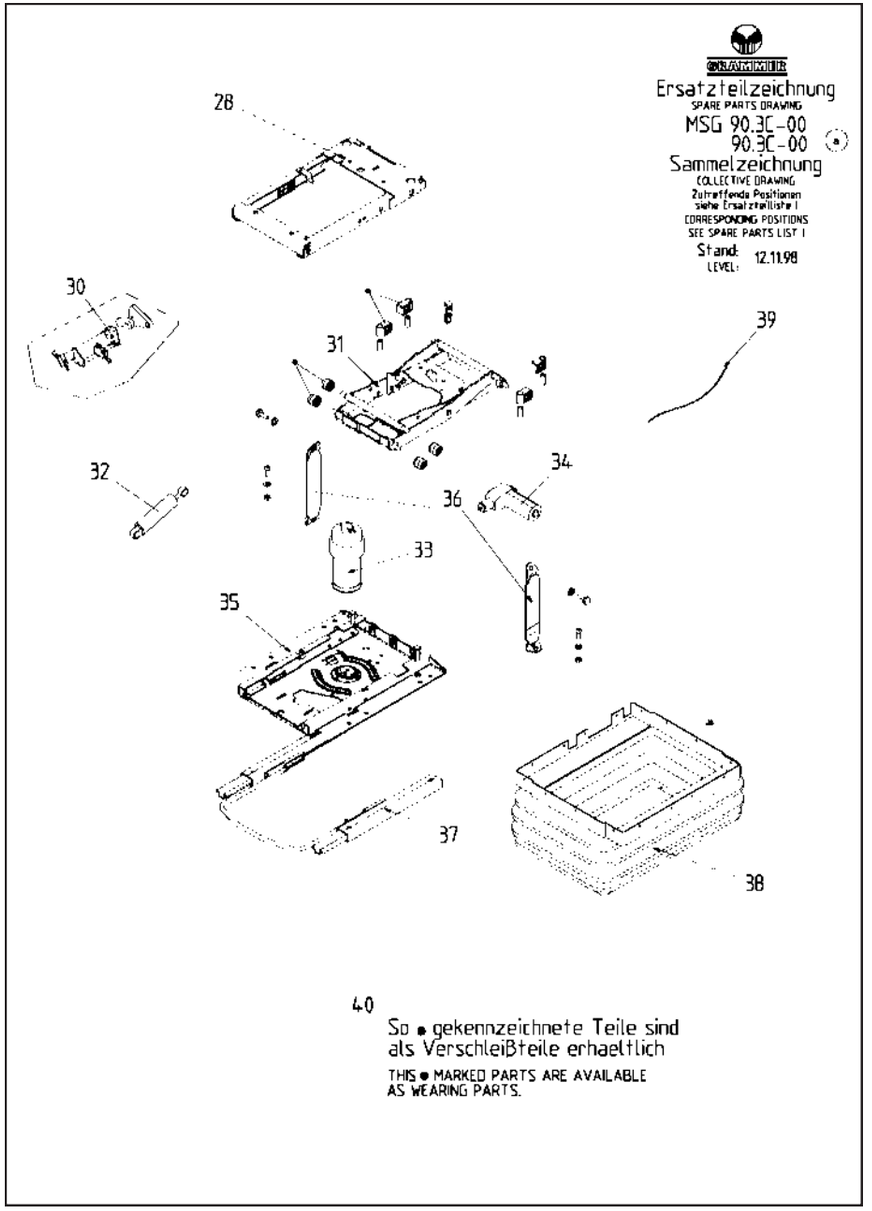

ZEICHNUNG

ZEICHNUNG

Bitte geben Sie für Ersatzteilbestellungen immer die Sitz-/Sach-Nummer an!

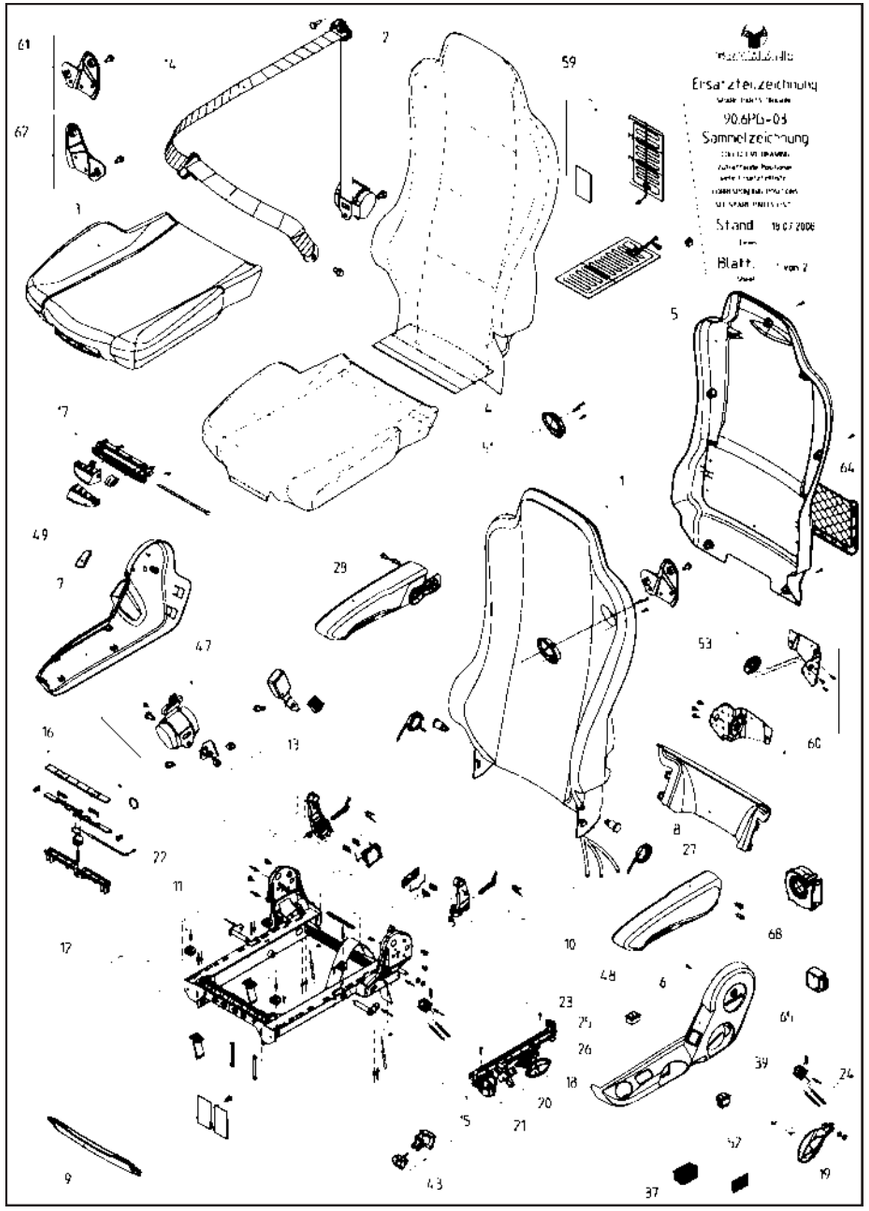

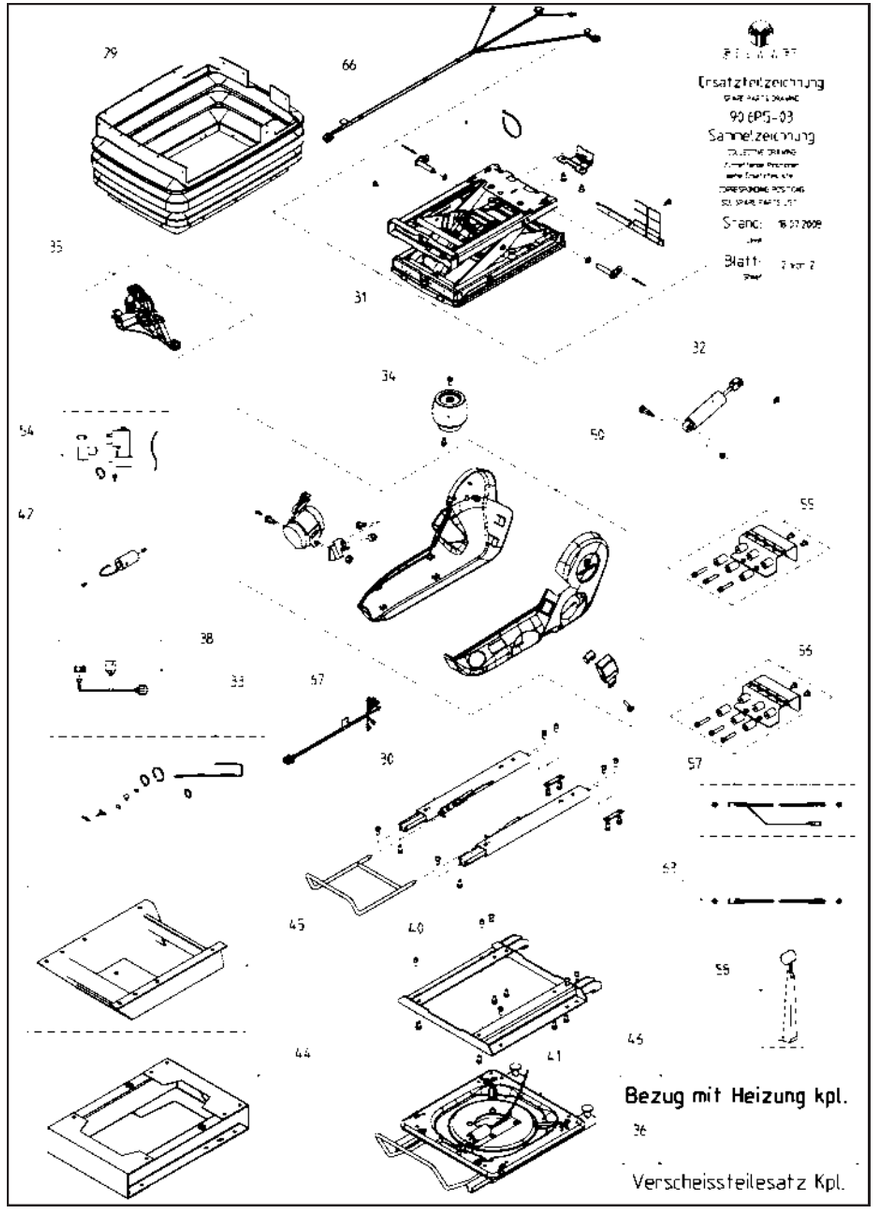

ZEICHNUNG

ZEICHNUNG

Bitte geben Sie für Ersatzteilbestellungen immer die Sitz-/Sach-Nummer an!

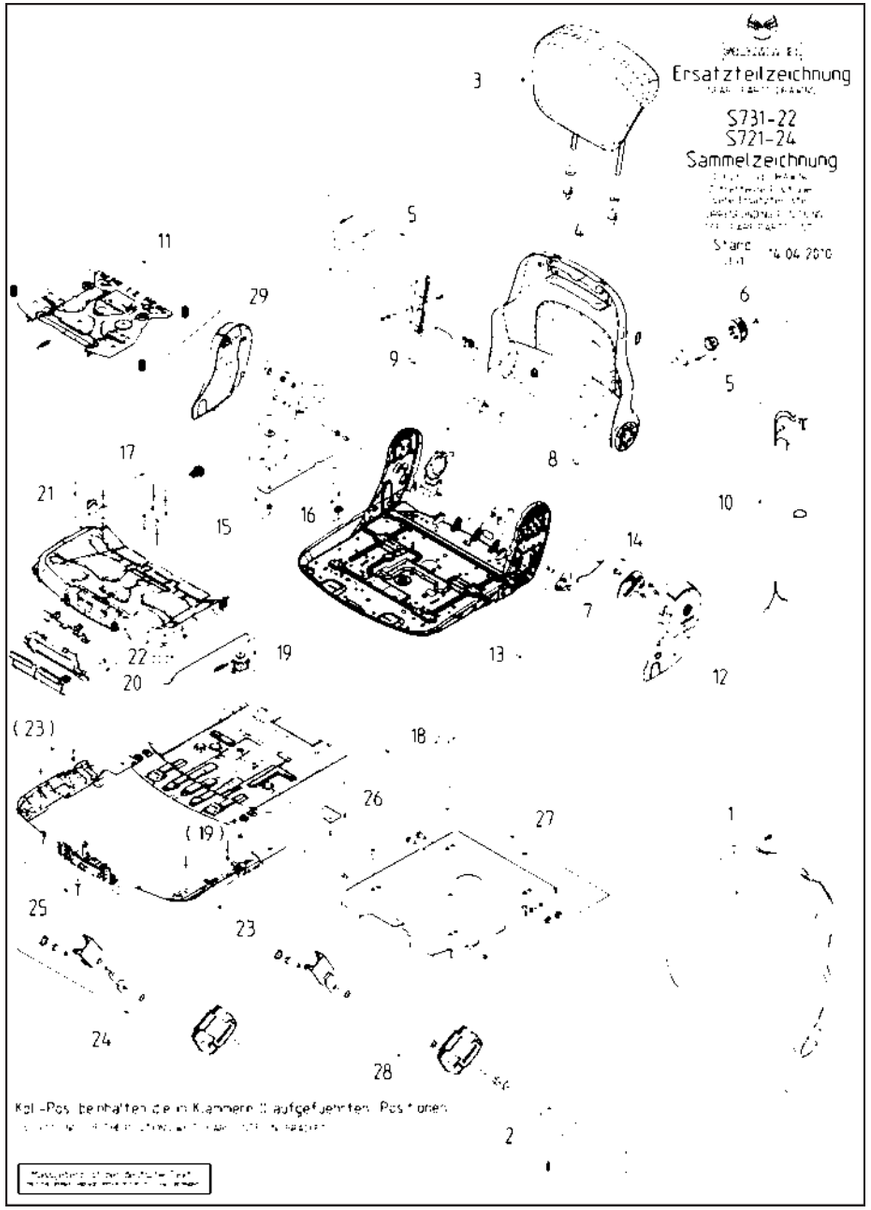

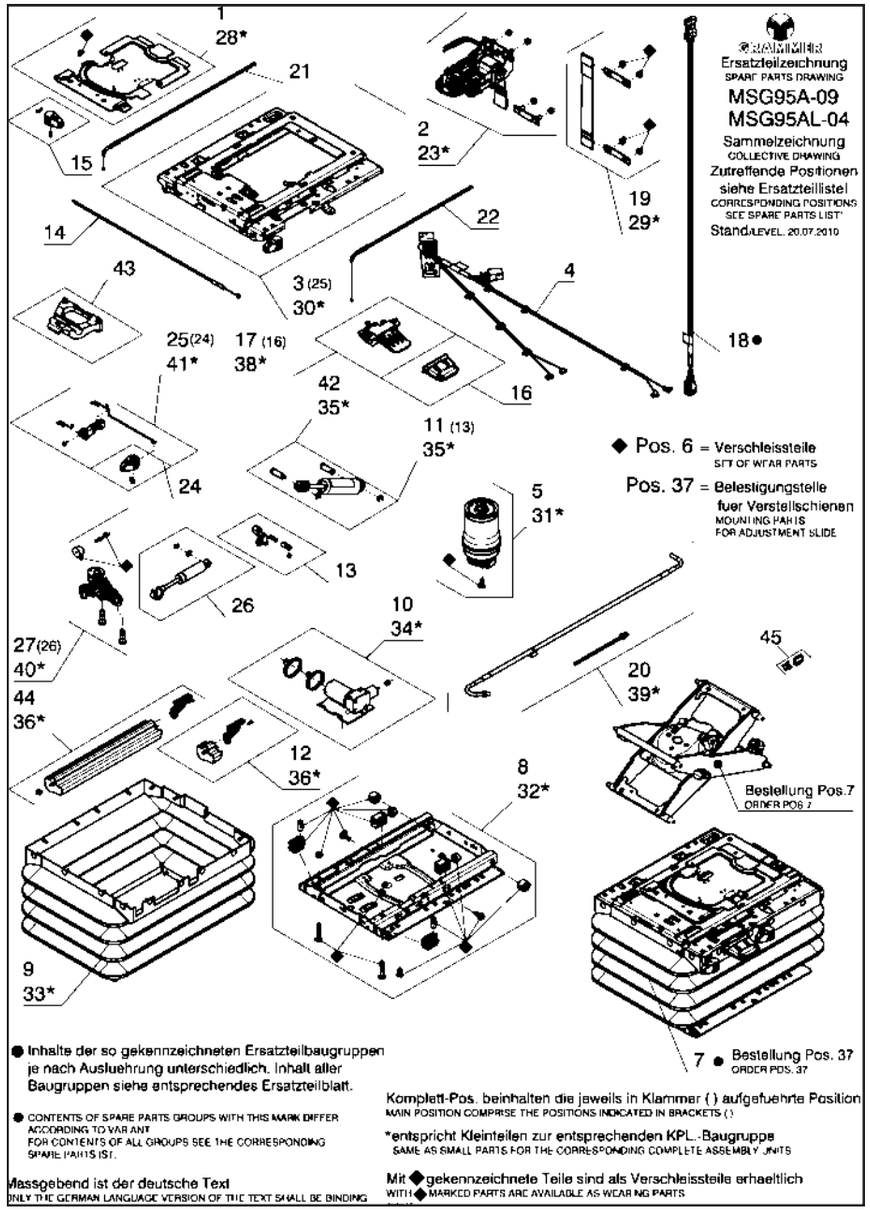

ZEICHNUNG

ZEICHNUNG

Bitte geben Sie für Ersatzteilbestellungen immer die Sitz-/Sach-Nummer an!

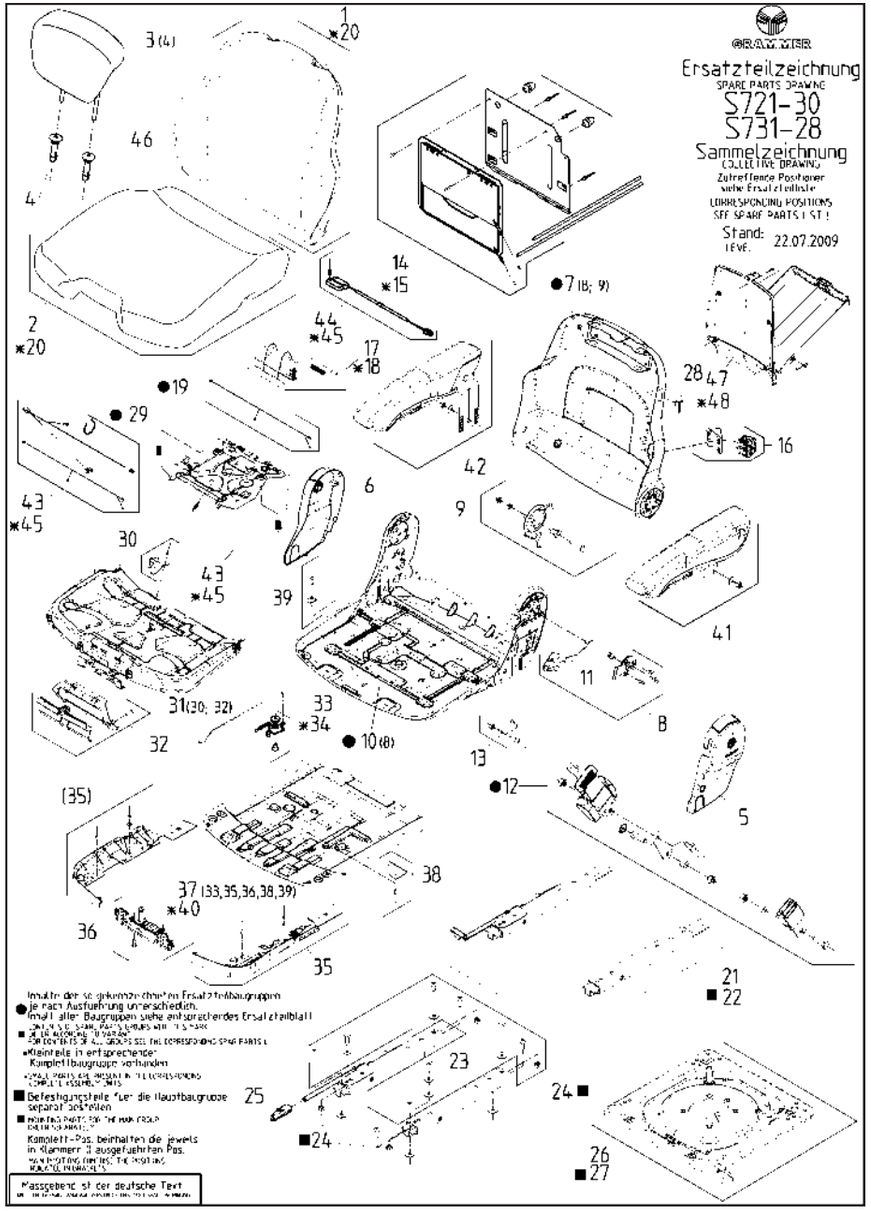

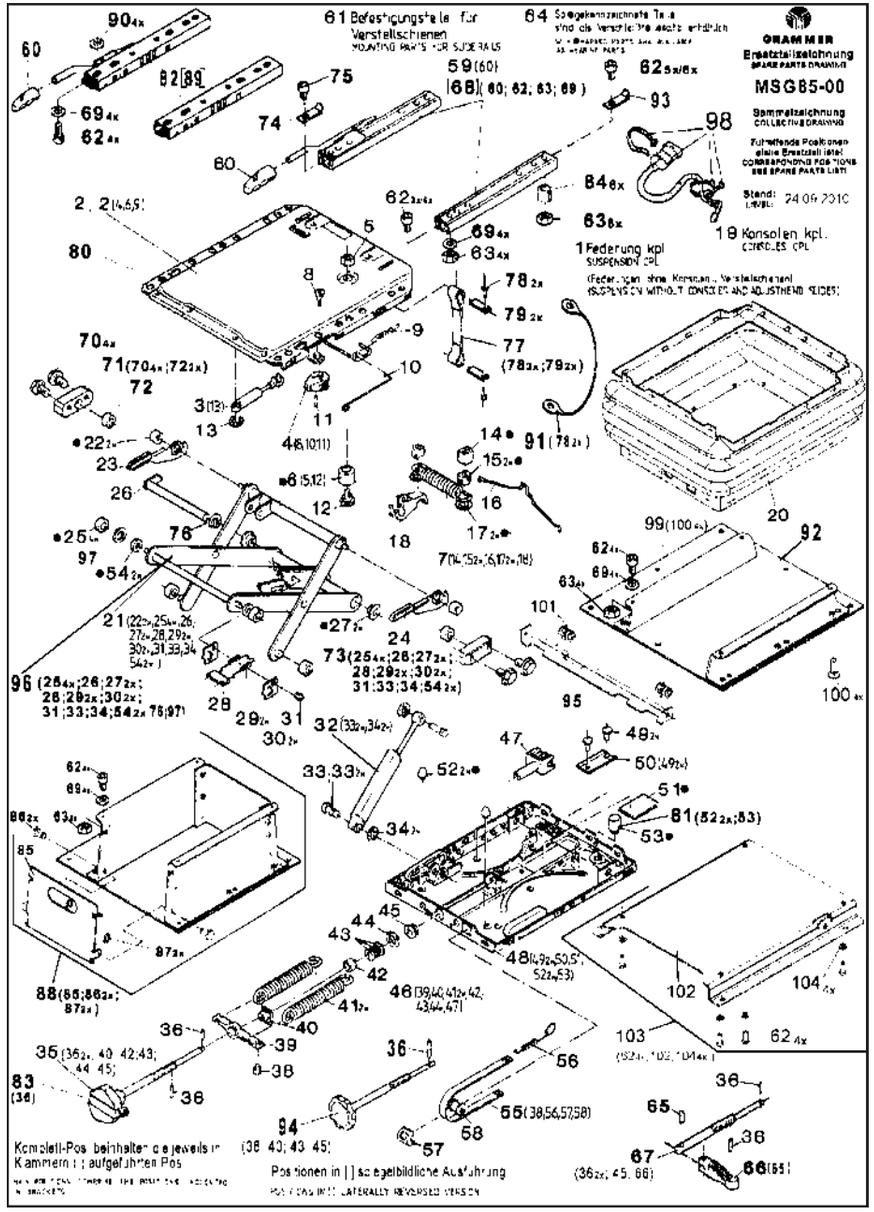

ZEICHNUNG

Bitte geben Sie für Ersatzteilbestellungen immer die Sitz-/Sach-Nummer an!

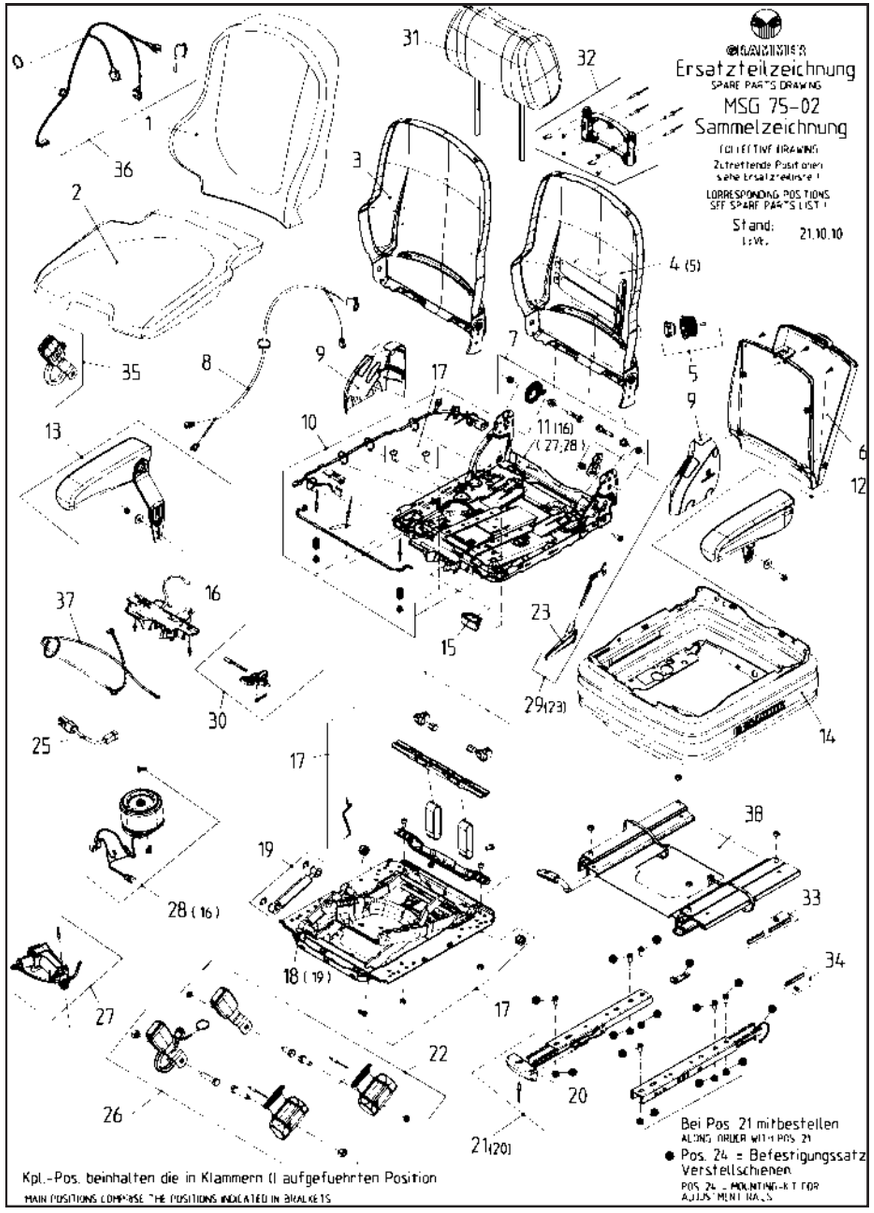

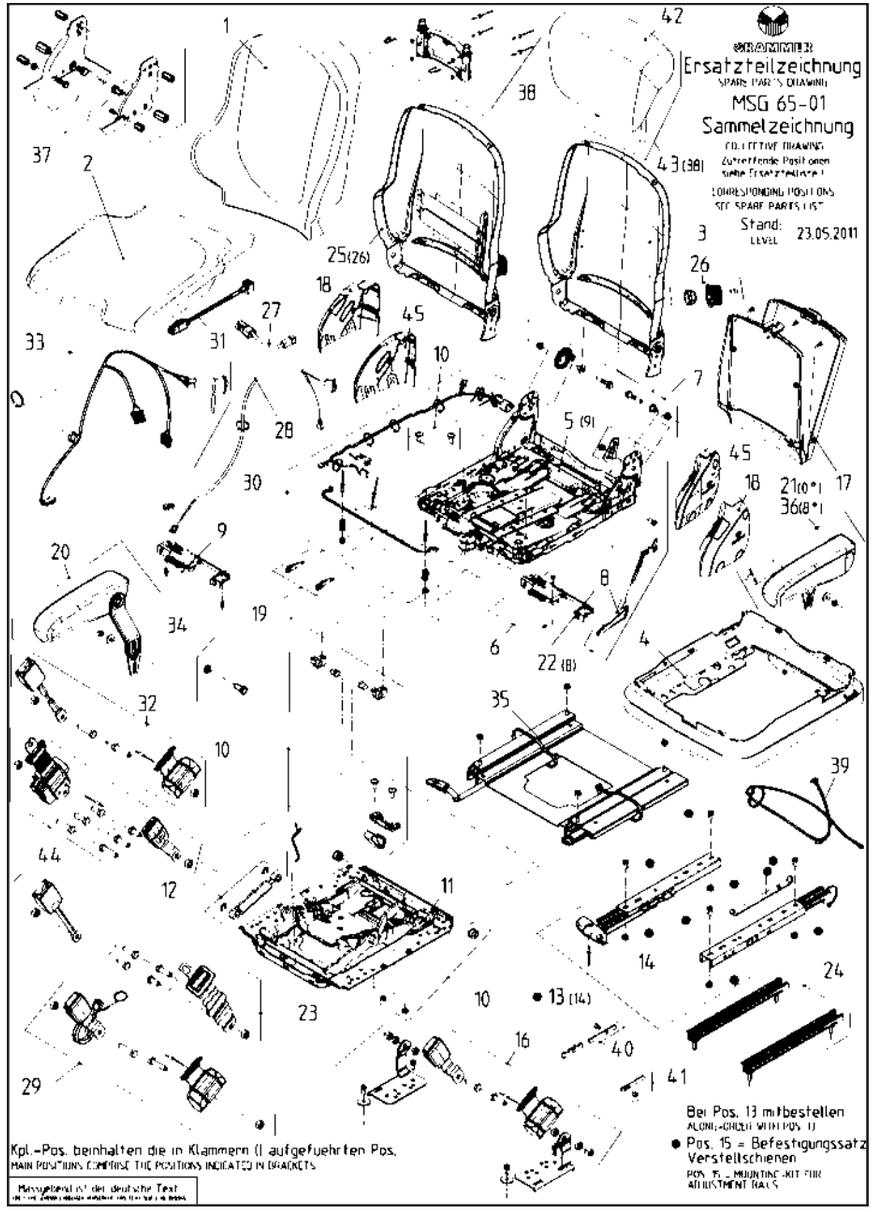

ZEICHNUNG

ZEICHNUNG

Bitte geben Sie für Ersatzteilbestellungen immer die Sitz-/Sach-Nummer an!

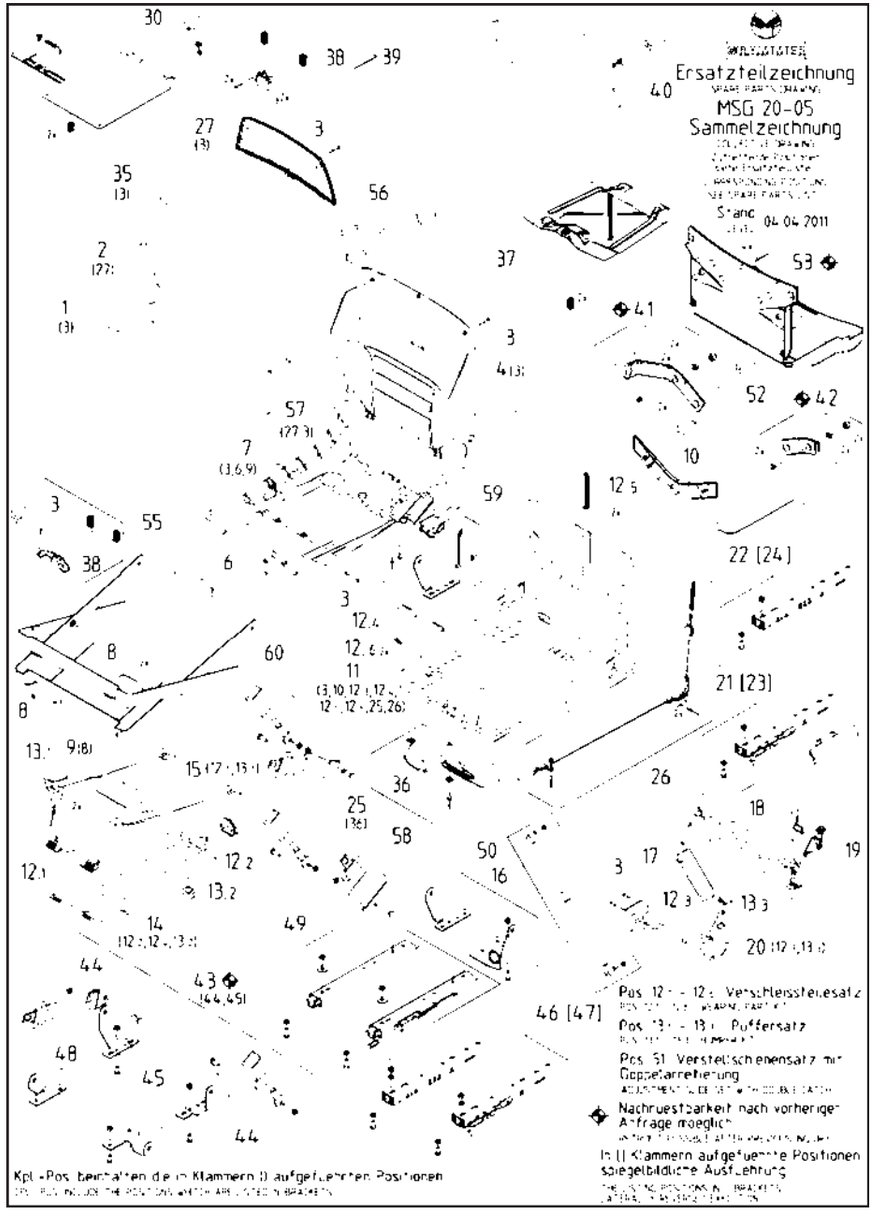

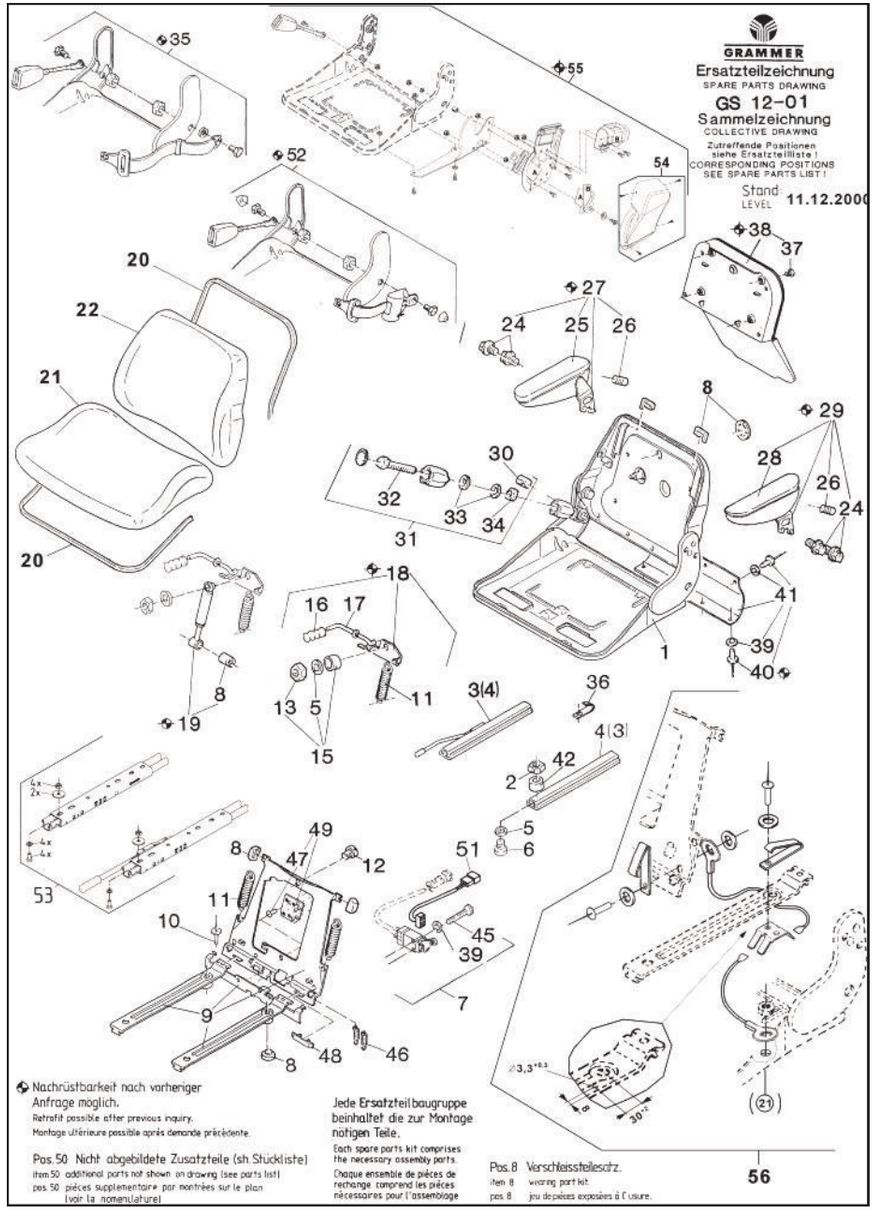

ZEICHNUNG

Bitte geben Sie für Ersatzteilbestellungen immer die Sitz-/Sach-Nummer an!

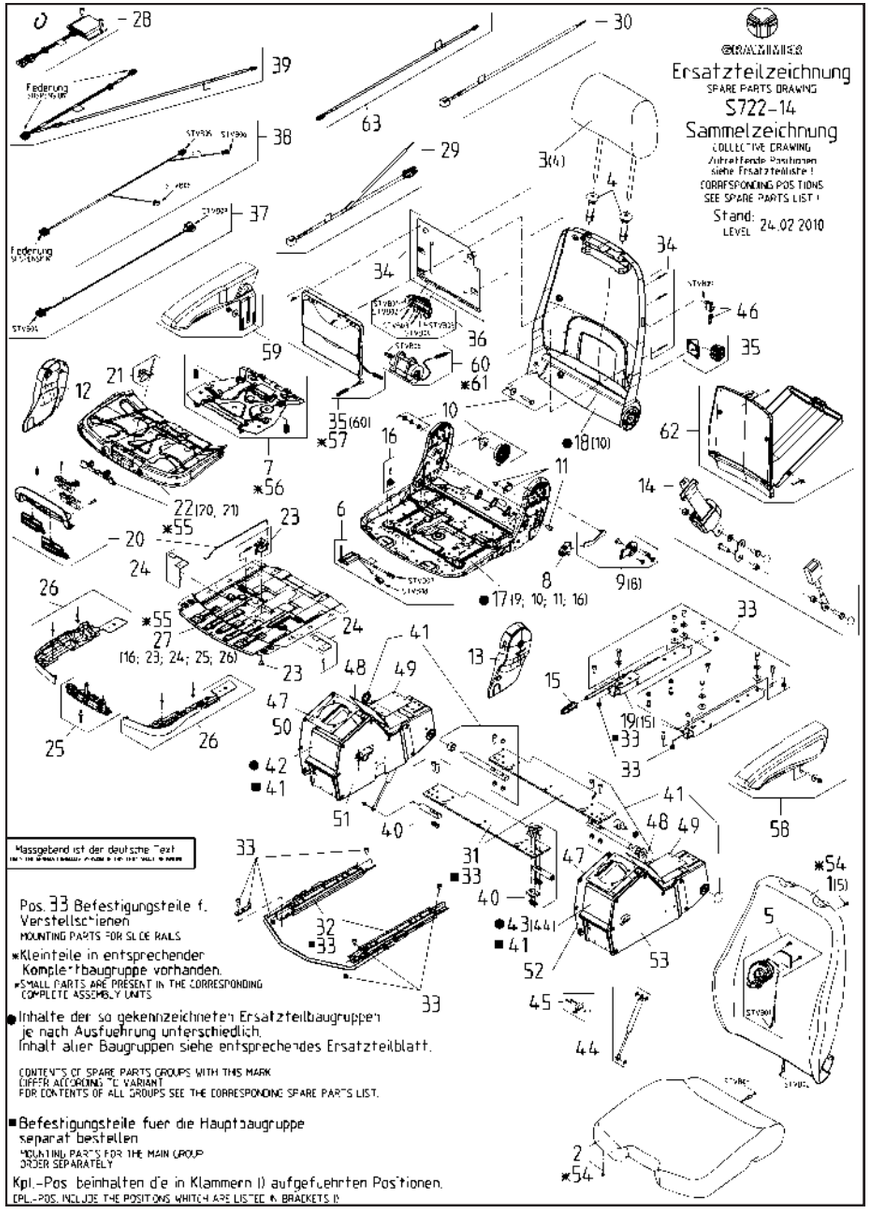

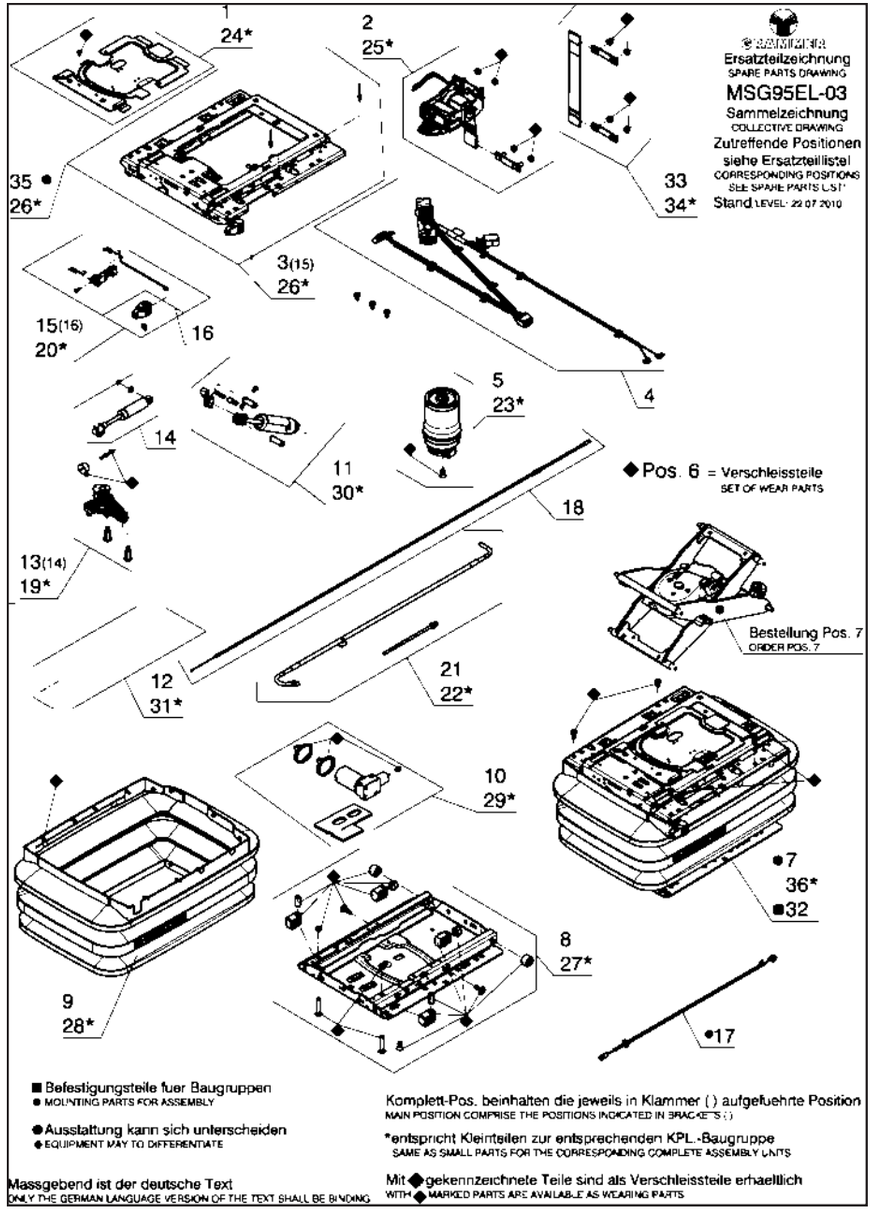

ZEICHNUNG

Bitte geben Sie für Ersatzteilbestellungen immer die Sitz-/Sach-Nummer an!

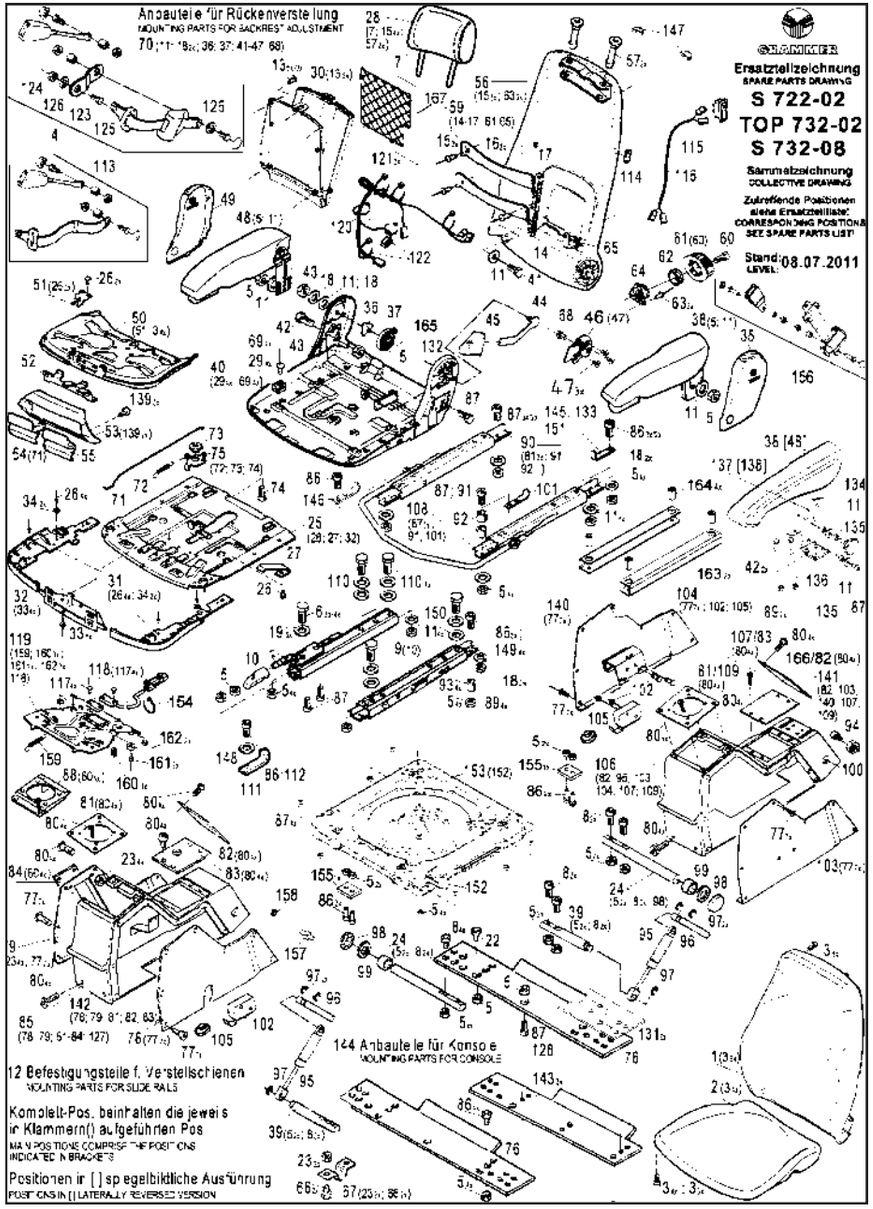

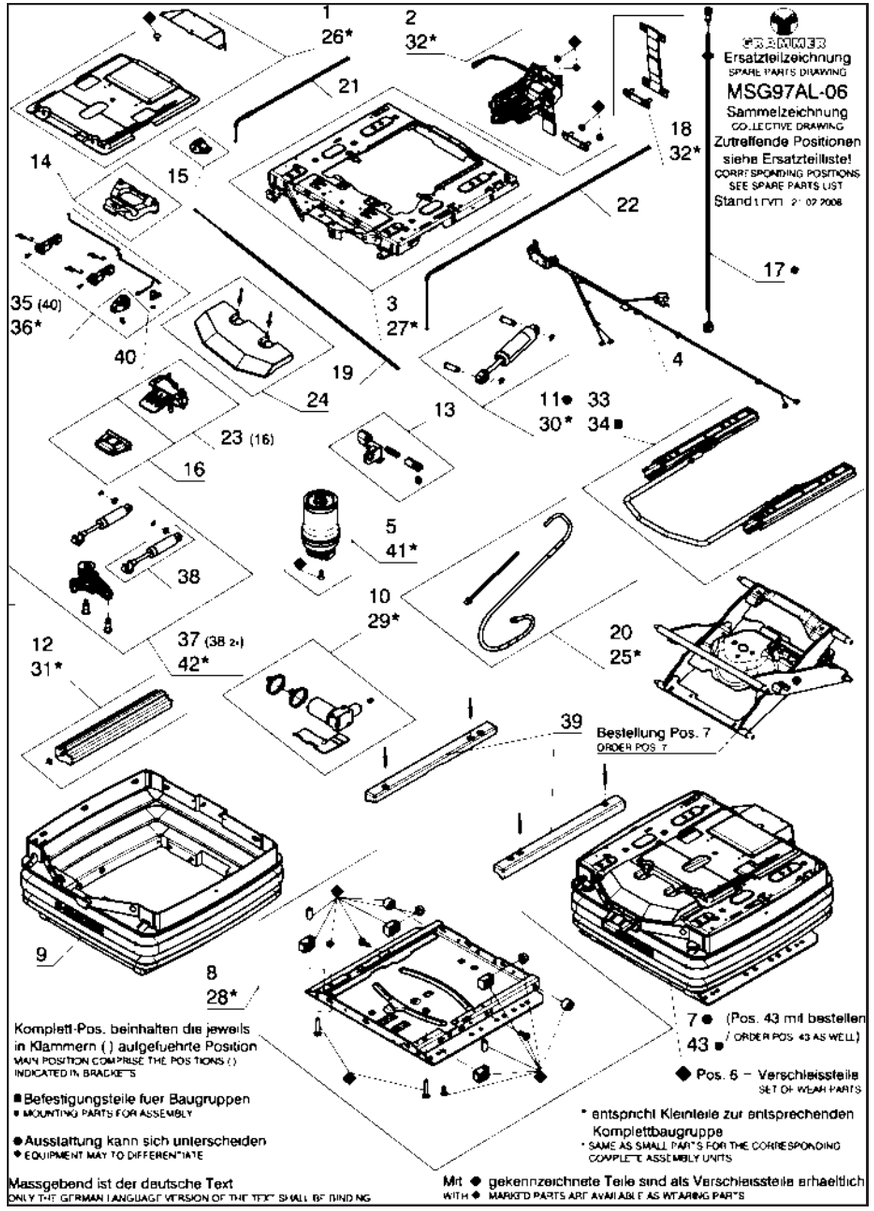

Telefon: 0 25 36 - 34 46 0
www.grammersitz.de

ZEICHNUNG

Bitte geben Sie für Ersatzteilbestellungen immer die Sitz-/Sach-Nummer an!

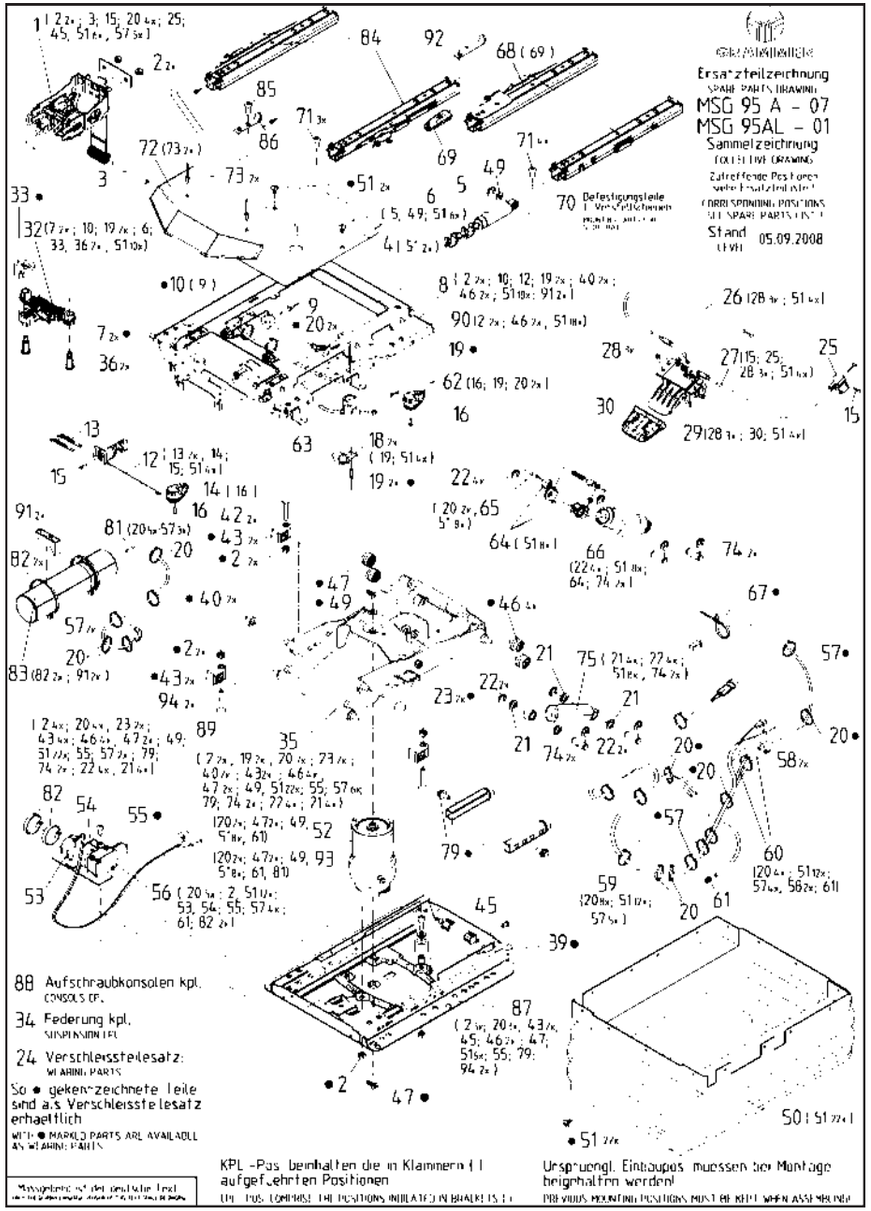

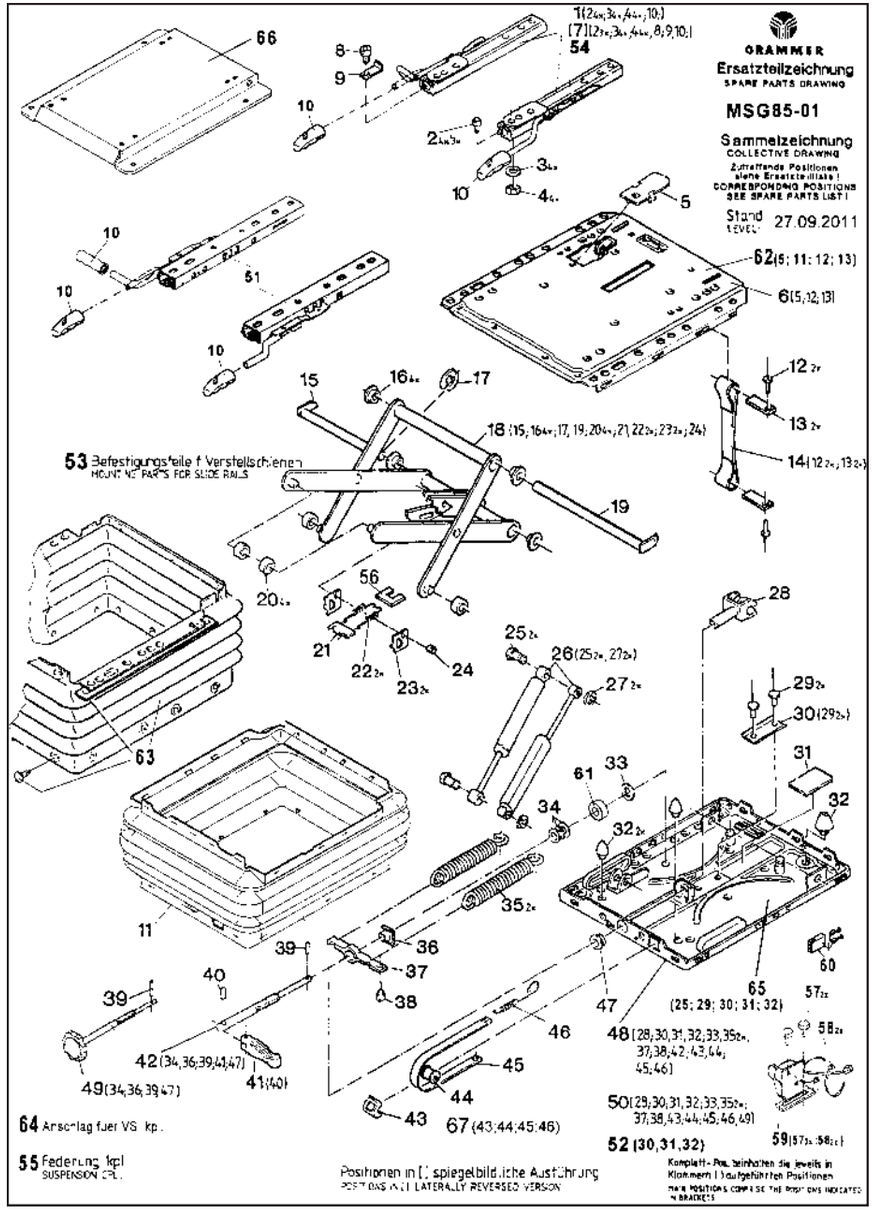

ZEICHNUNG

Bitte geben Sie für Ersatzteilbestellungen immer die Sitz-/Sach-Nummer an!

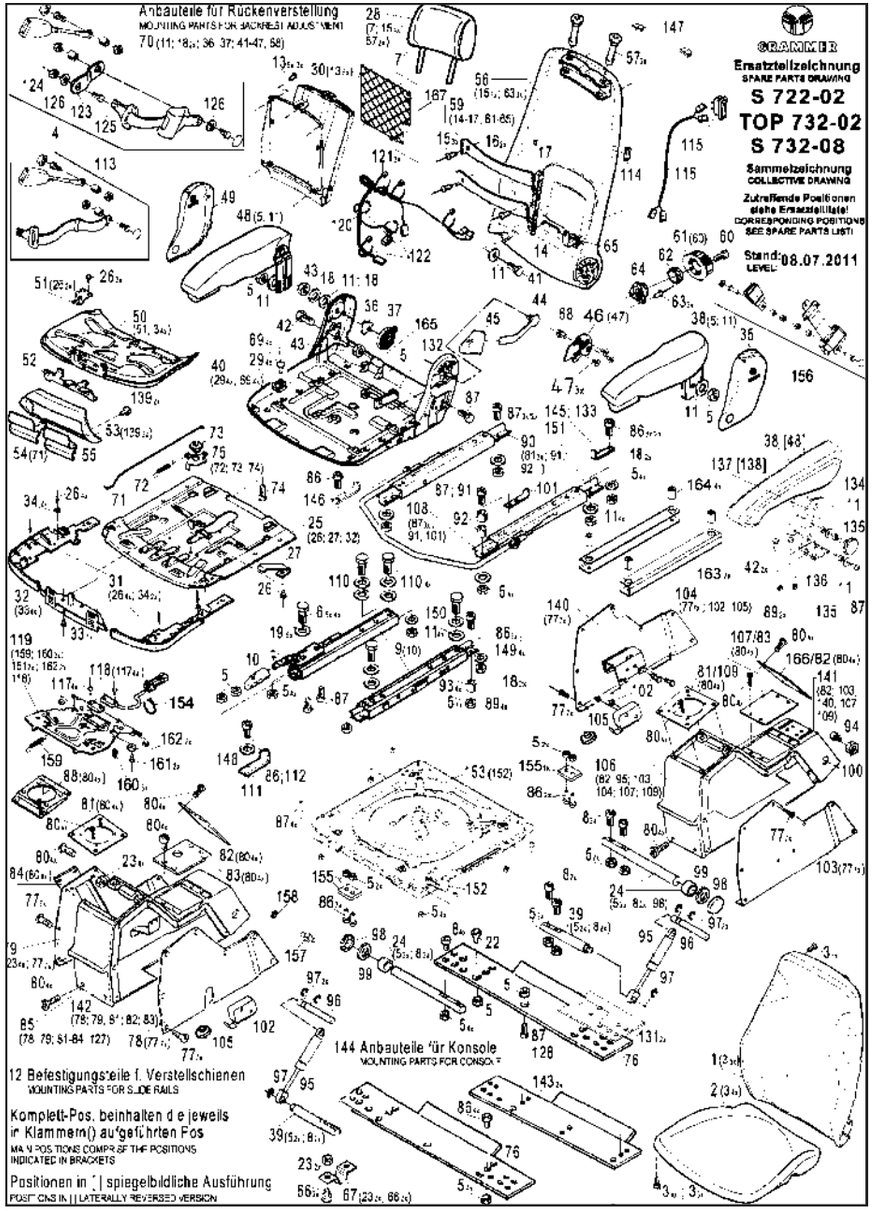

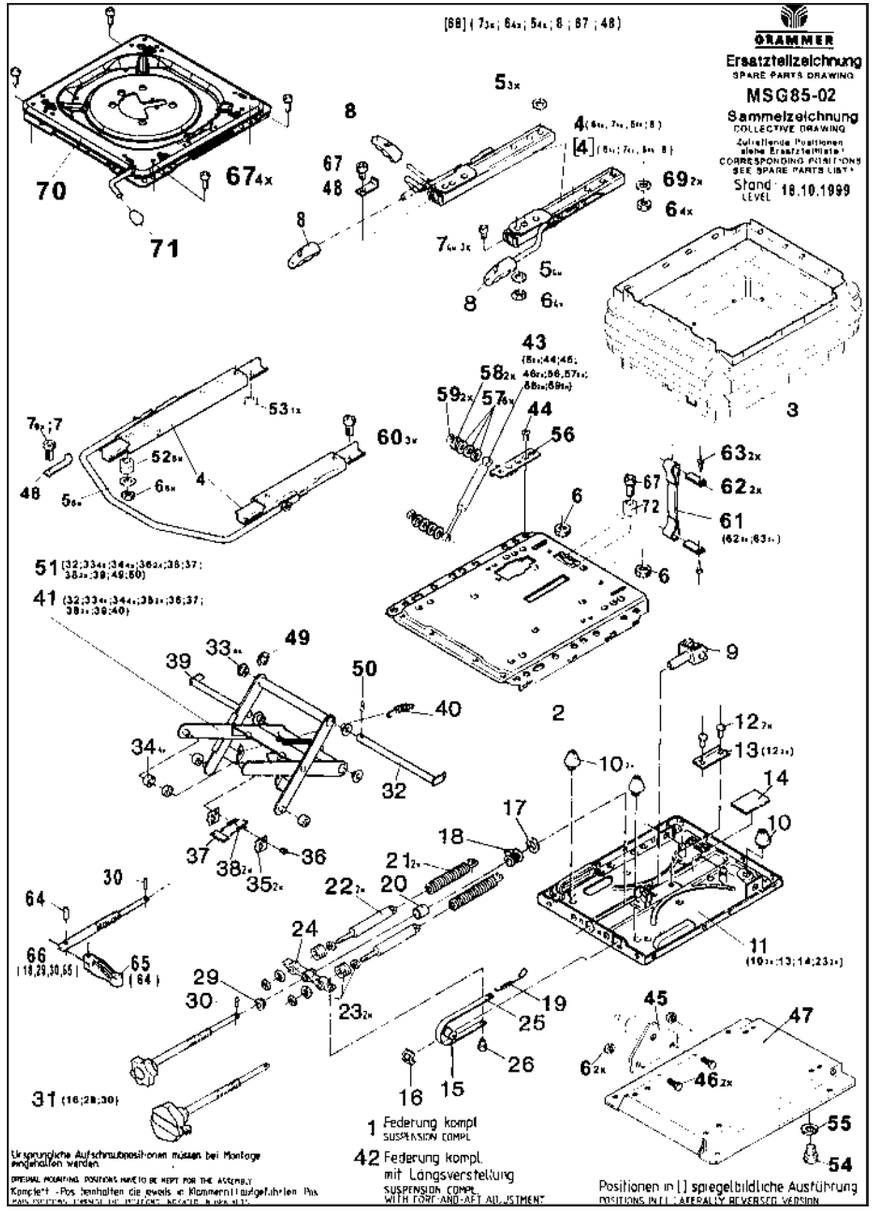

ZEICHNUNG

Bitte geben Sie für Ersatzteilbestellungen immer die Sitz-/Sach-Nummer an!

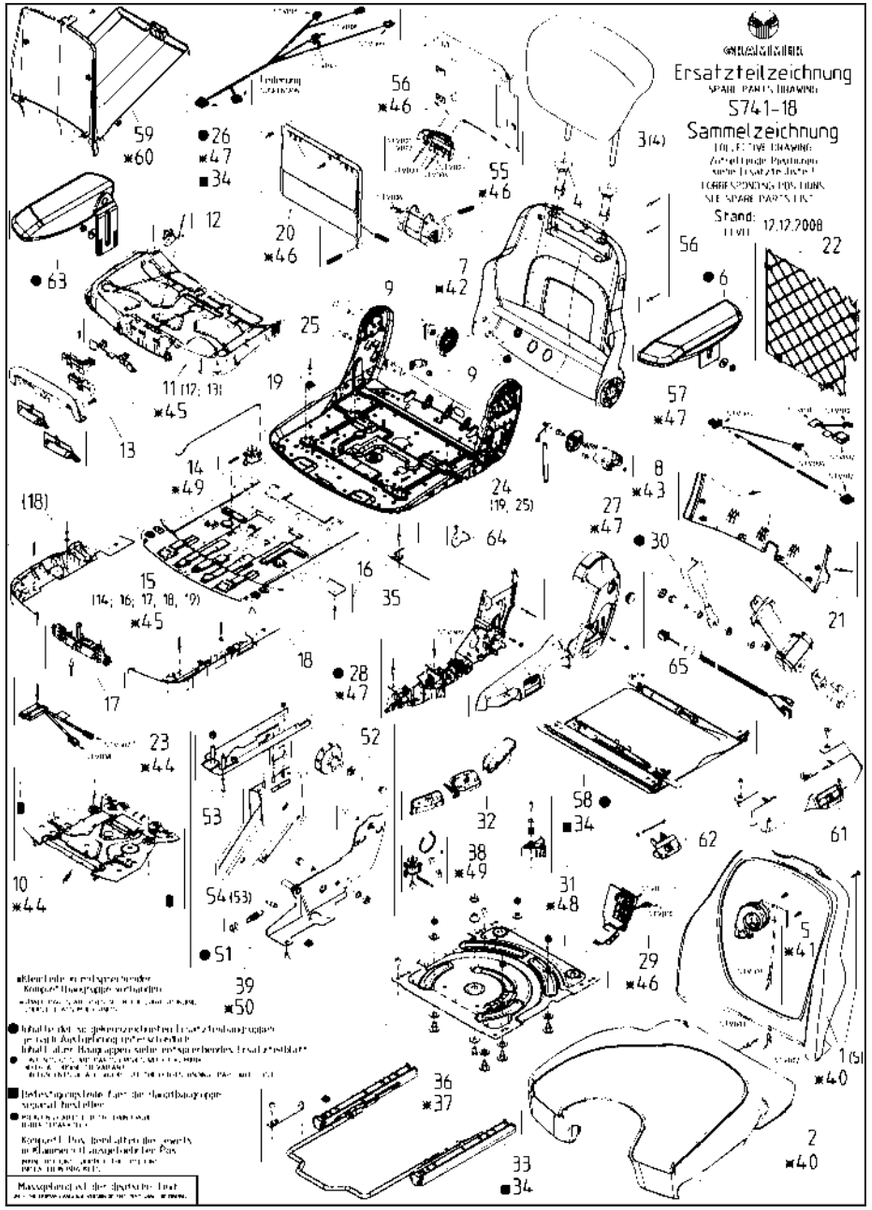

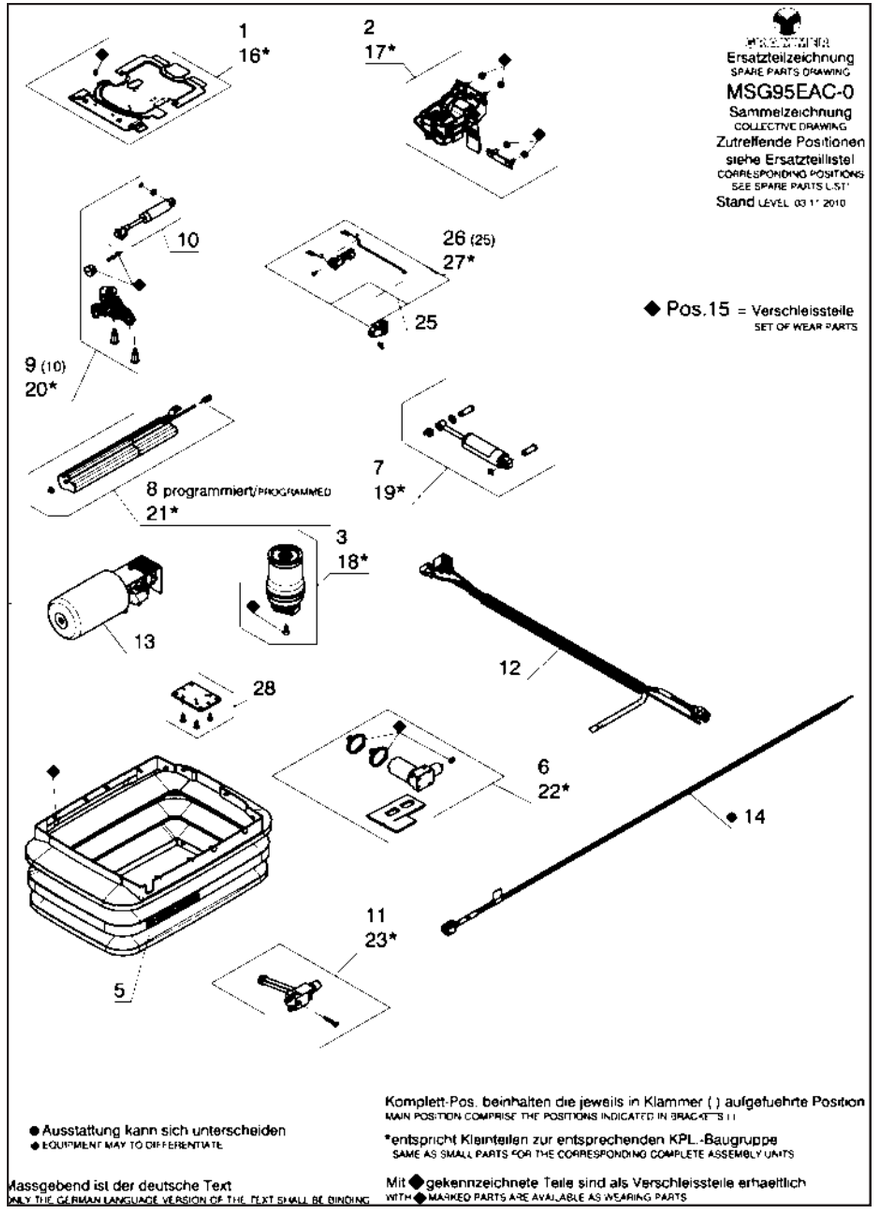

ZEICHNUNG

Telefon: 0 25 36 - 34 46 0
www.grammersitz.de

ZEICHNUNG

Bitte geben Sie für Ersatzteilbestellungen immer die Sitz-/Sach-Nummer an!

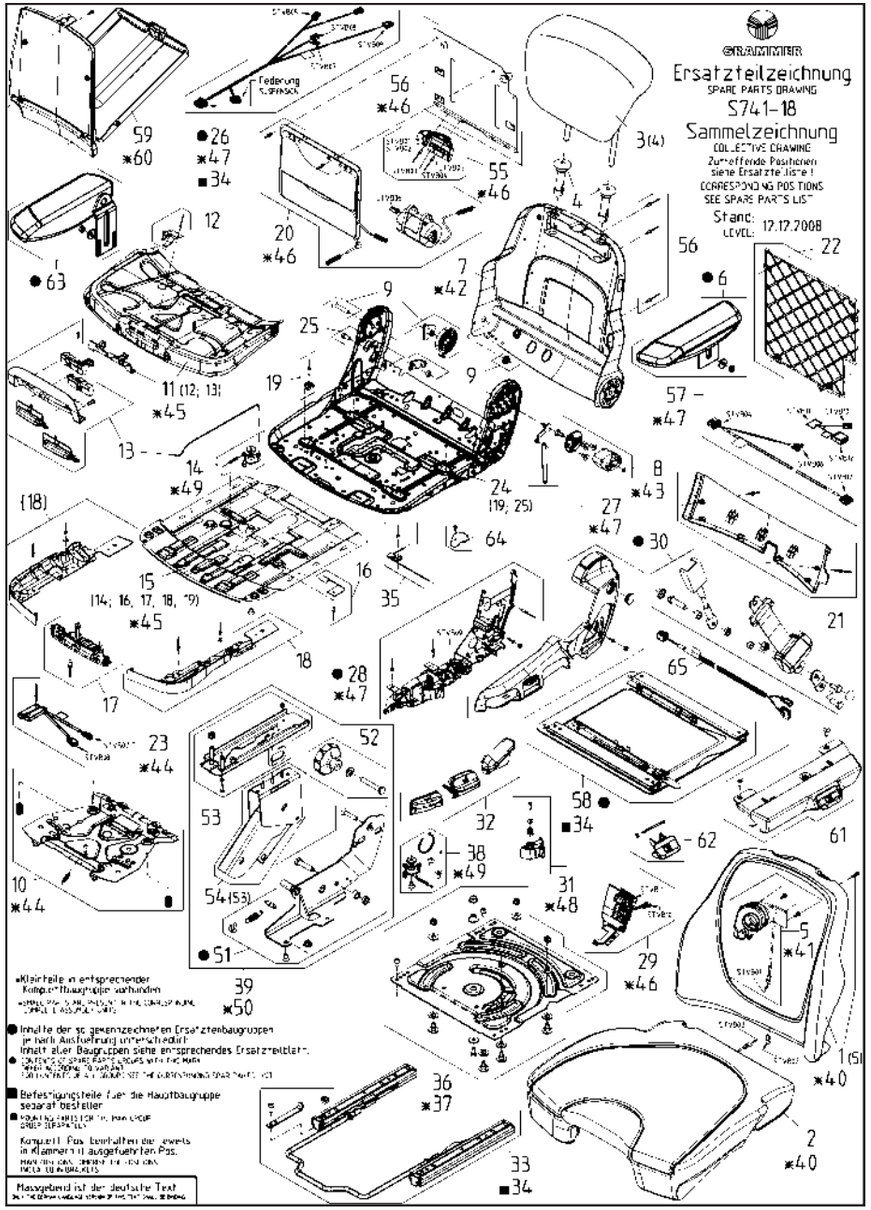

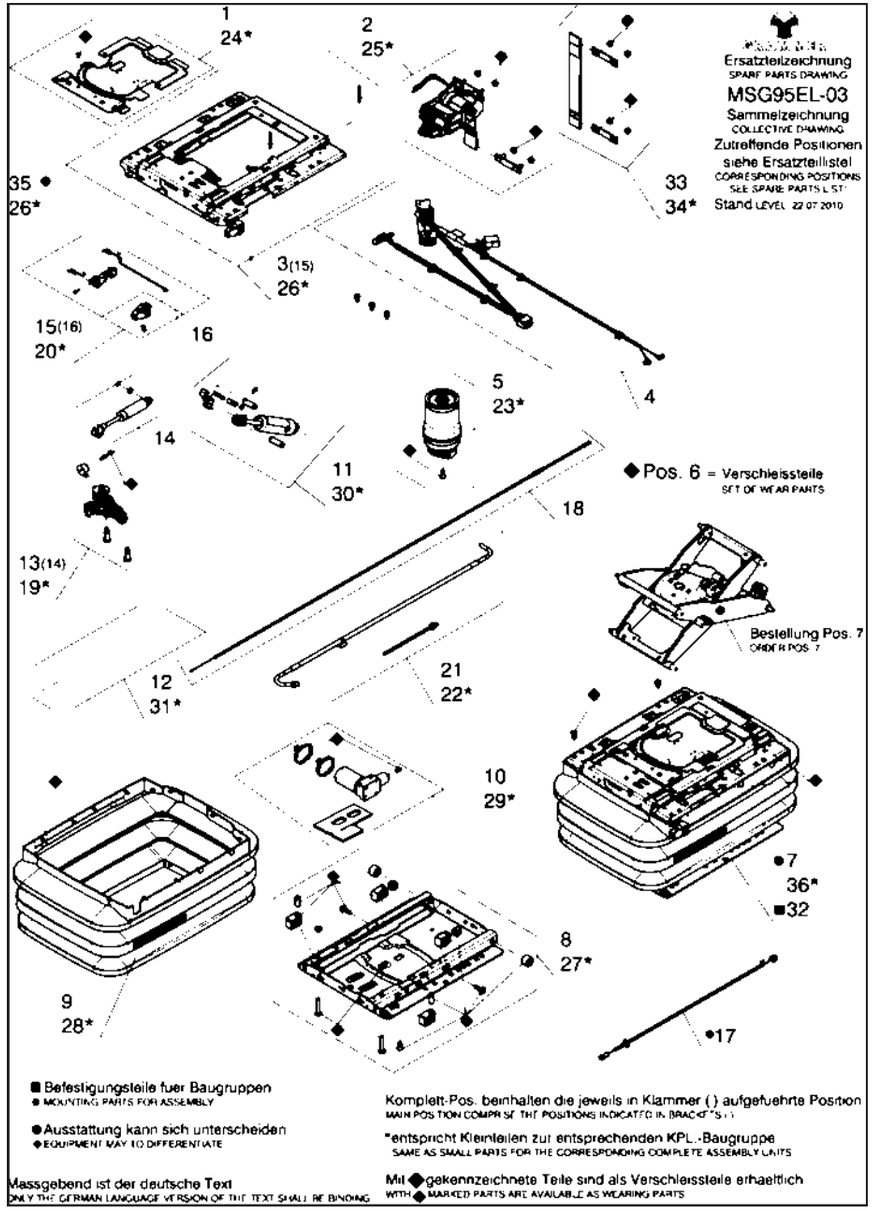

ZEICHNUNG

ZEICHNUNG

Bitte geben Sie für Ersatzteilbestellungen immer die Sitz-/Sach-Nummer an!

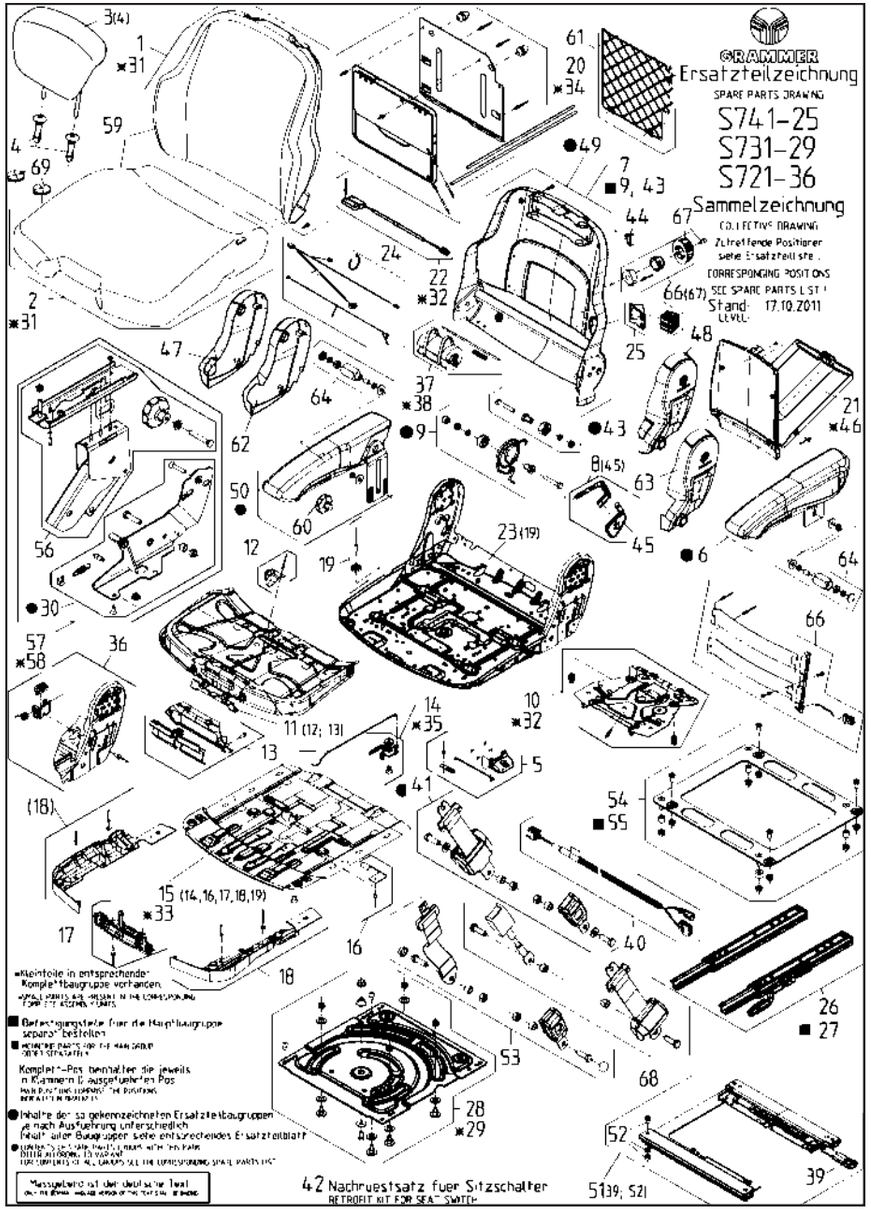

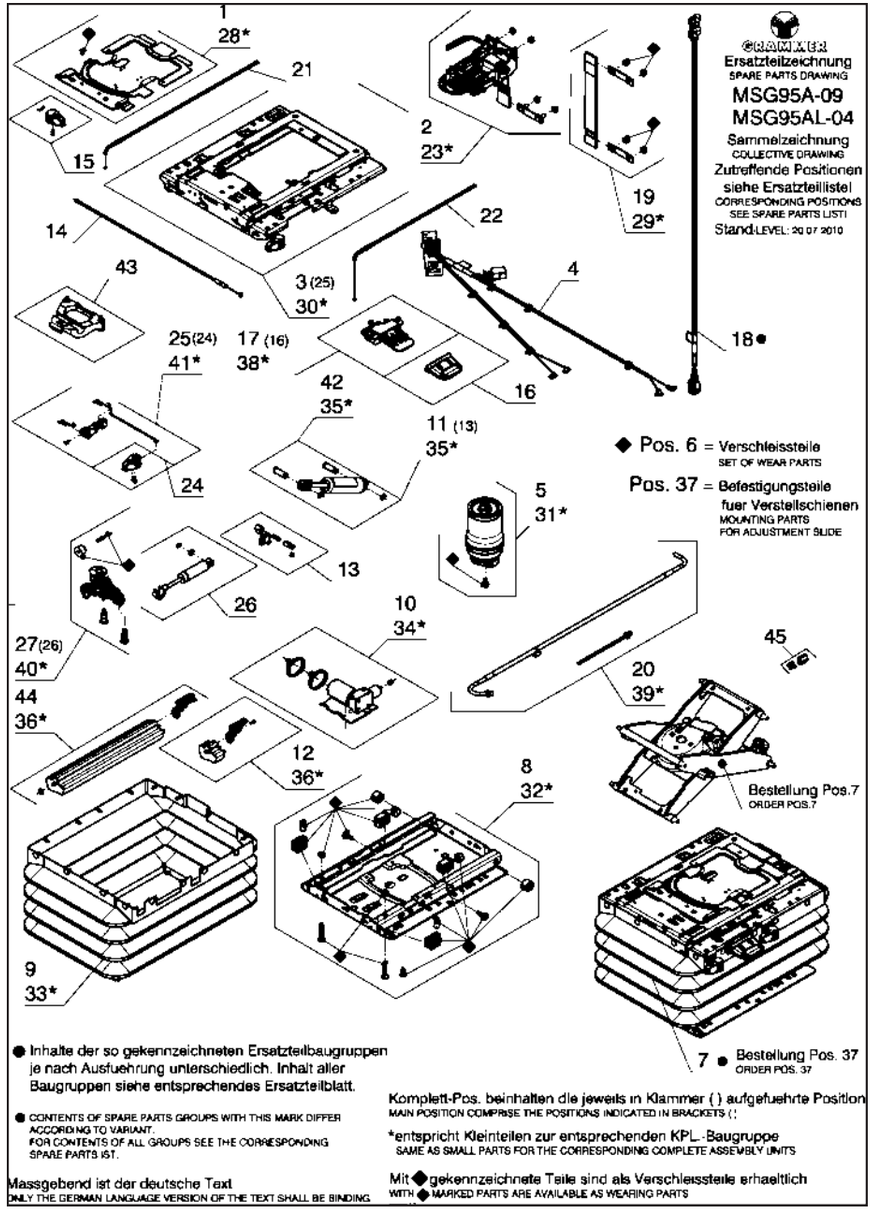

ZEICHNUNG

ZEICHNUNG

Bitte geben Sie für Ersatzteilbestellungen immer die Sitz-/Sach-Nummer an!

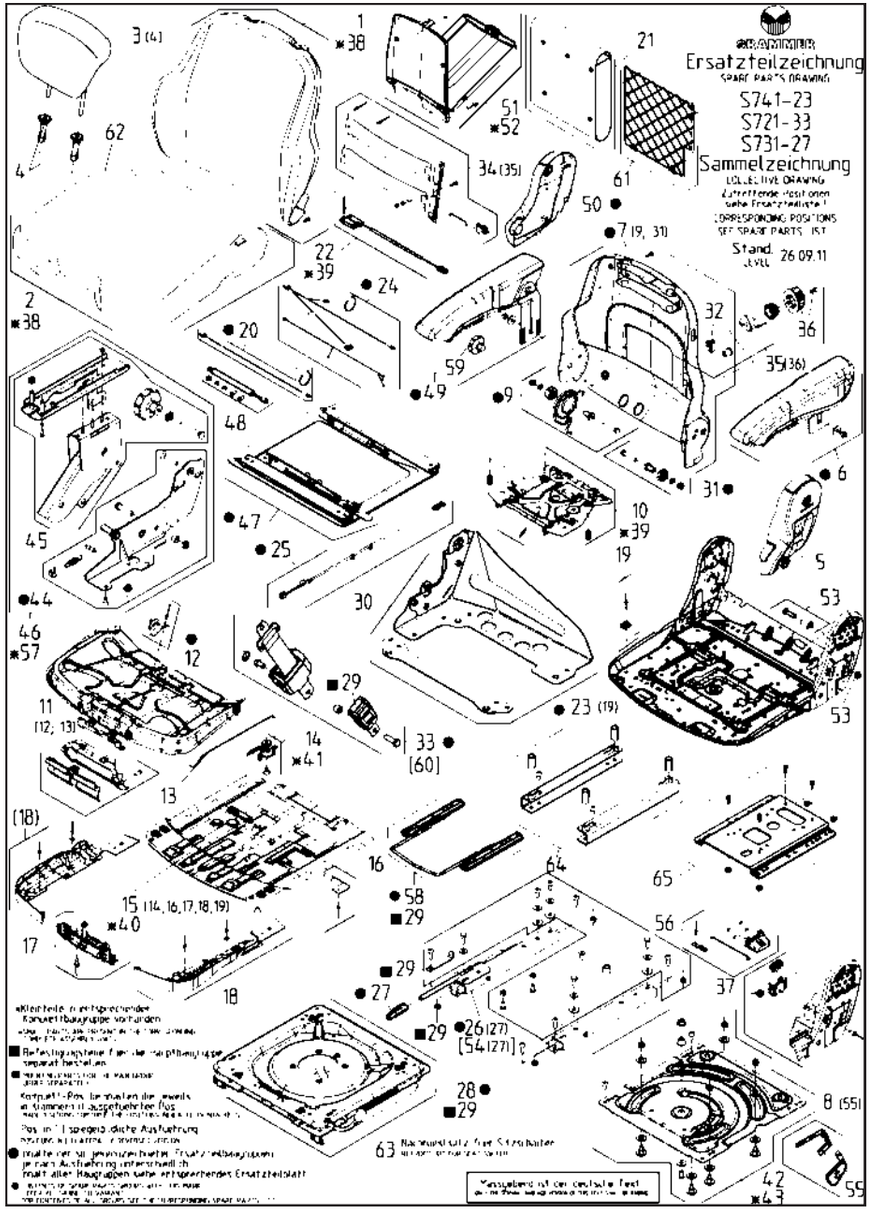

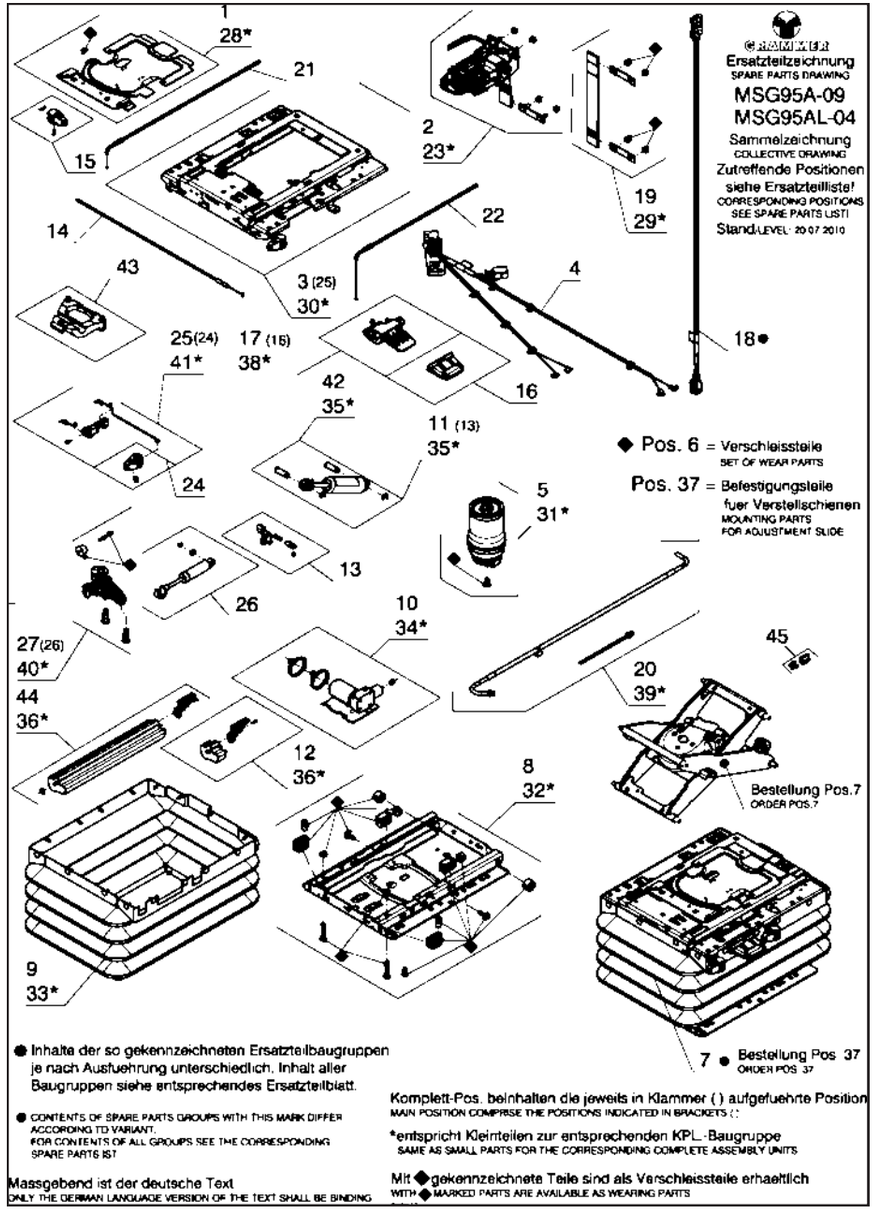

ZEICHNUNG

ZEICHNUNG

Bitte geben Sie für Ersatzteilbestellungen immer die Sitz-/Sach-Nummer an!

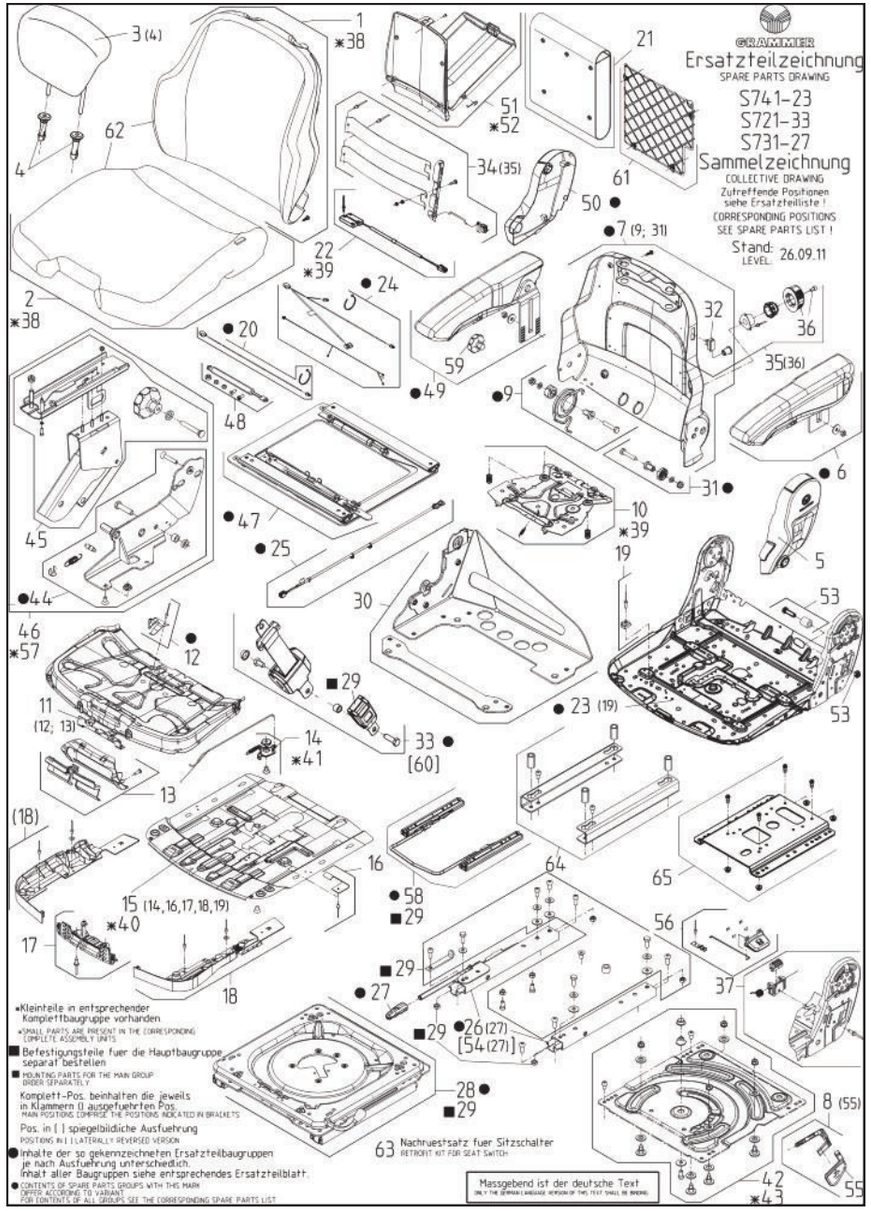

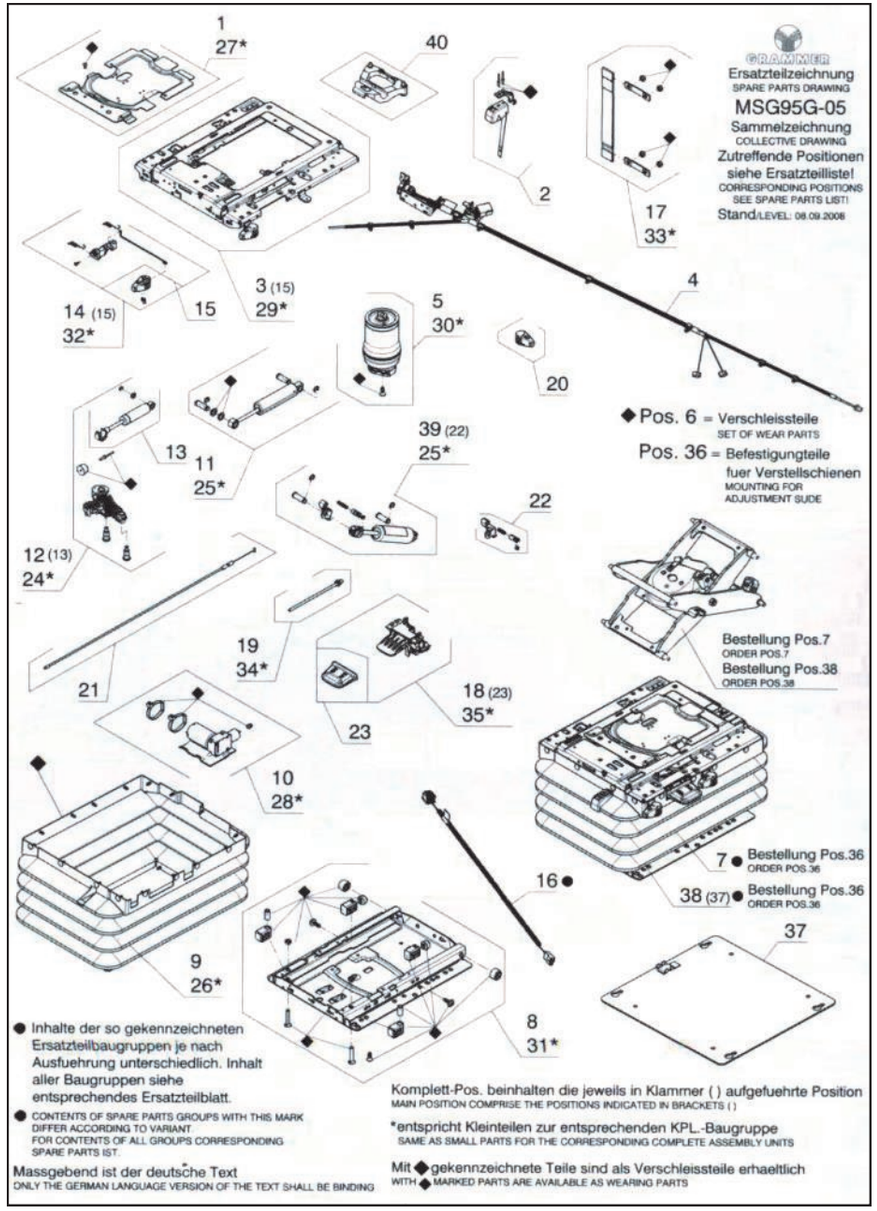

ZEICHNUNG

ZEICHNUNG

Bitte geben Sie für Ersatzteilbestellungen immer die Sitz-/Sach-Nummer an!

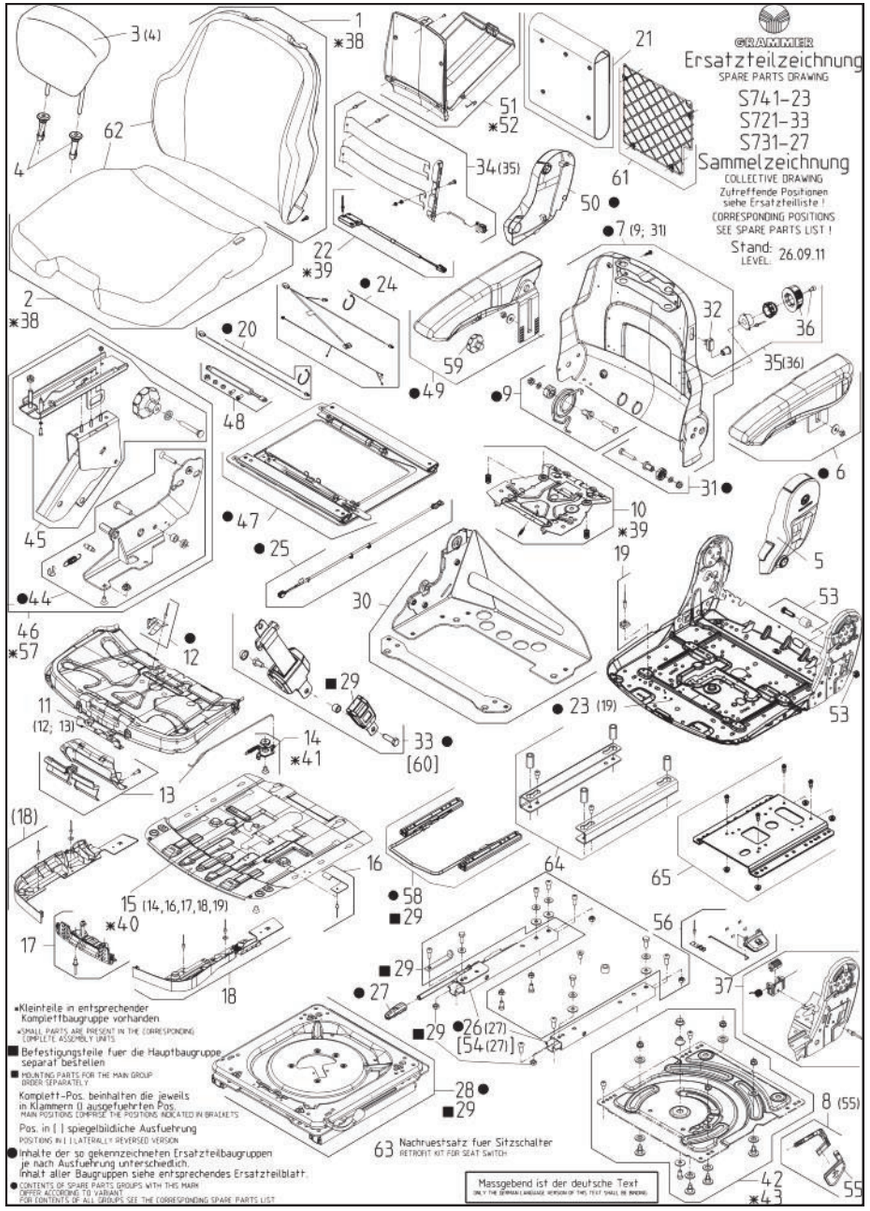

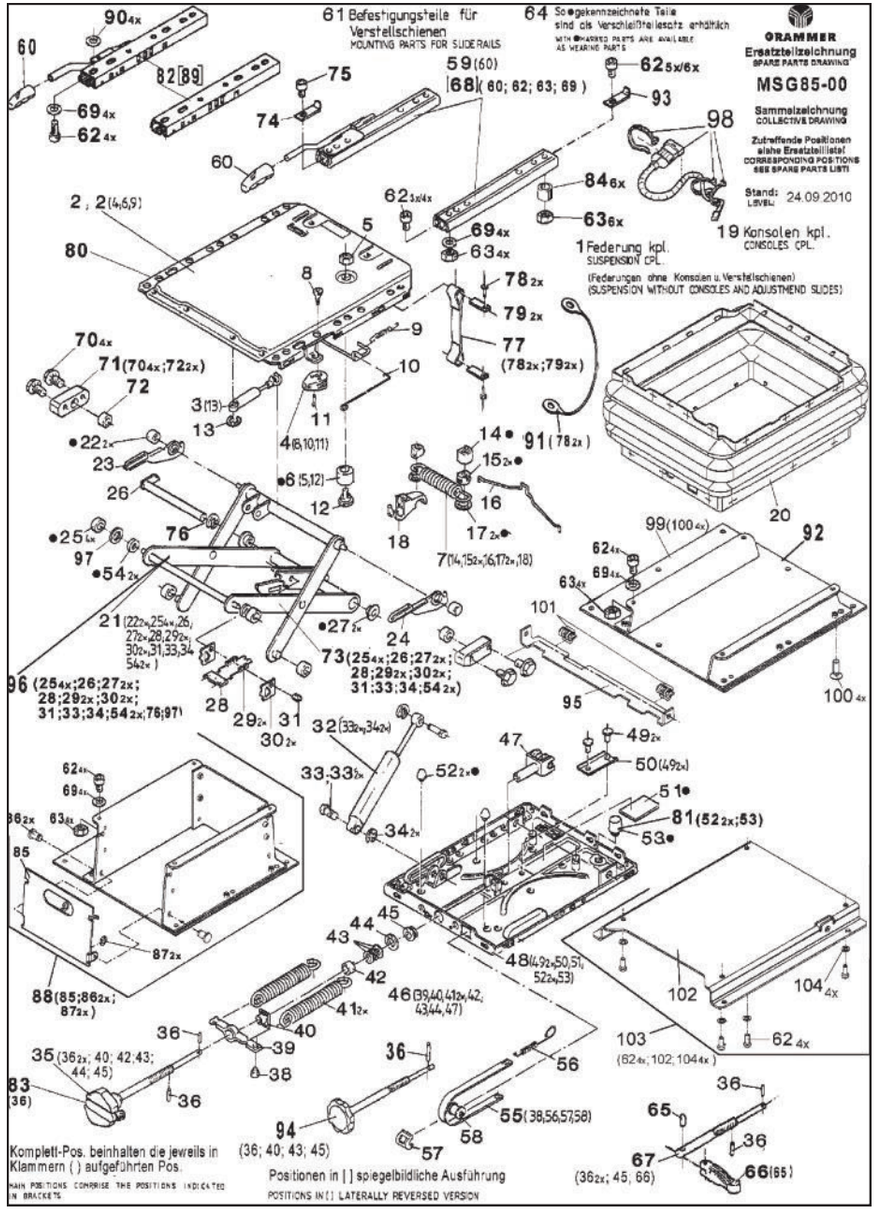

ZEICHNUNG

COMPACTO W

Bitte geben Sie für Ersatzteilbestellungen immer die Sitz-/Sach-Nummer an!

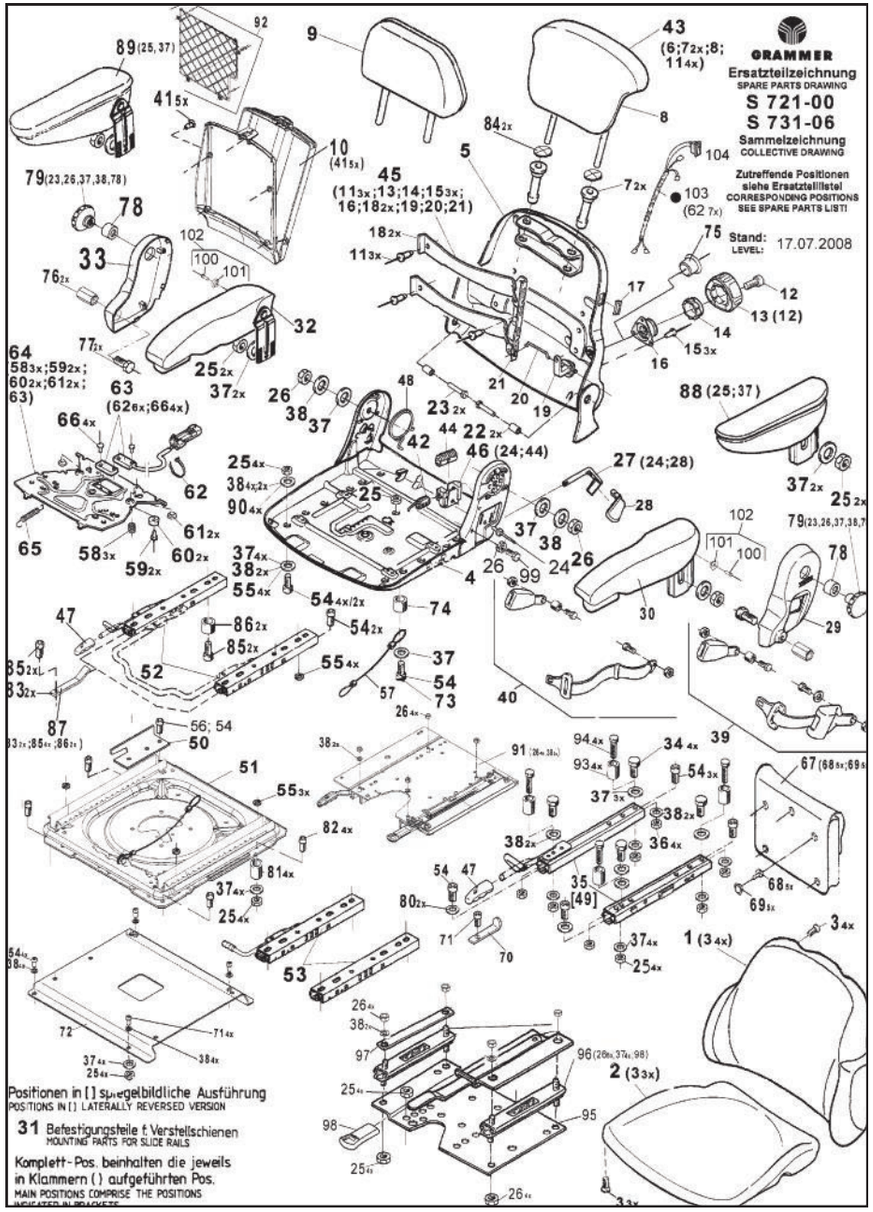

COMPACTO M

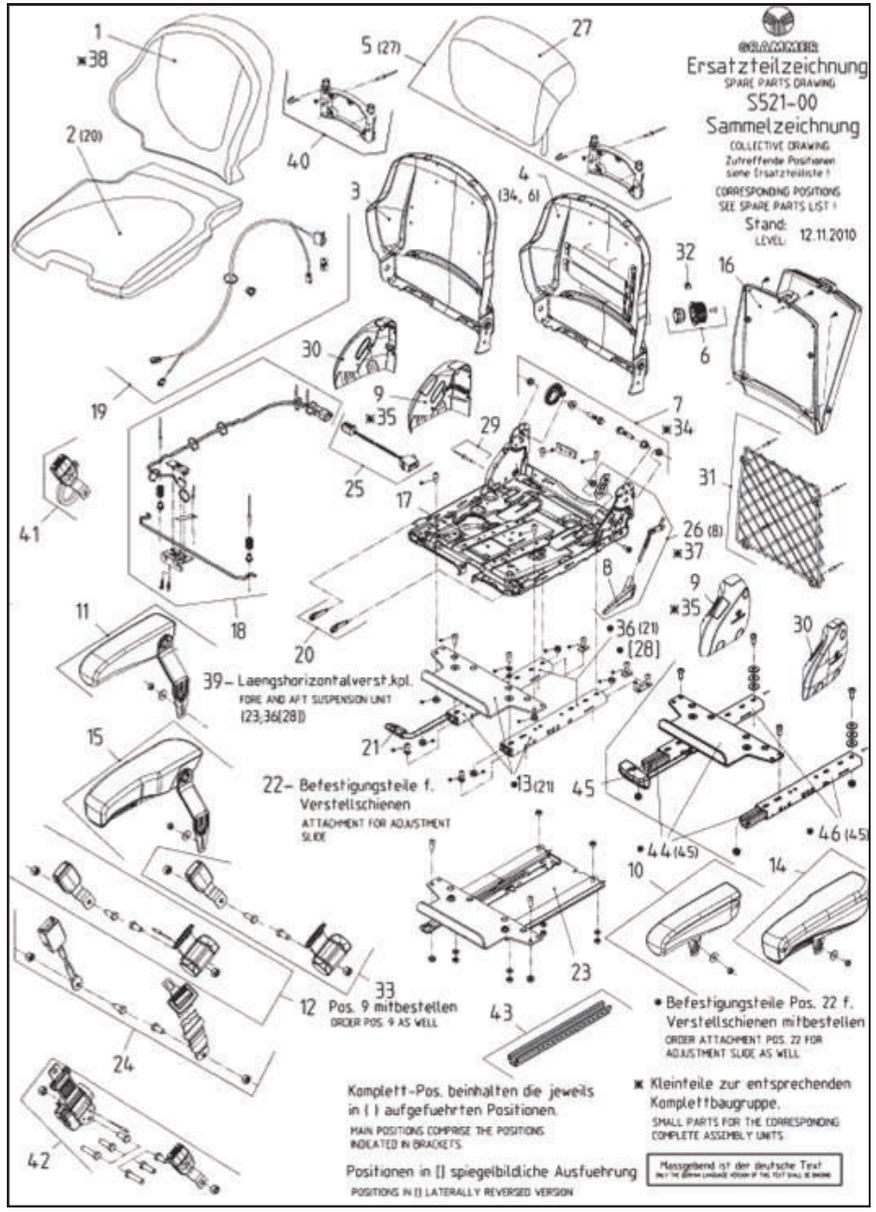

ZEICHNUNG

Bitte geben Sie für Ersatzteilbestellungen immer die Sitz-/Sach-Nummer an!

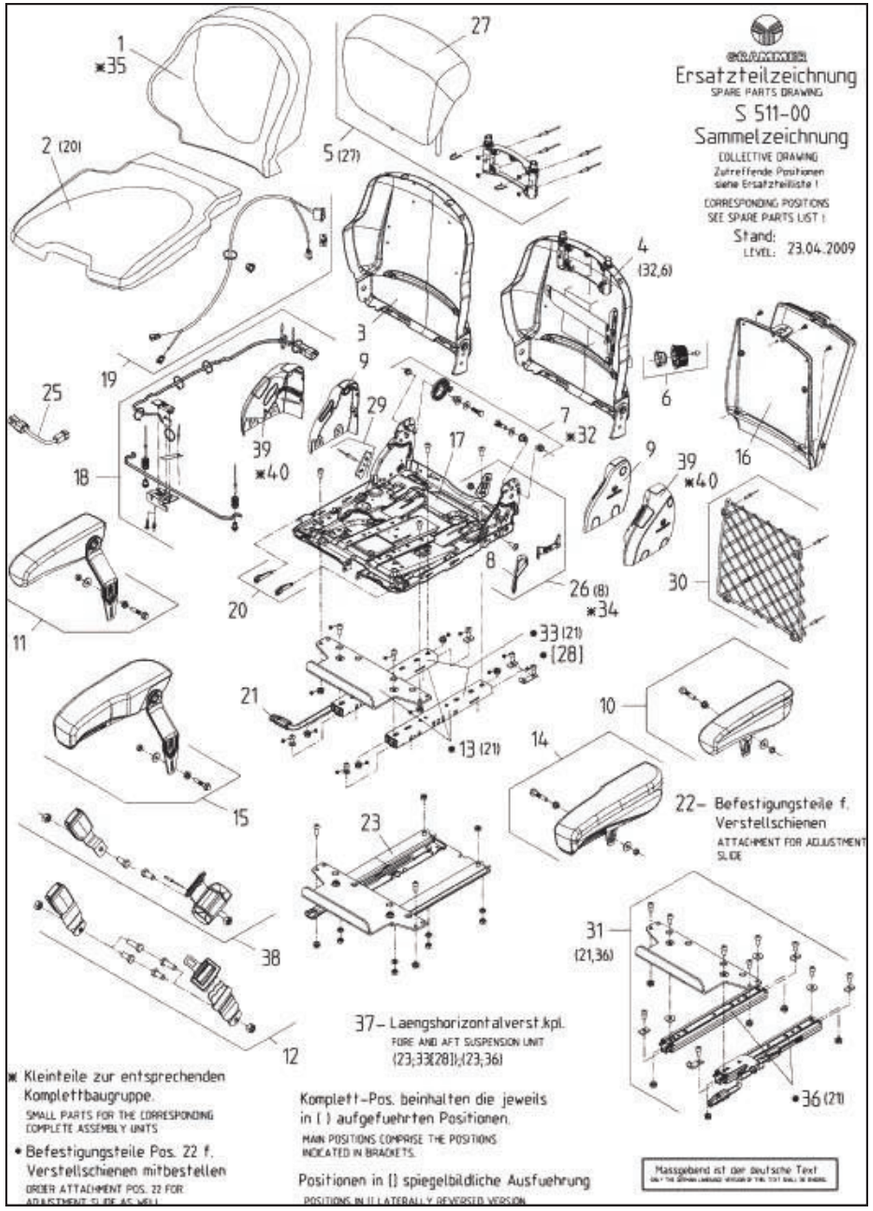

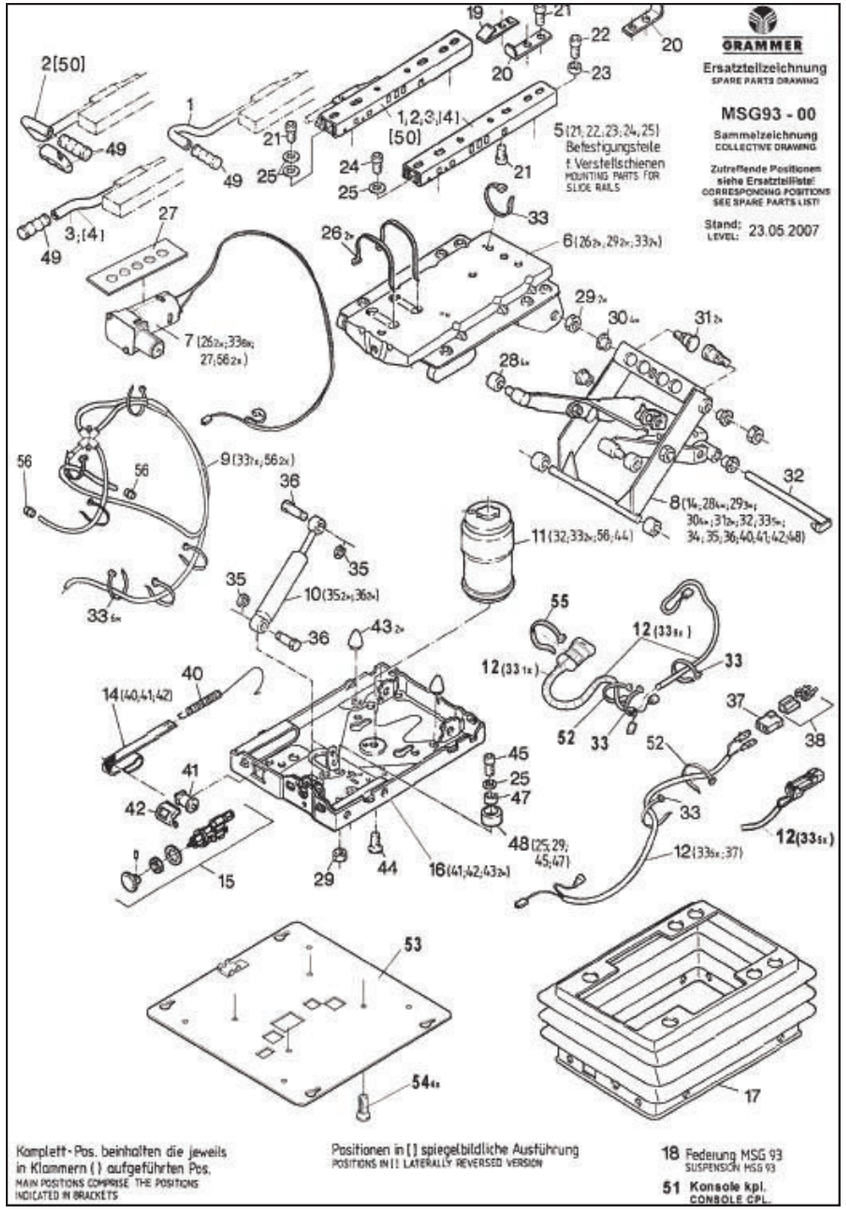

ZEICHNUNG

Bitte geben Sie für Ersatzteilbestellungen immer die Sitz-/Sach-Nummer an!

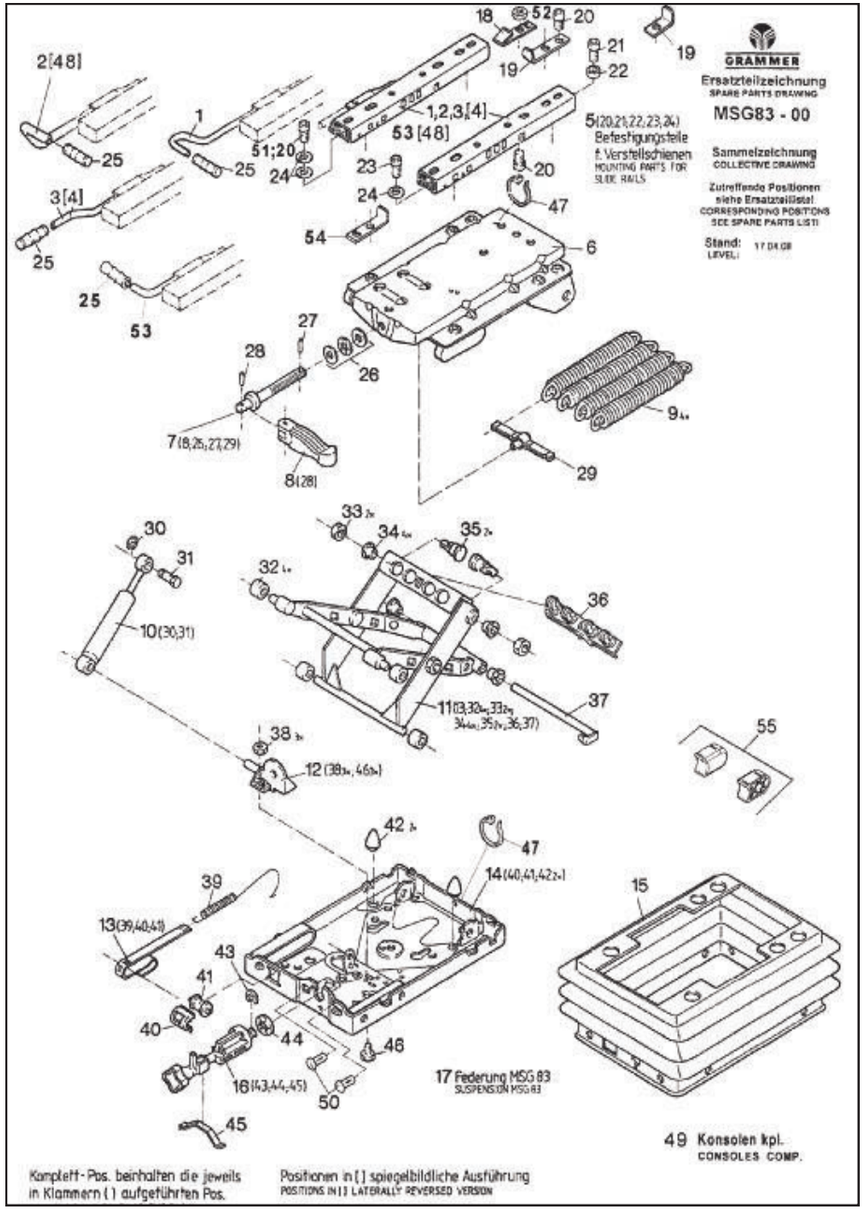

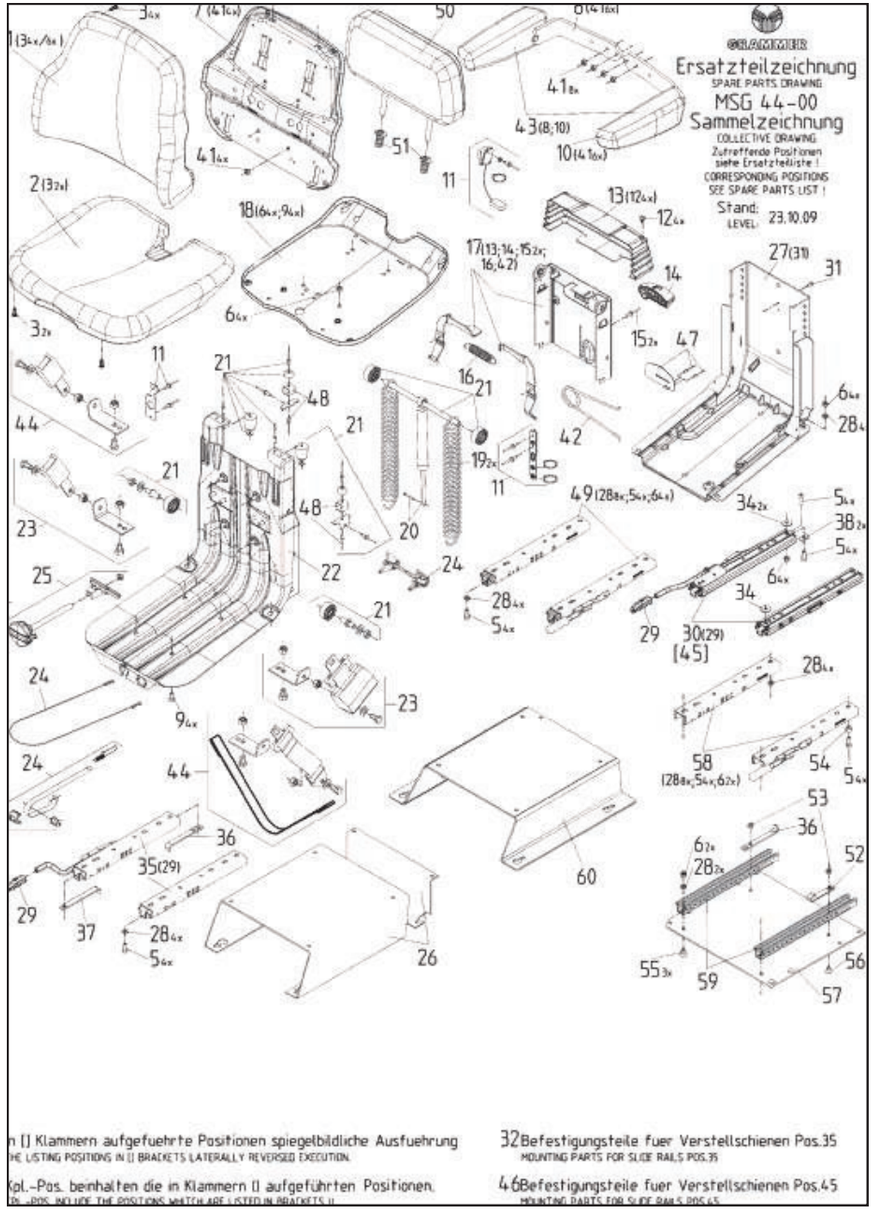

ZEICHNUNG

Bitte geben Sie für Ersatzteilbestellungen immer die Sitz-/Sach-Nummer an!

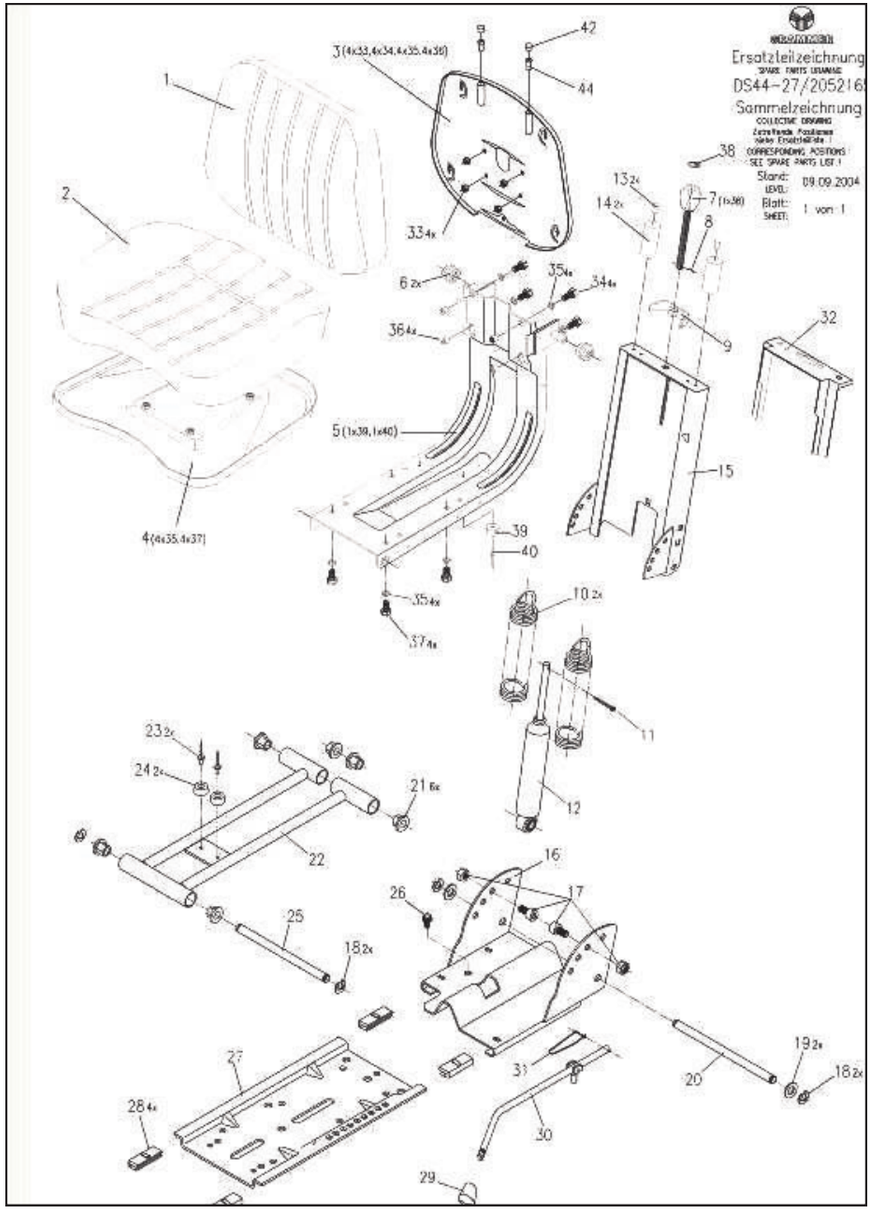

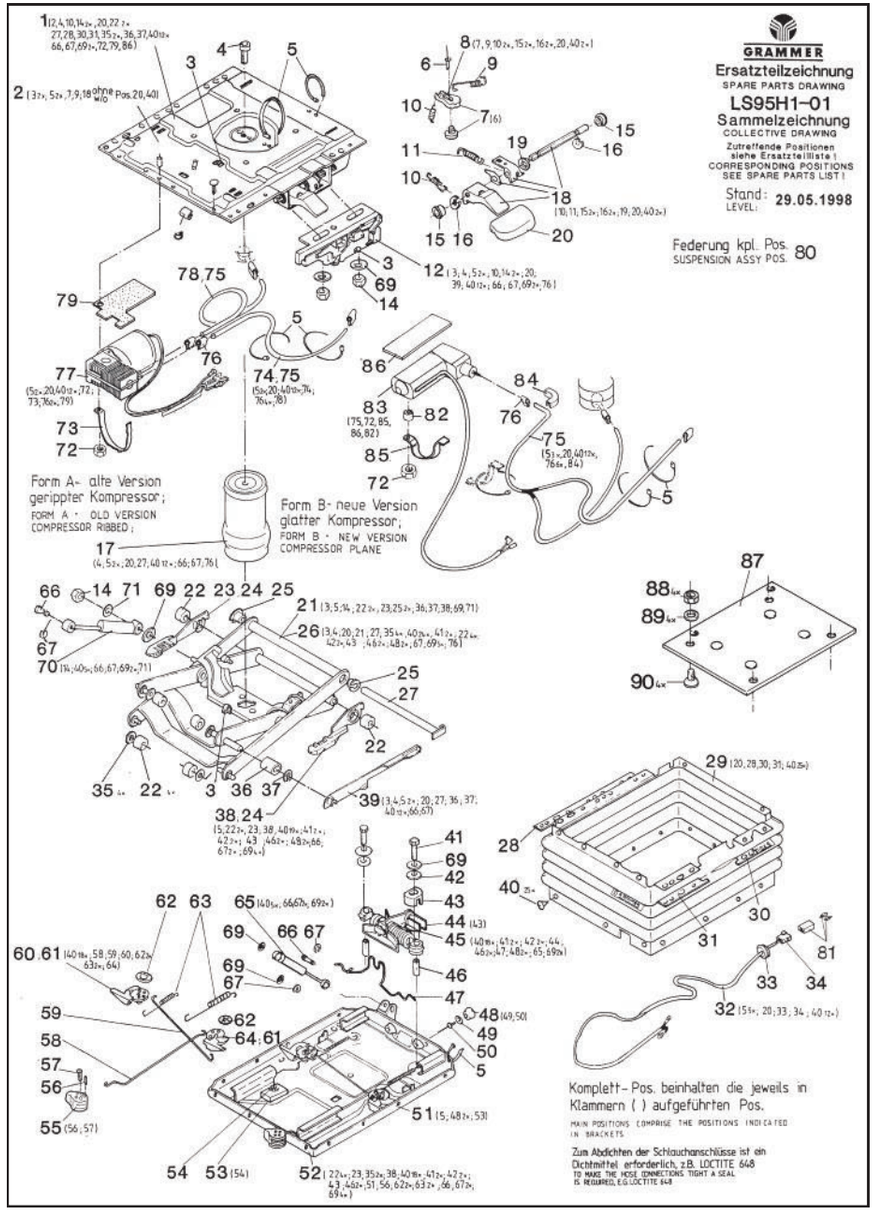

ZEICHNUNG

S 85/90

Bitte geben Sie für Ersatzteilbestellungen immer die Sitz-/Sach-Nummer an!

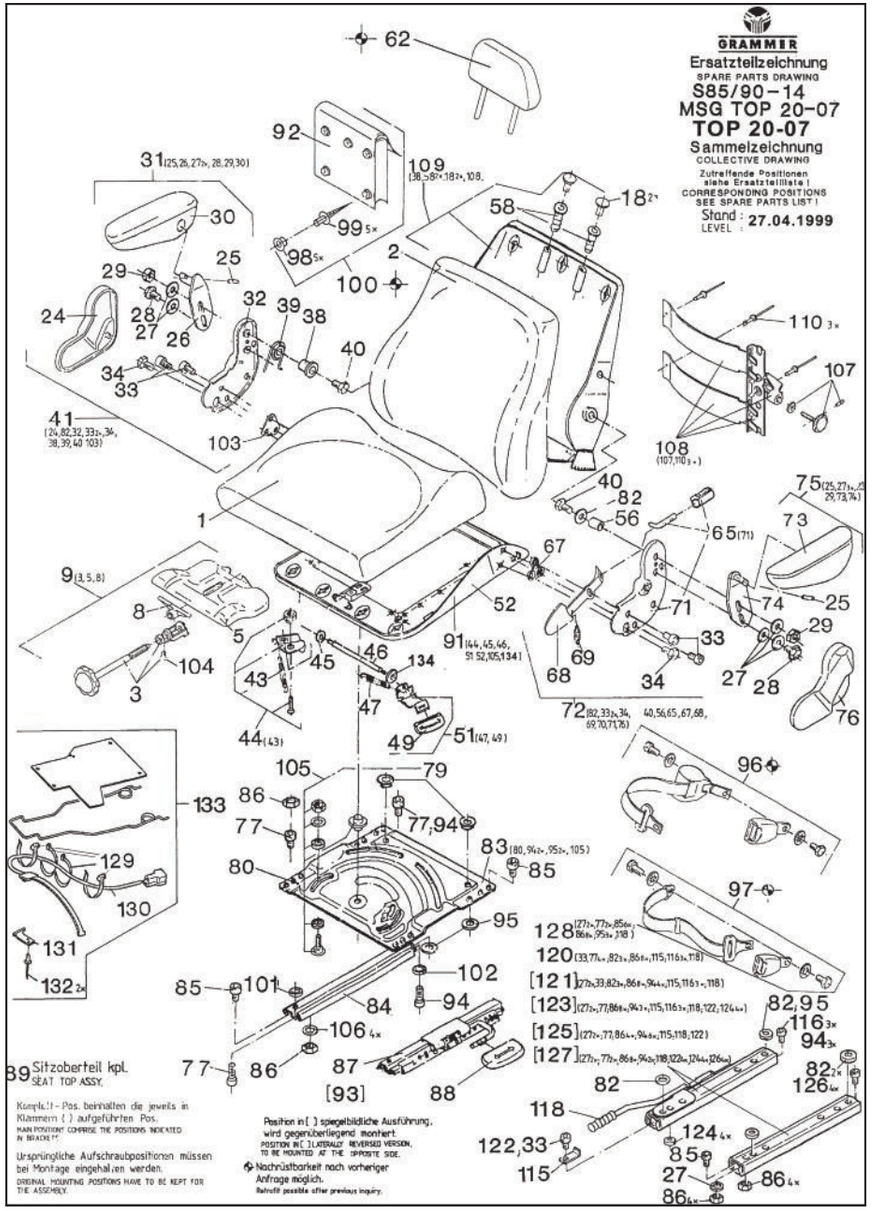

DS 85 H

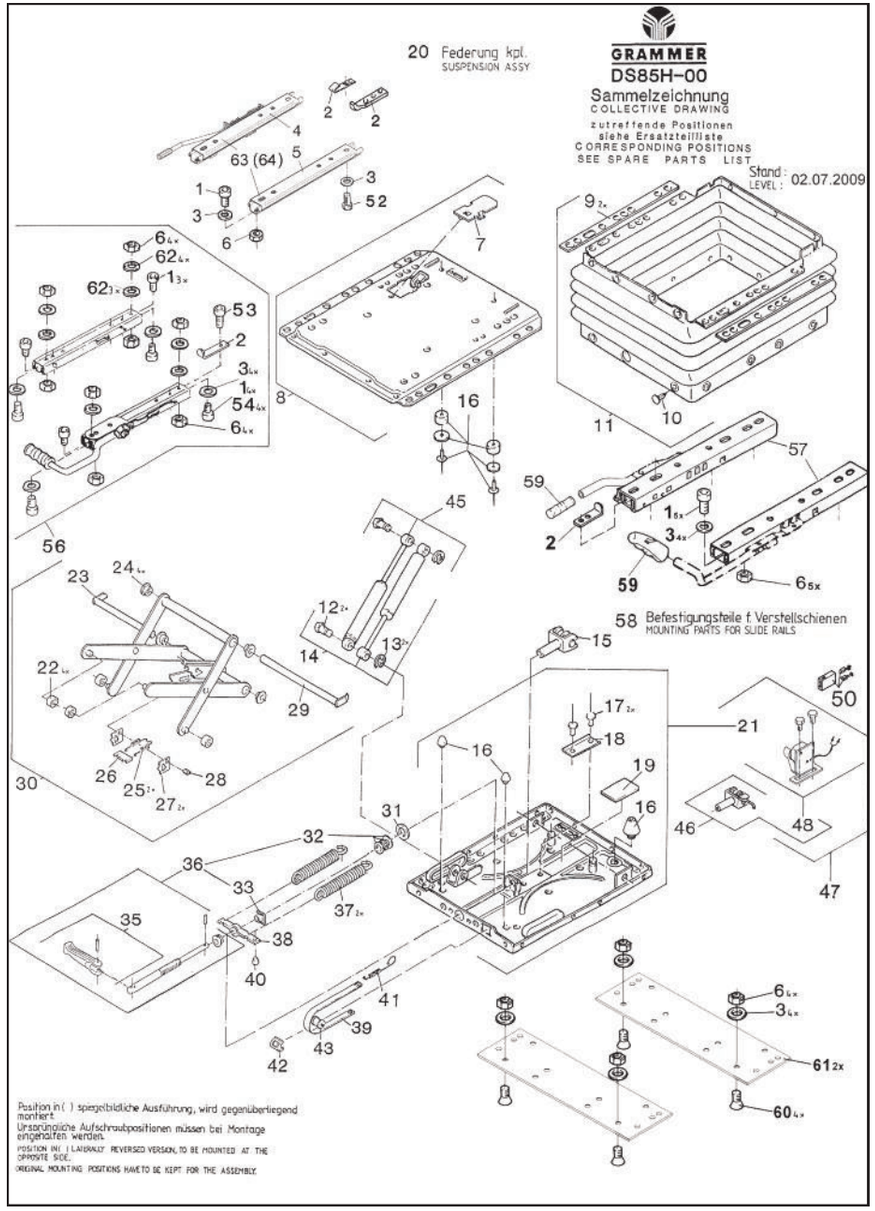

ZEICHNUNG

Allgem. Geschäftsbedingungen

I. Allgemeines

Nachstehende Lieferbedingungen gelten für alle Verträge, Lieferungen und sonstigen Leistungen, einschließlich sämtlicher Beratungsleistungen, die nicht Gegenstand eines eigenständigen Beratungsvertrags sind und sofern sie nicht mit der ausdrücklichen, schriftlichen Zustimmung des Verkäufers abgeändert oder ausgeschlossen werden. Sie gelten für Verträge, die mit Kunden geschlossen werden, die Unternehmer im Sinne von § 14 BGB oder juristischen Personen des öffentlichen Rechts und öffentlich-rechtlichen Sondervermögen sind. Haupt- oder nebenberuflich tätige Landwirte, die aus ihrer Tätigkeit Einkünfte erzielen, sind nicht Verbraucher im Sinne des Gesetzes. Bedingungen des Käufers werden auch dann nicht Vertragsbestandteil, wenn ihnen der Verkäufer nicht nochmals widerspricht und die vertraglich geschuldete Lieferung / Leistung vorbehaltlos erbringt. Von diesen Bedingungen abweichende Vereinbarungen sollen in die Auftragsbestätigung aufgenommen werden.

II. Angebot und Lieferumfang

1. Angebote des Verkäufers sind stets freibleibend. Die zu dem Angebot gehörenden Unterlagen wie Abbildungen, Zeichnungen, Gewichts - und Maßangaben sind nur annähernd maßgebend, soweit sie nicht ausdrücklich als verbindlich bezeichnet sind. Die Änderungen sind unangemessen und vom Käufer nicht mehr zu akzeptieren, sofern sie über das handelsübliche Maß hinausgehen. Leistungen und Betriebskosten werden als Durchschnittswerte angegeben. An Kostenvoranschlägen, Zeichnungen und anderen Unterlagen behält sich der Verkäufer Eigentums- und Urheberrechte vor; sie dürfen Dritten nicht zugänglich gemacht werden.
2. Der Käufer ist, soweit nicht eine andere Lieferfrist ausdrücklich bestimmt ist, an die Bestellung höchstens 6 Wochen gebunden. Der Kaufvertrag ist abgeschlossen, wenn der Verkäufer die Annahme der Bestellung des näher bezeichneten Kaufgegenstandes innerhalb dieser Frist schriftlich bestätigt hat oder die Lieferung ausgeführt ist. Der Verkäufer ist jedoch verpflichtet, eine etwaige Ablehnung der Bestellung unverzüglich schriftlich mitzuteilen.
3. Sämtliche zwischen Verkäufer und Käufer getroffenen Vereinbarungen sind im jeweiligen Liefervertrag schriftlich niederzulegen. Dies gilt auch für Nebenabreden und Zusicherungen. Nachträgliche Vertragsänderungen, die mündlich vereinbart werden, werden von den Vertragsparteien zeitnah schriftlich fixiert und als Ergänzung dem Liefervertrag hinzugefügt.
4. Konstruktions- und Formänderungen des Liefergegenstandes bleiben vorbehalten, soweit der Liefergegenstand nicht erheblich geändert und die Änderungen dem Käufer zumutbar sind.
5. Angaben in dem Käufer ausgehändigten Beschreibungen über Lieferumfang, Aussehen, Leistungen, Maße, Gewichte, Betriebsstoffverbrauch und Betriebskosten sind Vertragsinhalt. Sie dienen als Maßstab zur Feststellung, ob der Kaufgegenstand fehlerfrei ist.

III. Preis und Zahlung

1. Die Preise gelten mangels besonderer Vereinbarung ab Lager des Verkäufers oder bei Versendung vom Herstellerwerk aus ab Werk, ausschließlich Verpackung. Die Preise verstehen sich zuzüglich der jeweils geltenden Umsatzsteuer. Soll die Lieferung mehr als 4 Monate nach Vertragsabschluss erfolgen, ist der Verkäufer bei Preiserhöhungen seiner Vorlieferanten oder unerwarteten Steigerungen von Lohn- und Transportkosten berechtigt, Verhandlungen über eine Neufestsetzung des Preises zu verlangen. An den vereinbarten Preis ist der Verkäufer nur für die vereinbarte Lieferzeit – jedoch mindestens 4 Monate – gebunden. Mehraufwendungen, die dem Verkäufer durch den Annahmeverzug des Käufers entstehen, kann er vom Käufer ersetzt verlangen.
2. Mangels besonderer Vereinbarung ist die Zahlung bei Lieferung oder Bereitstellung und Erhalt der Rechnung ohne jeden Abzug innerhalb von 12 Tagen frei Zahlstelle des Verkäufers zu leisten. Die dem Käufer aus § 320 BGB zustehenden Zurückbehaltungsrechte werden hierdurch nicht berührt. Skonti-Zusagen gelten nur für den Fall, dass sich der Käufer mit der Bezahlung früherer Lieferungen nicht im Rückstand befindet.
3. Der Verkäufer nimmt nur bei entsprechender Vereinbarung diskontfähige und ordnungsgemäß versteuerte Wechsel zahlungshalber an. Gutschriften über Wechsel und Schecks erfolgen vorbehaltlich des Eingangs abzüglich der Auslagen mit Wertstellung des Tages, an dem der Verkäufer über den Gegenwert verfügen kann.
4. Die Aufrechnung mit etwaigen vom Verkäufer bestrittenen oder nicht rechtskräftig festgestellten Gegenansprüchen des Käufers ist nicht statthaft. Ein Zurückbehaltungsrecht kann der Käufer nur geltend machen, soweit es auf Ansprüchen aus dem Kaufvertrag beruht. Wenn eine Mängelrüge geltend gemacht wird, dürfen Zahlungen des Käufers in einem Umfange zurückgehalten werden, die in einem angemessenen Verhältnis zu den aufgetretenen Mängeln stehen.
5. Zahlungen dürfen an Angestellte des Verkäufers nur erfolgen, wenn diese eine gültige Inkasso-vollmacht vorweisen.

IV. Lieferfristen und Verzug

1. Lieferfristen und -termine sind nur dann verbindlich vereinbart, wenn sie vom Verkäufer ausdrücklich so bezeichnet worden sind. Die Lieferfrist beginnt mit Zustandekommen des Vertrages, jedoch nicht vor der Beibringung etwaiger vom Käufer zu beschaffenden Unterlagen, Genehmigungen, Freigaben sowie vor Eingang einer vereinbarten Anzahlung.
2. Richtige und rechtzeitige Selbstbelieferung ist vorbehalten.
3. Die Lieferfrist verlängert sich angemessen bei Maßnahmen im Rahmen rechtmäßiger Arbeitskämpfe, insbesondere Streiks und Aussperrung sowie beim Eintritt unvorhergesehener Hindernisse, welche außerhalb des Einflussbereichs des Verkäufers oder seiner Erfüllungsgehilfen liegen, so-weit solche Hindernisse nachweislich auf die Lieferung des verkauften Gegenstandes von Einfluss sind.
4. Entsprechendes gilt, wenn der Verkäufer seinerseits nicht rechtzeitig beliefert wird. Der Verkäufer ist zum Rücktritt berechtigt, wenn der Hersteller ihn nicht beliefert. Dies gilt jedoch nicht, wenn die Nichtlieferung vom Verkäufer zu vertreten ist (z. B. Zahlungsverzug).
5. Die Einhaltung der Lieferfrist setzt die Erfüllung der Vertragspflichten des Käufers voraus.
6. Wenn dem Käufer wegen einer Verzögerung Schaden erwächst, so ist der Verkäufer aus den gesetzlichen Bestimmungen haftbar.
7. Für durch Verschulden seines Vorlieferanten verzögerte oder unterbliebene (Unmöglichkeit) Lieferungen hat der Verkäufer – ausgenommen Auswahl- oder Überwachungsverschulden – nicht einzustehen. Satz 1 gilt nicht, falls sich das Verhältnis zwischen Verkäufer und Käufer nach Werkvertragsrecht bestimmt. In jedem Fall ist der Verkäufer verpflichtet, den Käufer schadlos zu halten, sofern dieser die ihm abgetretenen Ansprüche gegenüber dem Zulieferer nicht vollständig durchsetzen kann.
8. Der Verkäufer kann neben der gesetzlichen Frist des § 286 Abs. 3 BGB und der Mahnung den Käufer auch abweichend von der Frist nach Ziffer III.2. durch ein anderes nach dem Kalender bestimmbares Zahlungsziel im Sinne des § 286 Abs. 2 BGB in Verzug setzen.

V. Gefahrübergang und Transport

1. Versandweg und -mittel sind mangels besonderer Vereinbarung der Wahl des Verkäufers überlassen.
2. Im Falle des Versendungskaufes geht die Gefahr mit der Übergabe der Ware an den Spediteur oder Frachtführer, spätestens jedoch mit dem Verlassen des Lagers oder bei Direktversand ab Werk mit dem Verlassen des Werkes auf den Käufer über. Das gilt auch dann, wenn Teillieferungen erfolgen oder der Verkäufer noch weitere Leistungen übernommen hat. Die Ware wird auf Wunsch und Kosten des Käufers versichert.
3. Verzögert sich der Versand infolge von Umständen, die der Käufer zu vertreten hat, so geht die Gefahr vom Tage des Angebots der Übergabe an auf den Käufer über. Jedoch ist der Verkäufer verpflichtet, auf Wunsch und Kosten des Käufers die Versicherungen zu bewirken, die dieser verlangt.
4. Angelieferte Gegenstände sind, auch wenn sie unwesentliche Mängel aufweisen, vom Käufer unbeschadet der Rechte aus Abschnitt VII (Mängelrüge und Haftung für Mängel) entgegenzunehmen.
5. Teillieferungen sind zulässig, soweit dies dem Käufer zumutbar ist.

VI. Eigentumsvorbehalt

1. Der Verkäufer behält sich das Eigentumsrecht bis zur vollständigen Bezahlung aller Forderungen aus der Geschäftsvereinbarung mit dem Käufer vor.
2. Der Käufer ist verpflichtet, den Kaufgegenstand pfleglich zu behandeln, gegen Eingriffe von dritter Seite zu sichern sowie - wenn dies schriftlich vereinbart wird, ein verlängertes Zahlungsziel eingeräumt ist oder es sich um einen Finanzierungskauf handelt - unverzüglich gegen Feuer, Diebstahl und Wasserschäden zum Neuwert zu versichern und dies auf Verlangen nachzuweisen; andernfalls ist der Verkäufer berechtigt, diese auf Kosten des Käufers selbst zu versichern. Der Käufer verpflichtet sich, etwaige Entschädigungsansprüche an den Verkäufer abzutreten.
3. Der Käufer darf den Kaufgegenstand ohne die Zustimmung des Verkäufers nicht verpfänden noch zur Sicherheit übereignen. Der Käufer ist verpflichtet, den Verkäufer bei Pfändungen oder sonstigen Eingriffen Dritter unverzüglich schriftlich zu benachrichtigen, damit der Verkäufer Klage gemäß § 771 ZPO erheben kann. Soweit der Dritte nicht in der Lage ist, dem Verkäufer die gerichtlichen und außergerichtlichen Kosten einer Klage nach § 771 ZPO zu erstatten, ist der Käufer zum Aus-gleich der Kosten verpflichtet.
4. Der Käufer ist berechtigt, die Ware im ordnungsgemäßen Geschäftsgang weiter zu verkaufen. Er tritt dem Verkäufer aber bereits jetzt alle Forderungen in Höhe des Faktura-Endbetrages (einschl. Umsatzsteuer) des Verkäufers ab, die ihm aus der Weiterveräußerung gegen seine Abnehmer oder Dritte erwachsen, und zwar unabhängig davon, ob der Kaufgegenstand ohne oder nach Verarbeitung weiterverkauft worden ist. Zur Einziehung dieser Forderungen ist der Käufer auch nach Abtretung ermächtigt. Die Befugnis des Verkäufers, die Forderungen selbst einzuziehen, bleibt hiervon unberührt, jedoch verpflichtet sich der Verkäufer, die Forderungen nicht einzuziehen, so-lange der Käufer seinen Zahlungsverpflichtungen ordnungsgemäß nachkommt. Andernfalls kann der Verkäufer verlangen, dass der Käufer ihm die abgetretenen Forderungen und deren Schuldner bekannt gibt, alle zum Einzug erforderlichen Angaben macht, die dazugehörigen Unterlagen aus-händigt und dem Schuldner die Abtretung mitteilt.
5. Soweit für den Kaufgegenstand ein Kfz-Brief ausgestellt ist, steht dem Verkäufer während der Dauer des Eigentumsvorbehalts das alleinige Recht zum Besitz des Kfz-Briefes zu.
6. Bei vertragswidrigem Verhalten des Käufers, insbesondere bei Zahlungsverzug, ist der Verkäufer zur Rücknahme der Ware nach Mahnung und Rücktrittserklärung berechtigt und der Käufer zur Herausgabe verpflichtet.
7. Sämtliche Kosten der Rücknahme und der Verwertung des Kaufgegenstandes trägt der Käufer. Die Verwertungskosten betragen ohne Nachweis 10 % des Verwertungserlöses einschließlich Umsatzsteuer. Sie sind höher oder niedriger anzusetzen, wenn der Verkäufer höhere oder der Käufer niedrigere Kosten nachweist. Der Erlös wird dem Käufer nach Abzug der Kosten und sonstiger mit dem Kaufvertrag zusammenhängender Forderungen des Verkäufers gutgebracht.

VII. Mängelrüge und Haftung für Mängel Für Mängel haftet der Verkäufer wie folgt:

1. Der Käufer hat die empfangene Ware nach Eintreffen unverzüglich auf Menge, Beschaffenheit und zugesicherte Eigenschaften zu untersuchen und offensichtliche Mängel zeitnah schriftlich zu rügen. Ist der Vertrag für beide Teile ein Handelsgeschäft, so gilt § 377 HGB mit der Maßgabe, dass erkennbare Mängel binnen 14 Tagen durch schriftliche Anzeige an den Verkäufer zu rügen sind.
2. Alle diejenigen Teile sind unentgeltlich auszubessern oder neu zu liefern, die sich infolge eines vor dem Gefahrenübergang liegenden Umstandes – insbesondere wegen fehlerhafter Bauart, schlechter Baustoffe oder mangelhafter Ausführung – als unbrauchbar oder in ihrer Brauchbarkeit nicht unerheblich beeinträchtigt herausstellen. Das diesbezügliche Wahlrecht liegt beim Verkäufer. Er-setzte Teile werden Eigentum des Verkäufers. Bei Austausch der gesamten Kaufsache im Wege der Nacherfüllung hat der Verkäufer für die zurückgenommene Sache gegen den Käufer einen Anspruch auf uneingeschränkte Nutzungsentschädigung. Die Nutzungsentschädigung richtet sich nach den durchschnittlichen Mietkosten für die Sache, die in dem Zeitraum der Nutzung angefallen wären.
3. Das Recht des Käufers, Ansprüche aus Mängeln geltend zu machen, verjährt bei neuen Verkaufsgegenständen vom Zeitpunkt des Gefahrübergangs an in 12 Monaten. Bei gebrauchten Kaufgegenständen stehen dem Käufer Mängelansprüche nur dann zu, wenn dies mit dem Verkäufer ausdrücklich schriftlich vereinbart wurde.
4. Es wird keine Gewähr übernommen für Schäden, die aus nachfolgenden Gründen entstanden sind: Ungeeignete oder unsachgemäße Verwendung, fehlerhafte Montage bzw. Inbetriebsetzung durch den Käufer oder Dritte, versäumte Wartungsarbeiten, wenn diese üblich sind und /oder vom Hersteller empfohlen werden, normale Abnutzung - insbesondere von Verschleißteilen -, fehlerhafte oder nachlässige Behandlung, ungeeignete Betriebsmittel, Austauschwerkstoffe, mangelhafte Bauarbeiten, ungeeigneter Baugrund, chemische, elektronische oder elektrische Einflüsse, sofern sie nicht auf ein Verschulden des Verkäufers zurückzuführen sind.
5. Im Falle der Mängelbeseitigung hat der Käufer dem Verkäufer für die notwendigen Arbeiten eine angemessene Frist zu setzen. Nur in dringenden Fällen der Gefährdung der Betriebssicherheit und zur Abwehr unverhältnismäßig großer Schäden, wobei der Verkäufer sofort zu verständigen ist, oder wenn der Verkäufer mit der Beseitigung des Mangels in Verzug ist, hat der Käufer das Recht, den Mangel selbst durch Dritte beseitigen zu lassen und vom Verkäufer Ersatz der notwendigen Kosten zu verlangen.
6. Für Ersatzstücke und Ausbesserungen verjähren die Mängelansprüche in 12 Monaten. Die Frist für die Mängelhaftung an dem Liefergegenstand wird um die Dauer der durch die Nachbesserungsarbeiten verursachten Nutzungsunterbrechung verlängert.
7. Durch etwa seitens des Käufers oder Dritter unsachgemäß ohne vorherige Genehmigung des Verkäufers vorgenommene Änderungen oder Instandsetzungsarbeiten wird die Haftung für die daraus entstandenen Folgen aufgehoben.
8. Schlägt eine vom Verkäufer zu erfüllende Nachbesserung oder Ersatzlieferung trotz mehrerer Versuche fehl, so kann der Käufer vom Vertrag zurücktreten (Rücktritt) oder entsprechende Herabsetzung der Vergütung (Minderung) verlangen. Für die Nacherfüllung sind dem Verkäufer unter Berücksichtigung der Belastung für den Käufer und der Kompliziertheit des Mangels in der Regel zwei Gelegenheiten innerhalb einer angemessenen Frist zu geben.
9. Für Schadensersatzansprüche gilt Abschnitt VIII.

VIII. Haftungsbegrenzung - Schadensersatz

1. Die Haftung des Verkäufers richtet sich nach den gesetzlichen Bestimmungen. Diese ist jedoch – gleichgültig aus welchem Rechtsgrund – ausgeschlossen, soweit eine nicht wesentliche Pflichtverletzung vorliegt, die weder vorsätzlich noch grob fahrlässig begangen wurde. Dies gilt nicht, soweit Schäden an Leben, Körper oder Gesundheit entstanden sind oder zugunsten des Verkäufers eine Haftpflichtversicherungsdeckung besteht. In diesem Fall tritt der Verkäufer seinen Anspruch gegenüber der Versicherung an den Käufer ab.
2. Die vom Käufer gegenüber dem Verkäufer geltend zu machenden Ansprüche verjähren nach den gesetzlichen Bestimmungen. Es besteht jedoch eine Ausschlussfrist von sechs Monaten, sofern der Verkäufer schriftlich einen Anspruch des Käufers als unbegründet zurückgewiesen hat.

IX. Erfüllungsort, Gerichtsstand, anzuwendendes Recht

1. Erfüllungsort und ausschließlicher Gerichtsstand für Lieferung und Zahlungen sowie für sämtliche zwischen den Parteien sich aus dem Vertragsverhältnis ergebenden Streitigkeiten ist der Hauptsitz des Verkäufers, wenn beide Vertragsparteien Kaufleute im Sinne des HGB oder juristische Personen des öffentlichen Rechts oder öffentlich-rechtliche Sondervermögen sind (§ 38 ZPO). Ansonsten gelten die gesetzlichen Bestimmungen.
2. Die Beziehungen zwischen den Vertragsparteien richten sich ausschließlich nach dem in der Bundesrepublik Deutschland geltenden Recht unter Ausschluss des UN-Kaufrechts.

X. Datenschutz

Personenbezogene Daten des Käufers werden unter Beachtung der datenschutzrechtlichen Bestimmungen durch den Verkäufer ausschließlich im Rahmen des zwischen Käufer und Verkäufer bestehenden Vertragsverhältnisses gespeichert und verarbeitet und werden nicht an Dritte ohne ausdrückliche Zustimmung des Käufers weiter gegeben.

Lieferbedingungen

Preise

Diese Preisliste ist gültig ab dem **01. Dezember 2015.**

Mit dem Erscheinen dieser Preisliste verlieren alle vorangegangenen Listen Ihre Gültigkeit.

Alle Preise sind unverbindliche Preisempfehlungen

Alle Preise gelten zuzüglich der gültigen MwSt.

Versand

Sämtliche Lieferungen erfolgen aufgrund unserer allgemeinen Geschäftsbedingungen!

(ab Lager, einschließlich Verpackung, per DPD, Spedition, Nachtexpress)

Alle Gewichtsangaben der Sitze gelten zuzüglich 2-3 kg für die Verpackung

Bei den abgebildeten Fahrersitzen ist zum Teil Zubehör enthalten, welches nicht der Grundausstattung entspricht.

Alle Maße unterliegen möglichen Fertigungstoleranzen.

Änderungen in Design, Technik und Ausstattung sowie durch Homologationsvorschriften vorbehalten.

Aus dem Inhalt dieser Produktinformation können aus diesen Gründen keine Ansprüche abgeleitet werden.

Technische Angabe, Abbildungen und Gewichte sind unverbindlich! Änderungen und Irrtum vorbehalten!

Aufbauhöhenangaben der Sitzfläche immer gemessen bei mittlerer Belastung 75 kg

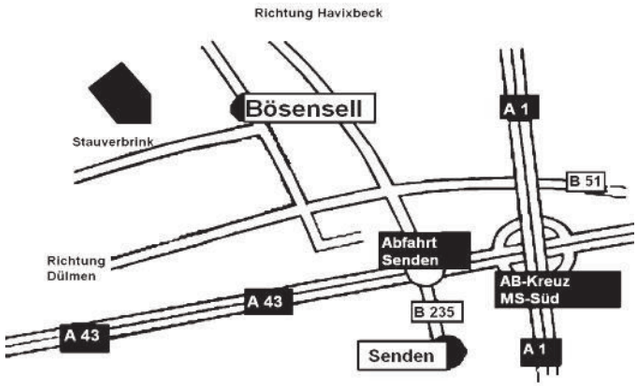

A 1 bis Kreuz Münster-Süd, auf die A 43 (Ri. Recklinghausen), 1 Abf. Senden / Havixbeck abfahren, Richtung Havixbeck / Bösensell, nach 1 km an großer Ampelkreuzung links (Ri. Dülmen), nach 200 m an Ampelkreuzung rechts, in Bösensell die erste Straße links (Stauverbrink)!

Ausstattungs-Icons

Über uns:

Wir sind seit über 45 Jahren Werkshändler für Grammer Fahrersitze! Zunächst nur für Traktorsitze, später dann, nachdem Grammer sein Programm erweitert hat, auch für Gabelstapler-, Baumaschinen-, LKW-, Transporter- und Bus-Sitze. Die Firma Grammer produziert in erster Linie für weltweite, namhafte Erstausrüster auf Bestellung und nicht auf Vorrat. Damit wir für Sie eine hohe Verfügbarkeit garantieren können, haben wir eine große Lagerbevorratung: an Fahrersitzen ca. 1000 Stück, eine Vielzahl Polster und ein umfangreiches Ersatzteilsortiment! Geschultes Personal führt anfallende Garantiearbeiten und Reparaturen durch!

Fragen Sie unser Grammer-Team - wir informieren Sie gerne ganz persönlich.

Grammer Ausstattungs-Icons

Mechanische Federung	**Luftfederung**	**Niederfrequenz-Federung**	**Dynamic Damping System**
Lordosenstütze	**Drehadapter**	**Autom. Positionierung**	**Autom. Gewichtseinstellung**
Automatischer Dämpfer	**Seitenhorizontal-Federung**	**Längshorizontal-Federung**	**Passives Klimasystem**
Dualmotion			